MẶT BẰNG TỔNG THỂ

GHI CHÚ:
1. KHO PCCC.
2. HỒ NƯỚC PCCC.
3. NHÀ BẢO VỆ.
4. KHO CHẤT THẢI NGUY HẠI.
5. HỆ THỐNG XỬ LÝ BỤI SƠN, HƠI DUNG MÔI BẰNG GIẤY LỌC.
6. HỆ THỐNG XỬ LÝ NƯỚC THẢI.
7. XƯỞNG CƠ ĐIỆN.
8. HỆ THỐNG THU GOM VÀ XỬ LÝ BỤI GỖ.
11. KHU ĐÓNG PALLET.
12. KHU MÀI DAO.
13. KHU CƠ, ĐIỆN.
14. MÁY PHÁT ĐIỆN.
15. NHÀ ĐỂ PALLET.
16. NHÀ VĂN PHÒNG.
17. NHÀ XE.
18. NHÀ CỦI.
19. HỒ CHỨA NƯỚC MƯA.
20. TRẠM CÂN.
21. TRỤ DẦU.
22. TRẠM BIẾN ÁP.
23. BỂ TÁCH MỠ.
24. CĂN TIN.
25. NHÀ VỆ SINH(WC).
26. NHÀ CHỨA BỤI.
27. KHO CHẤT THẢI RẮN THÔNG THƯỜNG.
28. GIẾNG KHOAN.
29. BỒN CHỨA NƯỚC SINH HOẠT.
30. KHU VỰC TẬP KẾT CHẤT THẢI RẮN SINH HOẠT.
31. VỊ TRÍ THOÁT NƯỚC MƯA.
32. VỊ TRÍ NƯỚC THẢI SAU XỬ LÝ TỰ THẤM.
33. HỒ THU GOM NƯỚC THẢI.
34. BỂ TỰ HOẠI.

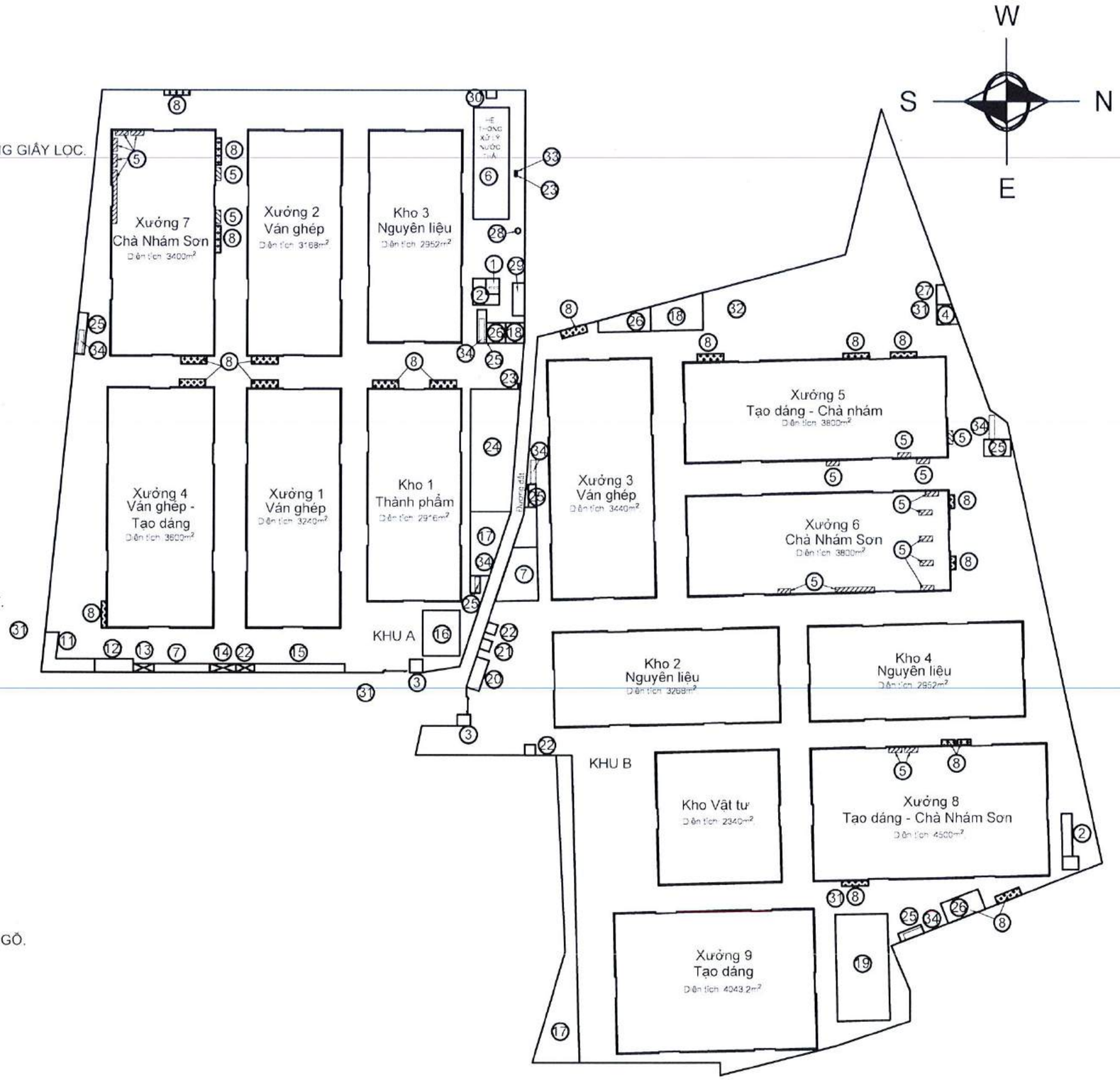

CÔNG TRÌNH HIỆN HỮU

HTXL BỤI SƠN, HƠI DUNG MÔI BẰNG GIẤY LỌC..

HỆ THỐNG THU GOM VÀ XỬ LÝ BỤI GỖ.

CHỦ ĐẦU TƯ:
CÔNG TY CỔ PHẦN KỸ NGHỆ GỖ VIỆT
KHU PHỐ AN SƠN, PHƯỜNG AN ĐIỀN, TP BẾN CÁT, TỈNH BÌNH DƯƠNG

CP KỸ NGHỆ GỖ VIỆT

NGUYỄN VĂN NGHỆ

CHỈNH SỬA:

NGÀY:	LẦN:	MÔ TẢ:

GHI CHÚ:
Chỉ theo kích thước đã được xác định. Phải thông báo cho thiết kế những khác biệt về kích thước, nếu phát hiện trước khi tiến hành.

CÔNG TRÌNH

NHÀ MÁY CHẾ BIẾN GỖ

KHU PHỐ AN SƠN, PHƯỜNG AN ĐIỀN, TP BẾN CÁT, TỈNH BÌNH DƯƠNG

TÊN BẢN VẼ

MẶT BẰNG TỔNG THỂ

KÍCH CỠ: A3 MÃ:

TỈ LỆ: NGÀY : 07/2024

SỐ BẢN VẼ:

CÔNG TY TNHH SẢN XUẤT CƠ KHÍ VÀ XÂY DỰNG HỒNG HÀ

BẢN VẼ HOÀN CÔNG

Ngày 01 tháng 11 năm 2024

Người lập (Ghi rõ họ tên, chức vụ, chữ ký)	Chỉ huy trưởng công trình (Ghi rõ họ tên, chữ ký)	Tư vấn Giám sát trưởng (Ghi rõ họ tên, chức vụ, chữ ký)
Nguyễn Tấn Tài	Nguyễn Tài Lợi	Trần Đức Phương

NHÀ CỦI KHU A

THẨM ĐỊNH - THIẾT KẾ
INSPECTING AUTHORITY

HIỆU CHỈNH - REVISION

REV	DATE	DESCRIPTION	DRAW	CHECK	APPRV

CHỦ ĐẦU TƯ - INVESTOR :

CÔNG TY CP KỸ NGHỆ GỖ VIỆT

ĐƠN VỊ THI CÔNG - CONTRACTOR :

CÔNG TY TNHH SXCK VÀ XD HỒNG HÀ

GIÁM ĐỐC - DIRECTOR

Đồng Anh Dũng

THIẾT KẾ - DESIGNER

VẼ - DRAW

CÔNG TRÌNH - PROJECT :

CÔNG TY CP KỸ NGHỆ GỖ VIỆT

ĐỊA ĐIỂM - LOCATION :

HẠNG MỤC - ITEM:

NHÀ CỦI KHU A

TÊN B. VẼ - DRAWING TITLE :

KHUNG TÊN

DOCUMENT NO :

DATE :

DRAWING NO :

CÔNG TY TNHH SẢN XUẤT CƠ KHÍ VÀ XÂY DỰNG HỒNG HÀ

BẢN VẼ HOÀN CÔNG

Ngày 01 tháng 11 năm 2024

Người lập (Ghi rõ họ tên, chức vụ, chữ ký)	Chỉ huy trưởng công trình (Ghi rõ họ tên, chữ ký)	Tư vấn Giám sát trưởng (Ghi rõ họ tên, chức vụ, chữ ký)
Nguyễn Th AIV	Nguyễn Tài Lợi	Trần Đức Phương

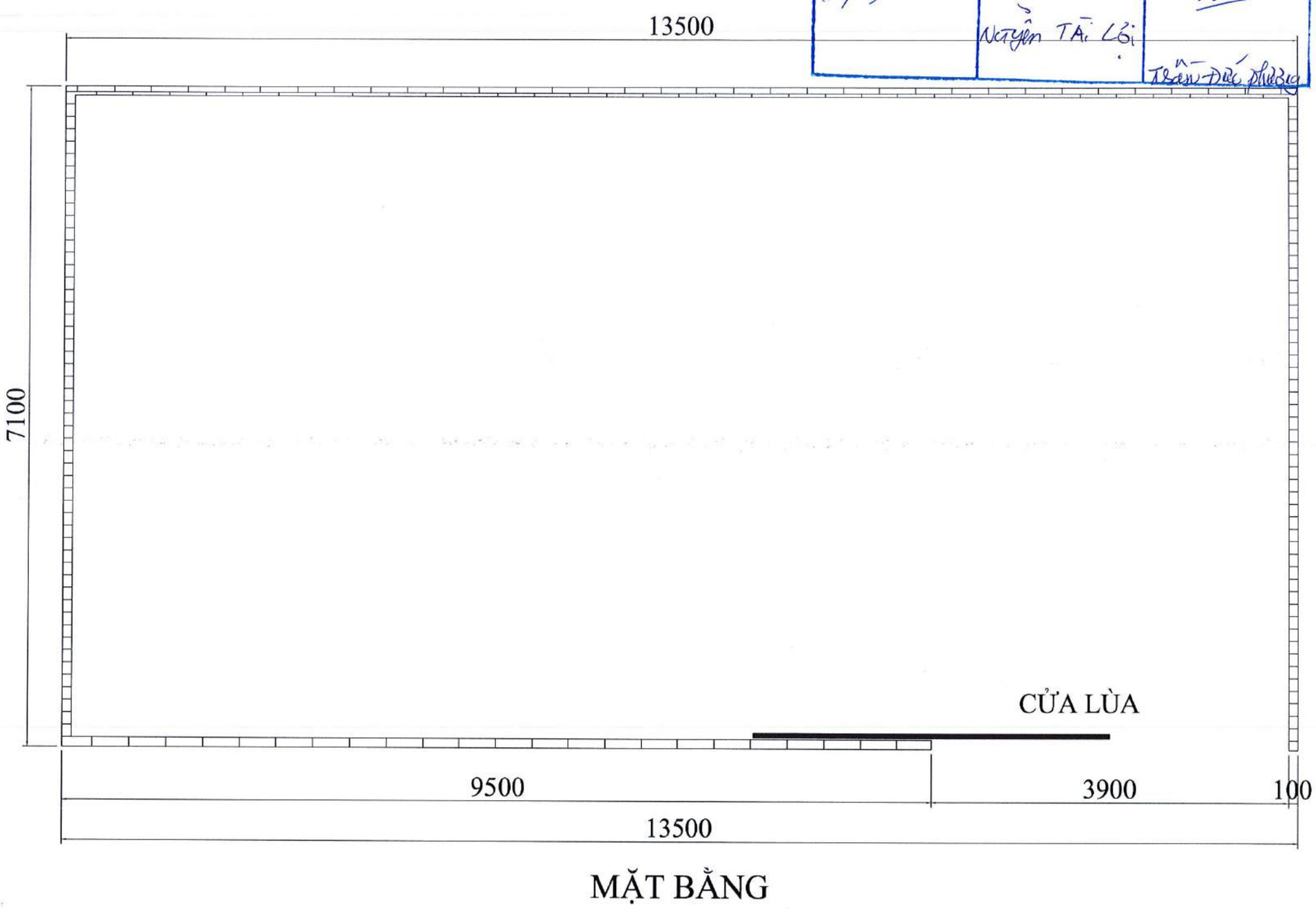

MẶT BẰNG

THẨM ĐỊNH - THIẾT KẾ
INSPECTING AUTHORITY

HIỆU CHỈNH - REVISION

No.	DATE	DESCRIPTION	DRAW	CHECK	APPRV.

CHỦ ĐẦU TƯ - INVESTOR:
CÔNG TY CP KỸ NGHỆ GỖ VIỆT

NGUYỄN VĂN NGHỆ

ĐƠN VỊ THI CÔNG - CONTRACTOR
CÔNG TY TNHH SXCK VÀ XD HỒNG HÀ

GIÁM ĐỐC - DIRECTOR
Đồng Anh Dũng

THIẾT KẾ - DESIGNER

VẼ - DRAW

CÔNG TRÌNH - PROJECT:
CÔNG TY CP KỸ NGHỆ GỖ VIỆT

ĐỊA ĐIỂM - LOCATION:

HẠNG MỤC - ITEM:
NHÀ CỦI KHU A

TÊN B. VẼ - DRAWING TITLE:
MẶT BẰNG

DOCUMENT NO:

DATE:

DRAWING NO:

CÔNG TY TNHH SẢN XUẤT CƠ KHÍ VÀ XÂY DỰNG HỒNG HÀ

BẢN VẼ HOÀN CÔNG

Ngày 01 tháng 11 năm 2024

Người lập (Ghi rõ họ tên, chức vụ, ký)	Chỉ huy trưởng công trình (Ghi rõ họ tên, chữ ký)	Tư vấn Giám sát trưởng (Ghi rõ họ tên, chức vụ, chữ ký)
Nguyễn Thị Ái	Nguyễn Tài Lợi	Trần Đức Phương

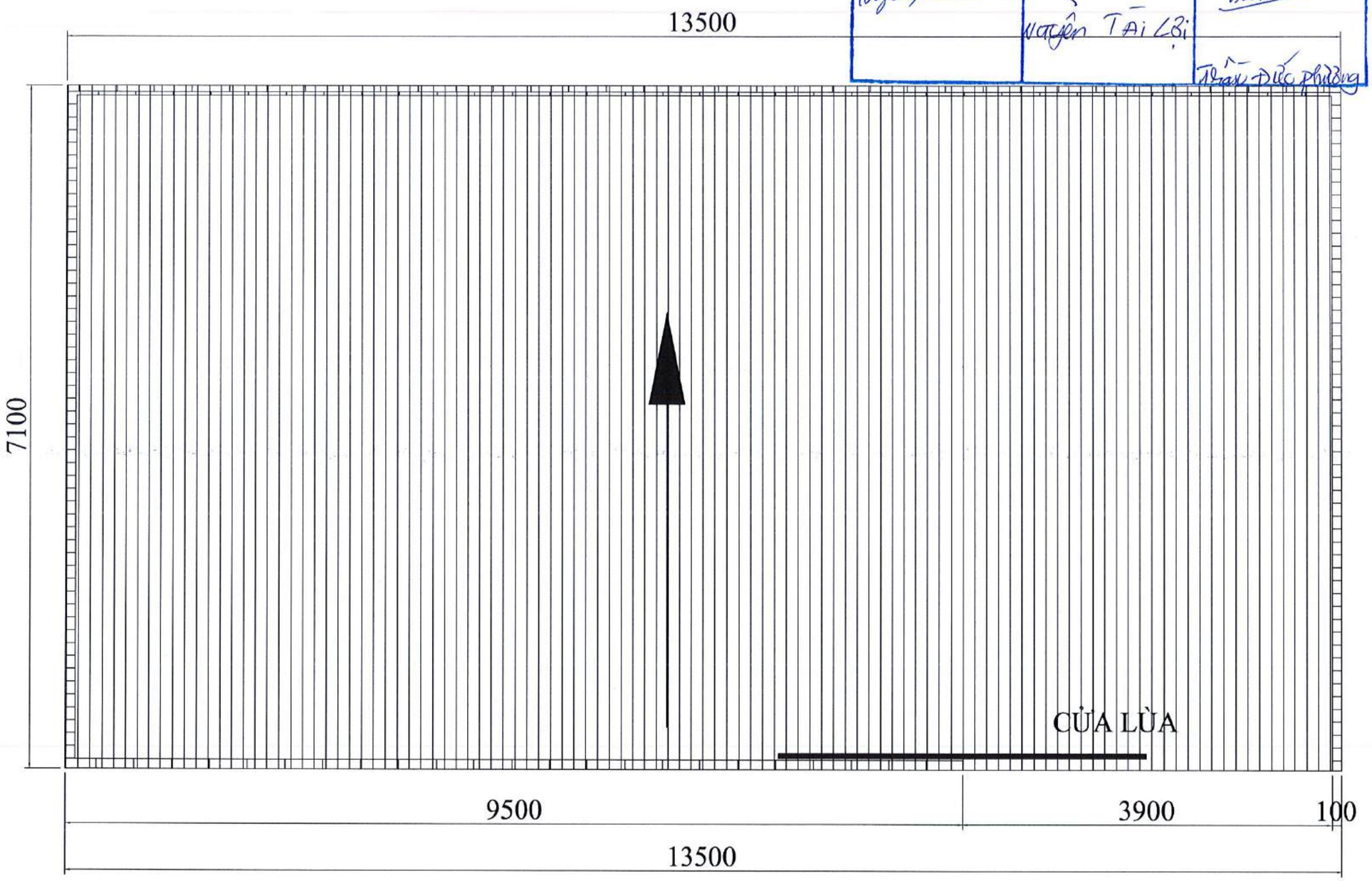

MẶT BẰNG MÁI

THẨM ĐỊNH - THIẾT KẾ
INSPECTING AUTHORITY

HIỆU CHỈNH - REVISION

REV	DATE	DESCRIPTION	DRAW	CHECK	APPROV

CHỦ ĐẦU TƯ - INVESTOR

CÔNG TY CP KỸ NGHỆ GỖ VIỆT

ĐƠN VỊ THI CÔNG - CONTRACTOR

CÔNG TY TNHH SXCK VÀ XD HỒNG HÀ

GIÁM ĐỐC - DIRECTOR

Đồng Anh Dũng

THIẾT KẾ - DESIGNER

VẼ - DRAW

CÔNG TRÌNH - PROJECT :

CÔNG TY CP KỸ NGHỆ GỖ VIỆT

ĐỊA ĐIỂM - LOCATION :

HẠNG MỤC - ITEM:

NHÀ CỦI KHO A

TÊN B. VẼ - DRAWING TITLE :

MẶT BẰNG MÁI

DOCUMENT NO :

DATE :

DRAWING NO :

CÔNG TY TNHH SẢN XUẤT CƠ KHÍ VÀ XÂY DỰNG HỒNG HÀ

BẢN VẼ HOÀN CÔNG

Ngày 01...tháng 11...năm 2024...

Người lập (Ghi rõ họ tên, chức vụ, chữ ký)	Chỉ huy trưởng công trình (Ghi rõ họ tên, chữ ký)	Tư vấn Giám sát trưởng (Ghi rõ họ tên, chức vụ, chữ ký)
Nguyễn Thị Hiền	Nguyễn Tài Lợi	Trần Đức Thường

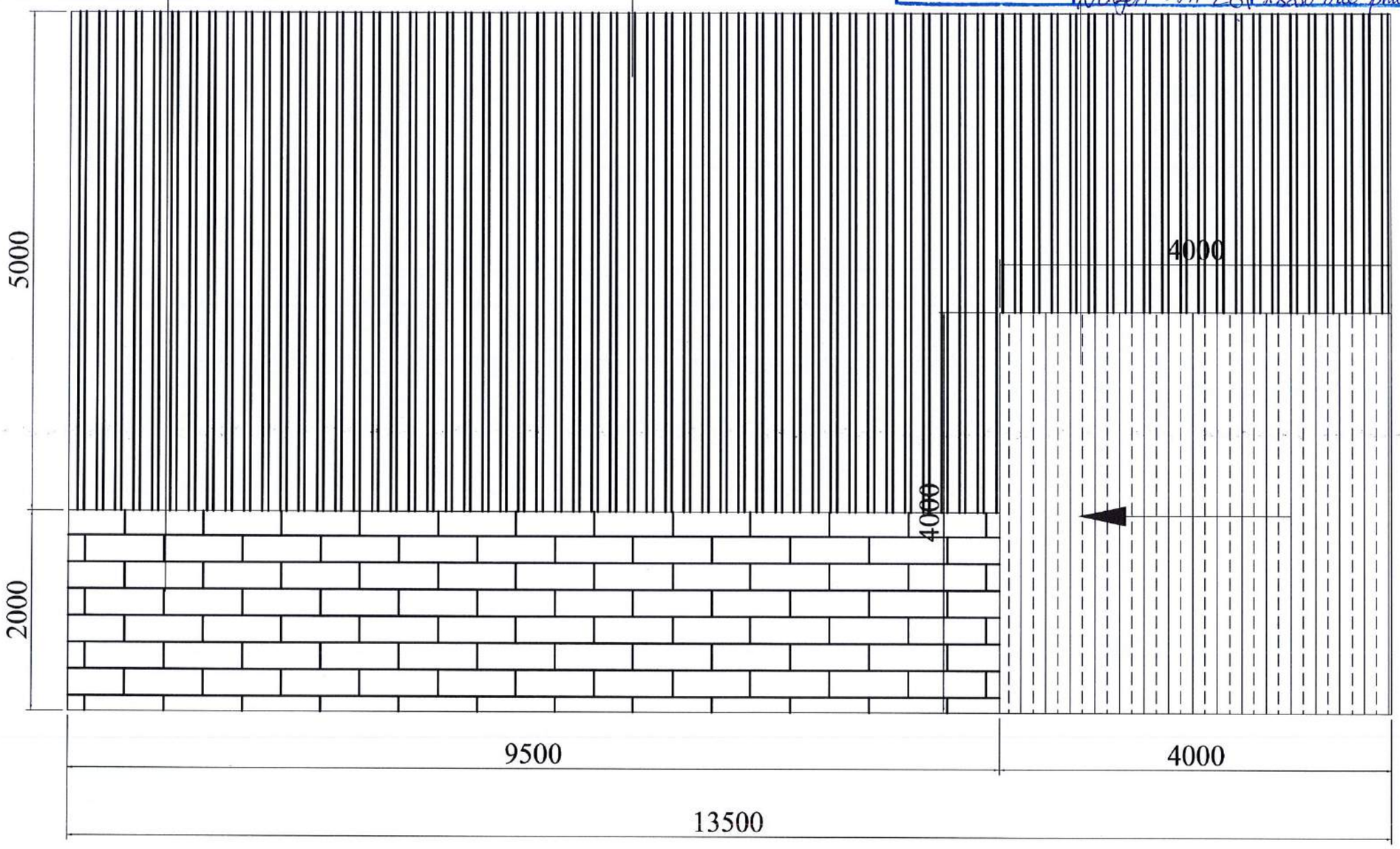

MẶT ĐỨNG TRỤC A

THẨM ĐỊNH - THIẾT KẾ
INSPECTING AUTHORITY

HIỆU CHỈNH - REVISION

REV	DATE	DESCRIPTION	DRAW	CHECK	APPRO

CHỦ ĐẦU TƯ - INVESTOR

CÔNG TY CP KỸ NGHỆ GỖ VIỆT

NGUYỄN VĂN NGHỆ

ĐƠN VỊ THI CÔNG - CONTRACTOR

CÔNG TY TNHH SXCK VÀ XD HỒNG HÀ

GIÁM ĐỐC - DIRECTOR

Đồng Anh Dũng

THIẾT KẾ - DESIGNER

VẼ - DRAW

CÔNG TRÌNH - PROJECT :

CÔNG TY CP KỸ NGHỆ GỖ VIỆT

ĐỊA ĐIỂM - LOCATION :

HẠNG MỤC - ITEM:

NHÀ CỦI KHO A

TÊN B. VẼ - DRAWING TITLE :

MẶT ĐỨNG TRỤC A

DOCUMENT NO :

DATE :

DRAWING NO :

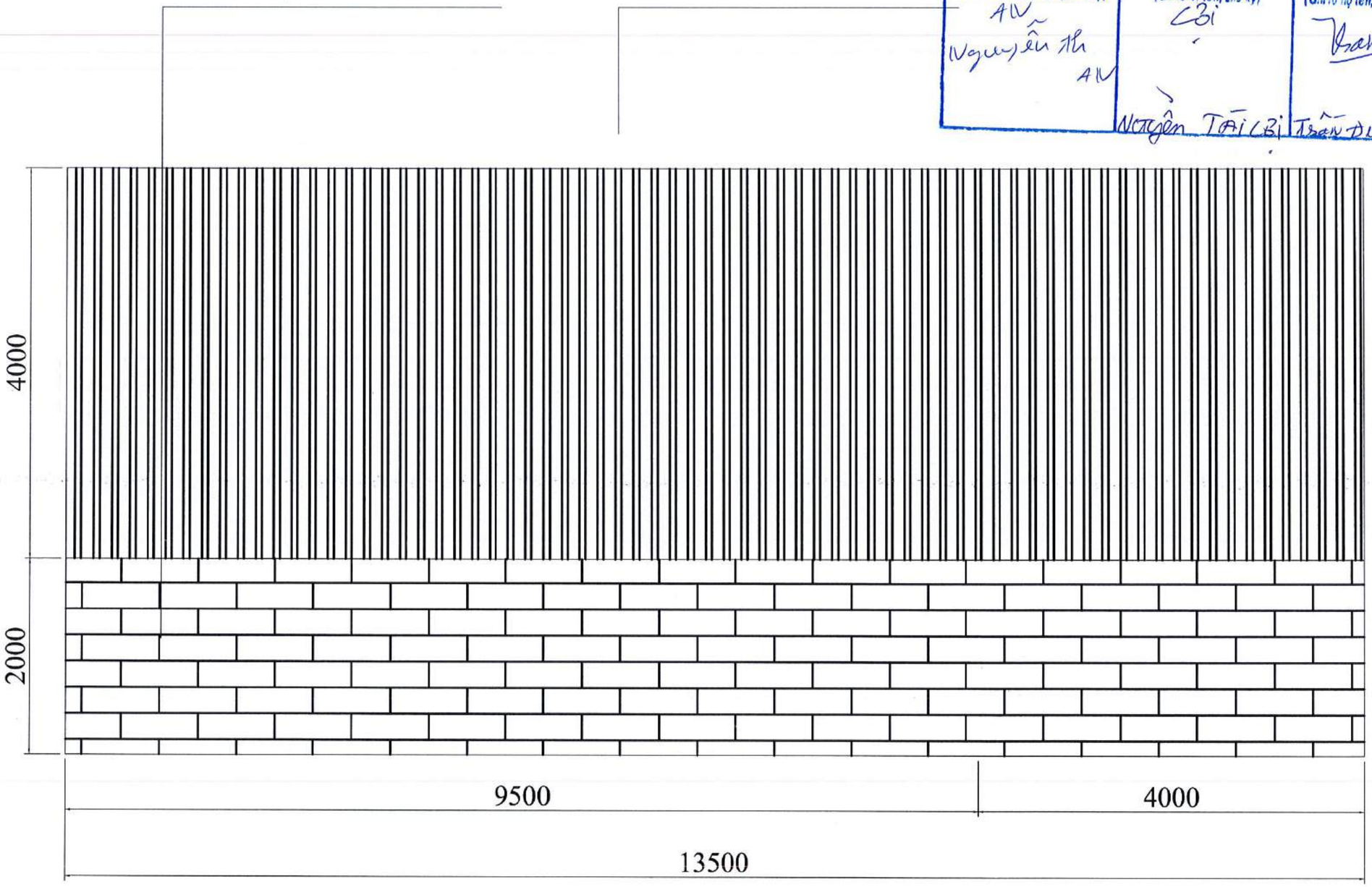

MẶT ĐỨNG TRỤC B

CÔNG TY TNHH SẢN XUẤT CƠ KHÍ VÀ XÂY DỰNG HỒNG HÀ

BẢN VẼ HOÀN CÔNG

Ngày 01 tháng 11 năm 2024

Người lập (Ghi rõ họ tên, chức vụ, chữ ký)	Chỉ huy trưởng công trình (Ghi rõ họ tên, chữ ký)	Tư vấn Giám sát trưởng (Ghi rõ họ tên, chức vụ, chữ ký)
AV Nguyễn Th AV	Nguyễn Tài Cải	Trần Đức Phương

THẨM ĐỊNH - THIẾT KẾ
INSPECTING AUTHORITY

HIỆU CHỈNH - REVISION

NO.	DATE	DESCRIPTION	DRAW	CHECK	APPR.

CHỦ ĐẦU TƯ - INVESTOR

CÔNG TY CP KỸ NGHỆ GỖ VIỆT

ĐƠN VỊ THI CÔNG - CONTRACTOR

CÔNG TY TNHH SXCK VÀ XD HỒNG HÀ

GIÁM ĐỐC - DIRECTOR

Đồng Anh Dũng

THIẾT KẾ - DESIGNER

VẼ - DRAW

CÔNG TRÌNH - PROJECT :

CÔNG TY CP KỸ NGHỆ GỖ VIỆT

ĐỊA ĐIỂM - LOCATION :

HẠNG MỤC - ITEM:

NHÀ CỦI KHO A

TÊN B. VẼ - DRAWING TITLE :

MẶT ĐỨNG TRỤC B

DOCUMENT NO :

DATE :

DRAWING NO :

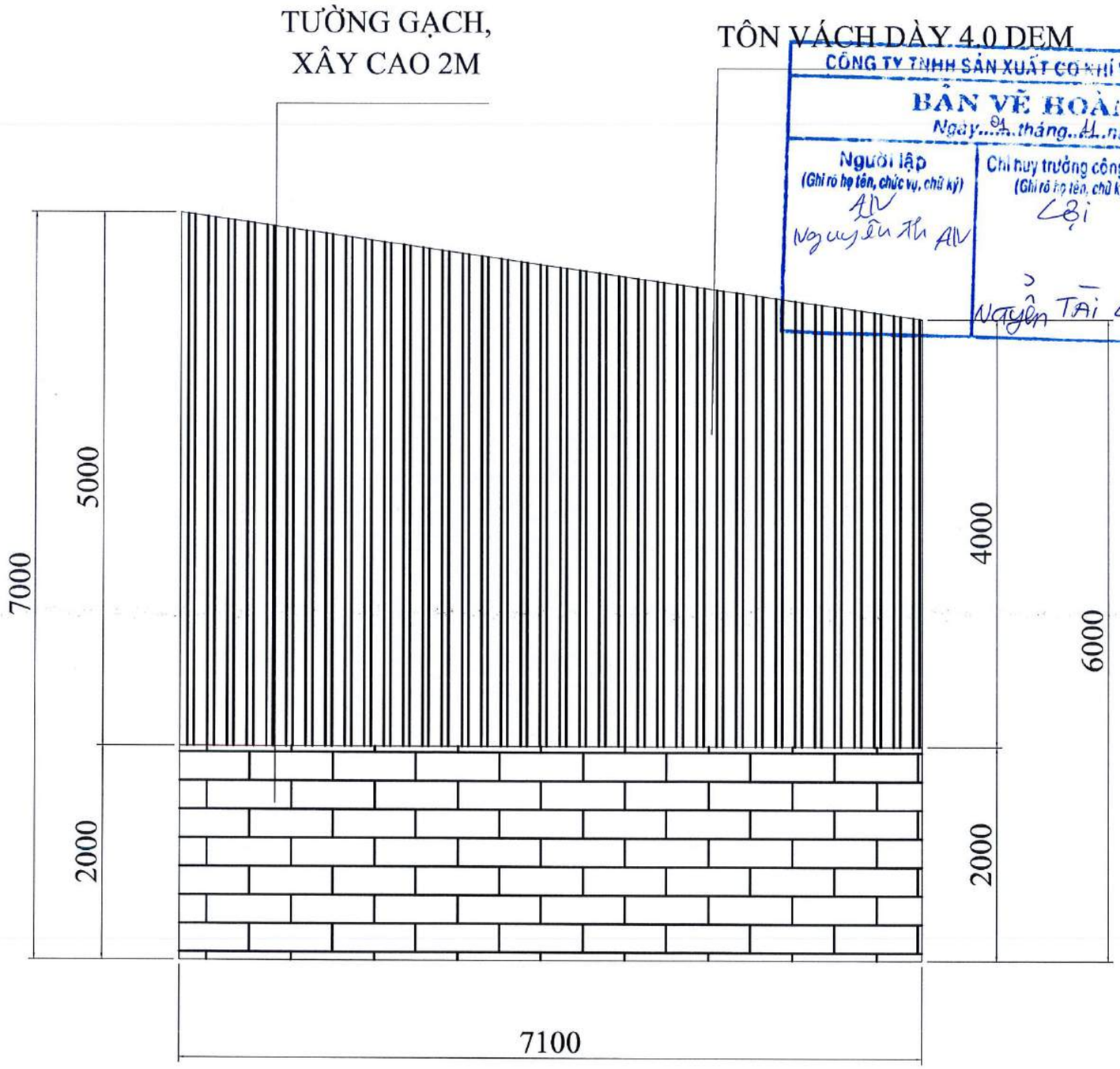

CÔNG TY TNHH SẢN XUẤT CƠ KHÍ VÀ XÂY DỰNG HỒNG HÀ

BẢN VẼ HOÀN CÔNG

Ngày 01 tháng 11 năm 2024

Người lập (Ghi rõ họ tên, chức vụ, chữ ký)	Chỉ huy trưởng công trình (Ghi rõ họ tên, chữ ký)	Tư vấn Giám sát trưởng (Ghi rõ họ tên, chức vụ, chữ ký)
Nguyễn Thị Anh	Nguyễn Tài Lợi	Trần Đức Phương

THẨM ĐỊNH - THIẾT KẾ
INSPECTING AUTHORITY

HIỆU CHỈNH - REVISION

REV.	DATE	DESCRIPTION	DRAW	CHECK	APPRV.

CHỦ ĐẦU TƯ - INVESTOR:
CÔNG TY CP KỸ NGHỆ GỖ VIỆT

ĐƠN VỊ THI CÔNG - CONTRACTOR:
CÔNG TY TNHH SXCK VÀ XD HỒNG HÀ

GIÁM ĐỐC - DIRECTOR
Đồng Anh Dũng

THIẾT KẾ - DESIGNER

VẼ - DRAW

CÔNG TRÌNH - PROJECT:
CÔNG TY CP KỸ NGHỆ GỖ VIỆT

ĐỊA ĐIỂM - LOCATION:

HẠNG MỤC - ITEM:
NHÀ CỦI KHO A

TÊN B. VẼ - DRAWING TITLE:
MẶT ĐỨNG ĐẦU HỒI

DOCUMENT NO:

DATE: | DRAWING NO:

MẶT ĐỨNG ĐẦU HỒI

CÔNG TY TNHH SẢN XUẤT CƠ KHÍ VÀ XÂY DỰNG HỒNG HÀ

BẢN VẼ HOÀN CÔNG

Ngày 01 tháng 11 năm 2024

Người lập (Ghi rõ họ tên, chức vụ, chữ ký)	Chỉ huy trưởng công trình (Ghi rõ họ tên, chữ ký)	Tư vấn Giám sát trưởng (Ghi rõ họ tên, chức vụ, chữ ký)
Nguyễn Th Alv	Nguyễn Tài Lợi	Trần Đức Phương

NHÀ CỦI KHU B

THẨM ĐỊNH - THIẾT KẾ
INSPECTING AUTHORITY

HIỆU CHỈNH - REVISION

REV	DATE	DESCRIPTION	DRAW	CHECK	APPRV

CHỦ ĐẦU TƯ - INVESTOR

CÔNG TY CP KỸ NGHỆ GỖ VIỆT

ĐƠN VỊ THI CÔNG - CONTRACTOR

CÔNG TY TNHH SXCK VÀ XD HỒNG HÀ

GIÁM ĐỐC - DIRECTOR

Đồng Anh Dũng

THIẾT KẾ - DESIGNER

VẼ - DRAW

CÔNG TRÌNH - PROJECT :

CÔNG TY CP KỸ NGHỆ GỖ VIỆT

ĐỊA ĐIỂM - LOCATION :

HẠNG MỤC - ITEM:

NHÀ CỦI KHU B

TÊN B. VẼ - DRAWING TITLE :

KHUNG TÊN

DOCUMENT NO :

DATE :

DRAWING NO :

CÔNG TY TNHH SẢN XUẤT CƠ KHÍ VÀ XÂY DỰNG HỒNG HÀ

BẢN VẼ HOÀN CÔNG

Ngày 01...tháng 11...năm 2024...

Người lập (Ghi rõ họ tên, chức vụ, chữ ký)	Chỉ huy trưởng công trình (Ghi rõ họ tên, chữ ký)	Tư vấn Giám sát trưởng (Ghi rõ họ tên, chức vụ, chữ ký)
Nguyễn Th AIV	Nguyễn Tài Lợi	Trần Đức Phương

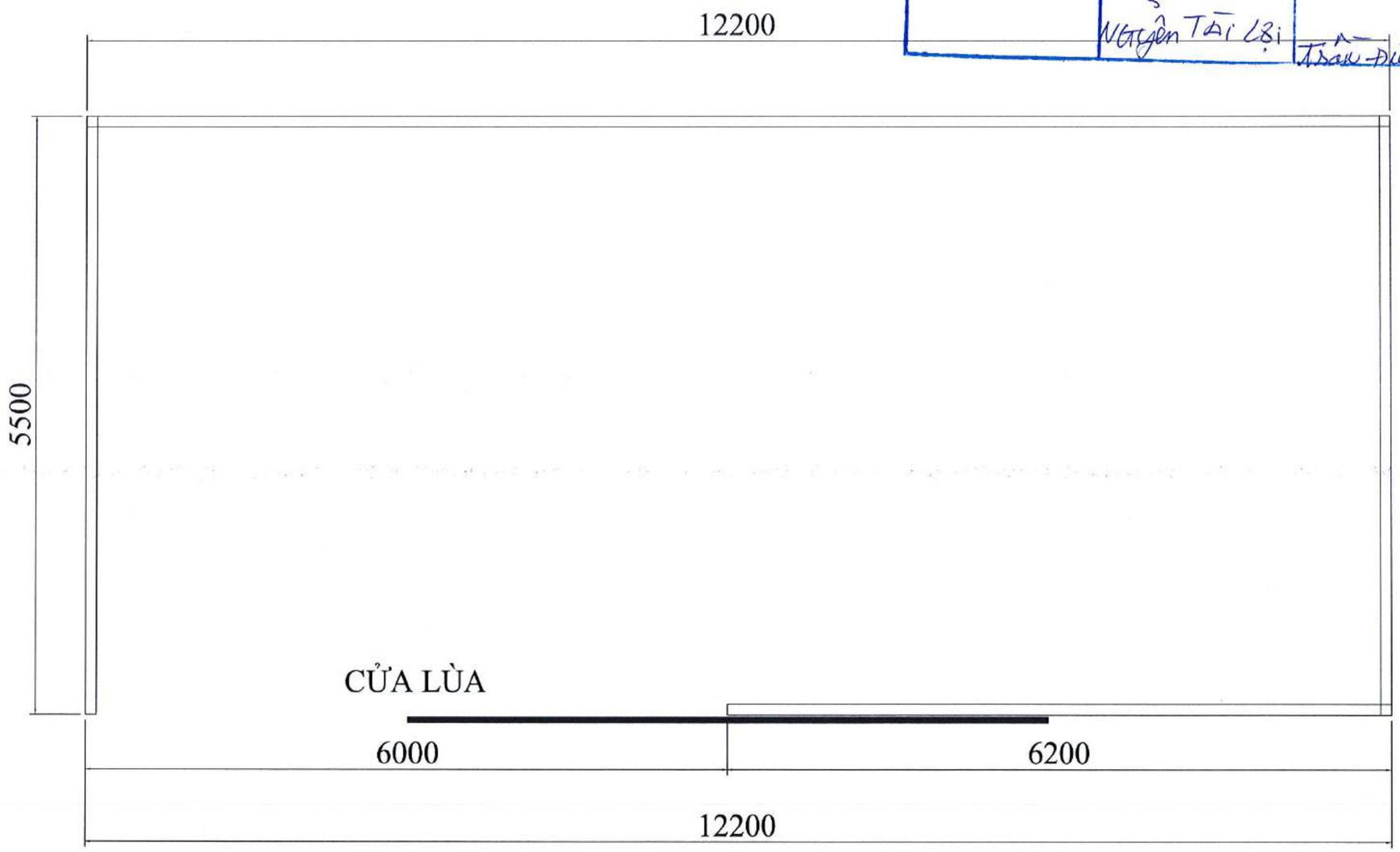

MẶT BẰNG

THẨM ĐỊNH - THIẾT KẾ
INSPECTING AUTHORITY

HIỆU CHỈNH - REVISION

REV.	DATE	DESCRIPTION	DRAW	CHECK	APPRV.

CHỦ ĐẦU TƯ - INVESTOR:

CÔNG TY CP KỸ NGHỆ GỖ VIỆT

ĐƠN VỊ THI CÔNG - CONTRACTOR:

CÔNG TY TNHH SXCK VÀ XD HỒNG HÀ

GIÁM ĐỐC - DIRECTOR

Đồng Anh Dũng

THIẾT KẾ - DESIGNER

VẼ - DRAW

CÔNG TRÌNH - PROJECT:

CÔNG TY CP KỸ NGHỆ GỖ VIỆT

ĐỊA ĐIỂM - LOCATION:

HẠNG MỤC - ITEM:

NHÀ CỦI KHU B

TÊN B. VẼ - DRAWING TITLE:

MẶT BẰNG

DOCUMENT NO:

DATE:

DRAWING NO:

CÔNG TY TNHH SẢN XUẤT CƠ KHÍ VÀ XÂY DỰNG HỒNG HÀ

BẢN VẼ HOÀN CÔNG

Ngày 01 tháng 11 năm 2024

Người lập (Ghi rõ họ tên, chức vụ, chữ ký)	Chỉ huy trưởng công trình (Ghi rõ họ tên, chữ ký)	Tư vấn Giám sát trưởng (Ghi rõ họ tên, chức vụ, chữ ký)
Nguyễn Hữu Anh	Nguyễn Tài Lợi	Trần Đức Phương

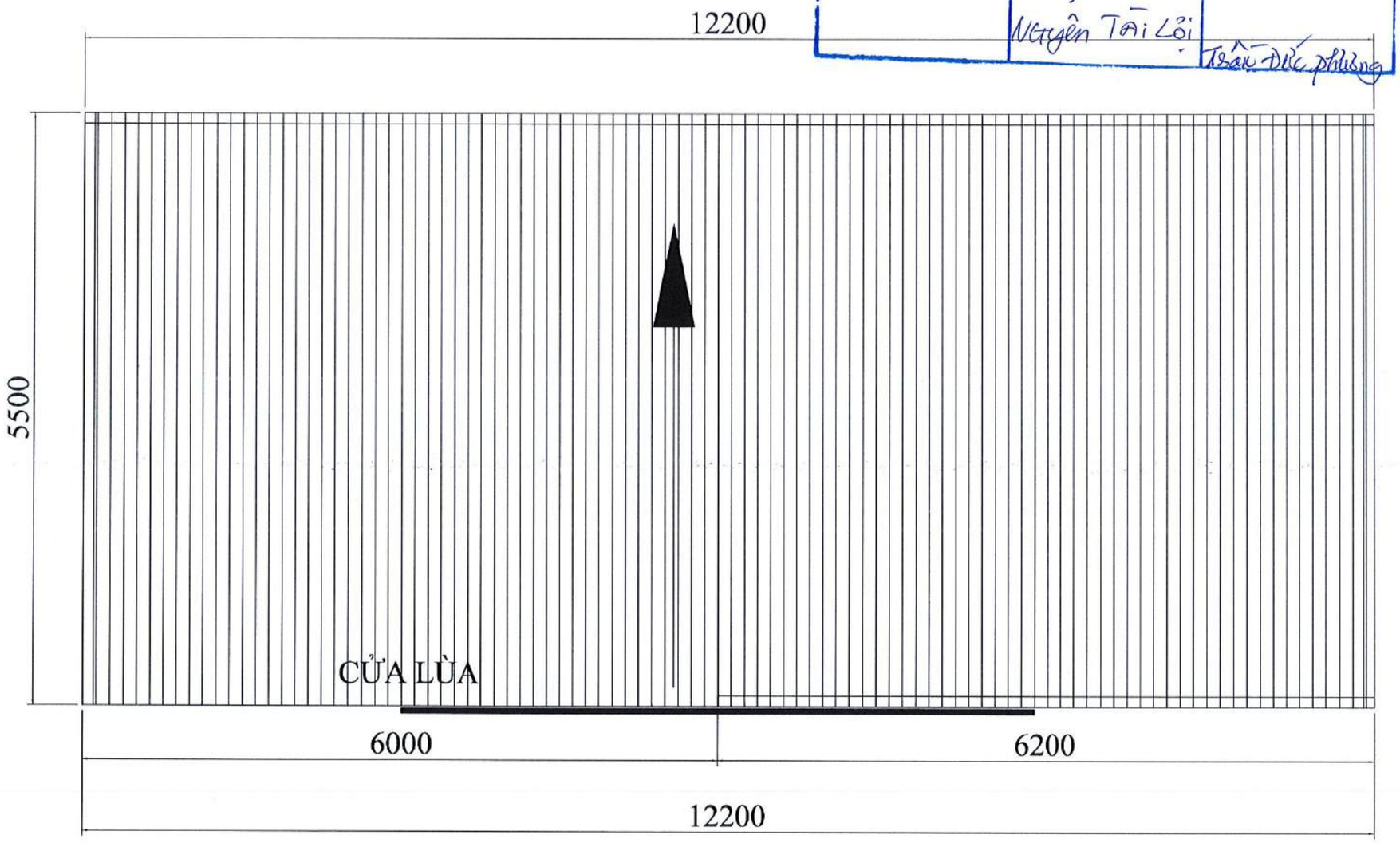

MẶT BẰNG MÁI

THẨM ĐỊNH - THIẾT KẾ
INSPECTING AUTHORITY

HIỆU CHỈNH - REVISION

REV.	DATE	DESCRIPTION	DRAW.	CHECK.	APPRV.

CHỦ ĐẦU TƯ - INVESTOR:
CÔNG TY CP KỸ NGHỆ GỖ VIỆT

ĐƠN VỊ THI CÔNG - CONTRACTOR
CÔNG TY TNHH SXCK VÀ XD HỒNG HÀ

GIÁM ĐỐC - DIRECTOR
Đồng Anh Dũng

THIẾT KẾ - DESIGNER

VẼ - DRAW

CÔNG TRÌNH - PROJECT :
CÔNG TY CP KỸ NGHỆ GỖ VIỆT

ĐỊA ĐIỂM - LOCATION :

HẠNG MỤC - ITEM:
NHÀ CỦI KHU B

TÊN B. VẼ - DRAWING TITLE :
MẶT BẰNG

DOCUMENT NO :

DATE :

DRAWING NO :

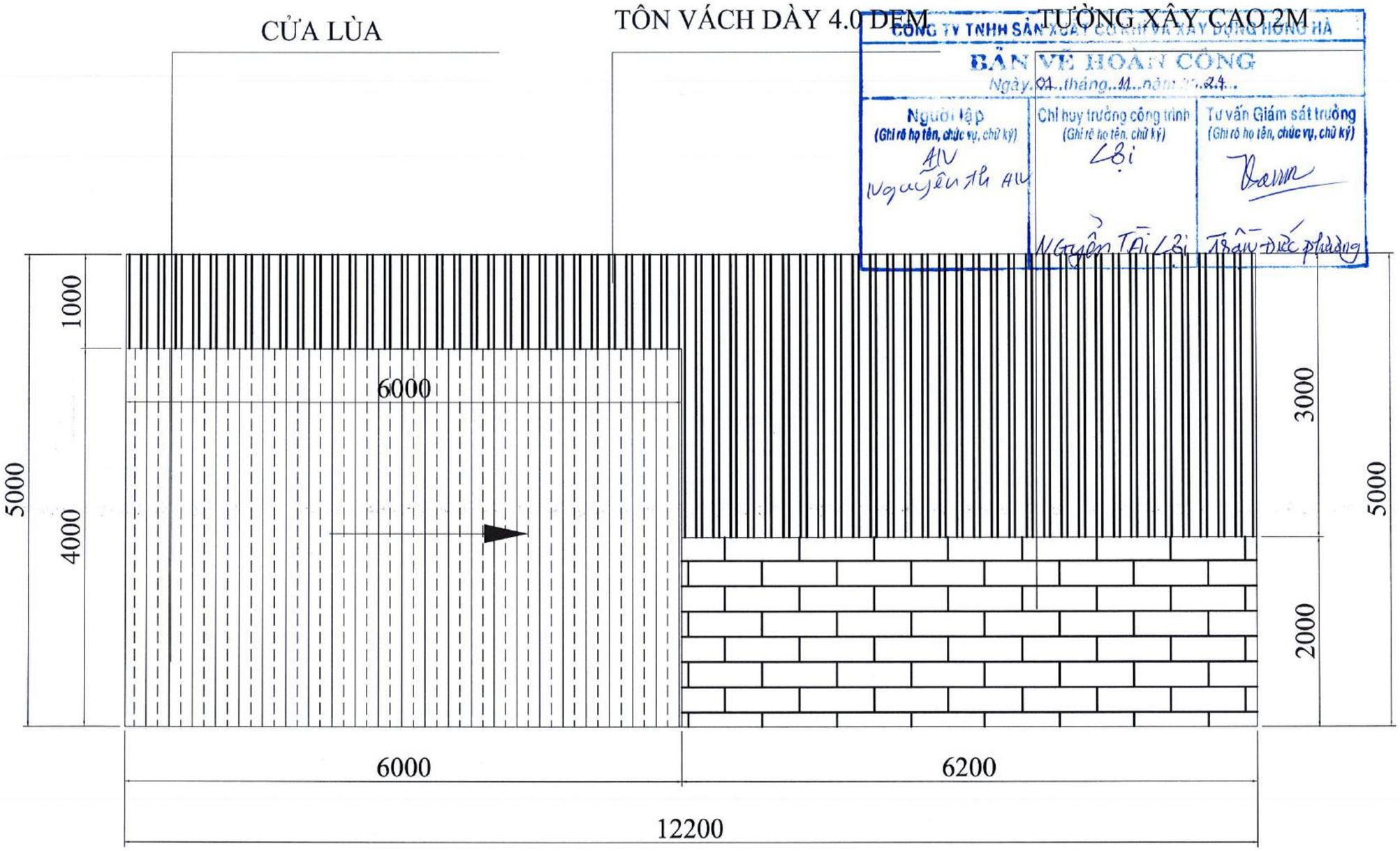

CÔNG TY TNHH SẢN XUẤT CƠ KHÍ VÀ XÂY DỰNG HỒNG HÀ

BẢN VẼ HOÀN CÔNG

Ngày 01 tháng 11 năm 2024

Người lập (Ghi rõ họ tên, chức vụ, chữ ký)	Chỉ huy trưởng công trình (Ghi rõ họ tên, chữ ký)	Tư vấn Giám sát trưởng (Ghi rõ họ tên, chức vụ, chữ ký)
Nguyễn Th AIV	Nguyễn Tài Lợi	Trần Đức Phương

THẨM ĐỊNH - THIẾT KẾ
INSPECTING AUTHORITY

HIỆU CHỈNH - REVISION

REV.	DATE	DESCRIPTION	DRAW	CHECK	APPRV

CHỦ ĐẦU TƯ - INVESTOR:
CÔNG TY CP KỸ NGHỆ GỖ VIỆT

ĐƠN VỊ THI CÔNG - CONTRACTOR:
CÔNG TY TNHH SXCK VÀ XD HỒNG HÀ

GIÁM ĐỐC - DIRECTOR
Đồng Anh Dũng

THIẾT KẾ - DESIGNER

VẼ - DRAW

CÔNG TRÌNH - PROJECT:
CÔNG TY CP KỸ NGHỆ GỖ VIỆT

ĐỊA ĐIỂM - LOCATION:

HẠNG MỤC - ITEM:
NHÀ CỦI KHO B

TÊN B. VẼ - DRAWING TITLE:
MẶT ĐỨNG TRỤC A

DOCUMENT NO:

DATE: | DRAWING NO:

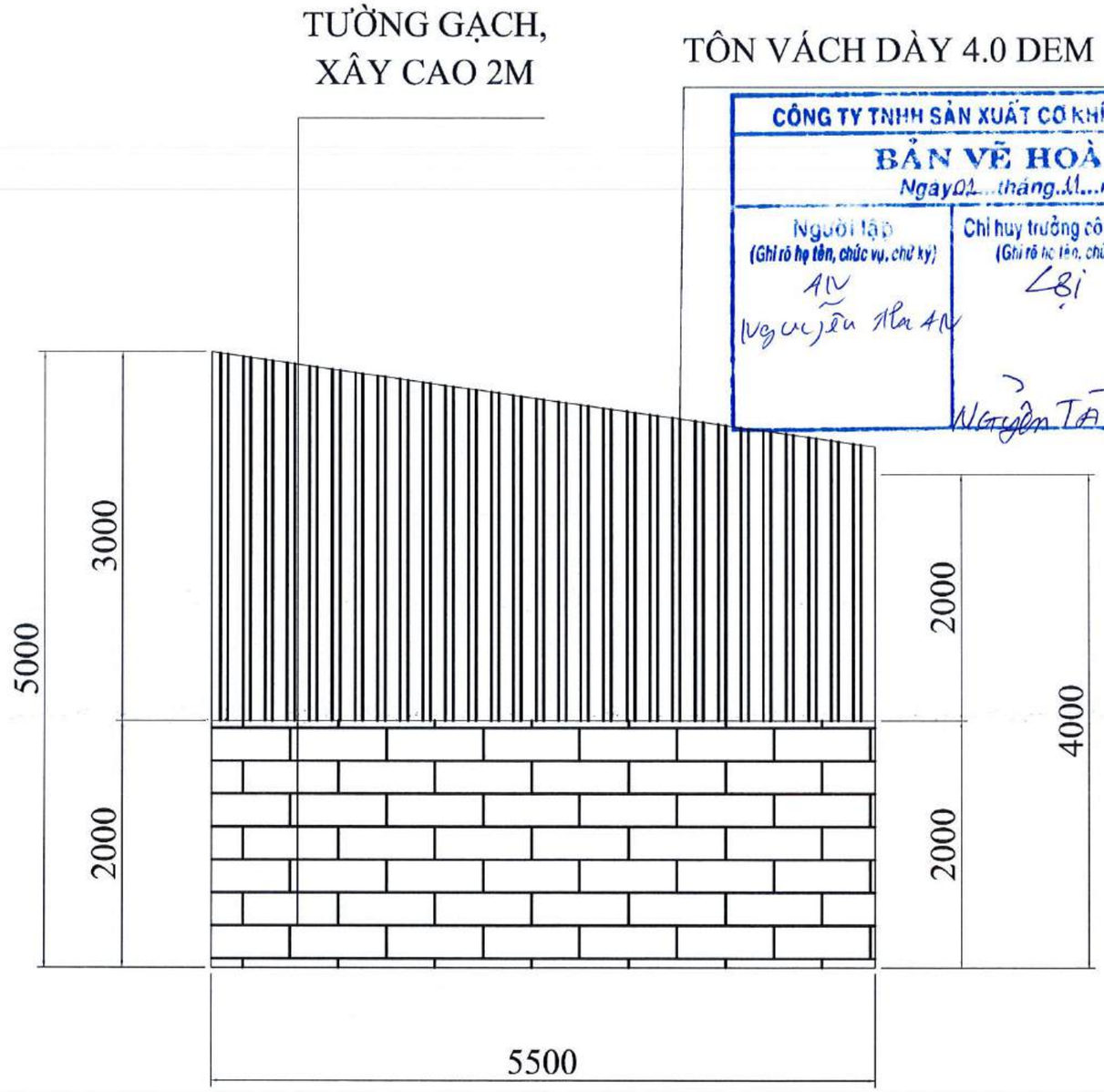

CÔNG TY TNHH SẢN XUẤT CƠ KHÍ VÀ XÂY DỰNG HỒNG HÀ

BẢN VẼ HOÀN CÔNG

Ngày 02 tháng 11 năm 2024

Người lập (Ghi rõ họ tên, chức vụ, chữ ký)	Chỉ huy trưởng công trình (Ghi rõ họ tên, chữ ký)	Tư vấn Giám sát trưởng (Ghi rõ họ tên, chức vụ, chữ ký)
Nguyễn Văn An	Nguyễn Tài Lợi	Trần Đức Phương

THẨM ĐỊNH - THIẾT KẾ
INSPECTING AUTHORITY

HIỆU CHỈNH - REVISION

REV	DATE	DESCRIPTION	DRAW	CHECK	APPRV

CHỦ ĐẦU TƯ - INVESTOR
CÔNG TY CP KỸ NGHỆ GỖ VIỆT

ĐƠN VỊ THI CÔNG - CONTRACTOR
CÔNG TY TNHH SXCK VÀ XD HỒNG HÀ

GIÁM ĐỐC - DIRECTOR
Đồng Anh Dũng

THIẾT KẾ - DESIGNER

VẼ - DRAW

CÔNG TRÌNH - PROJECT :
CÔNG TY CP KỸ NGHỆ GỖ VIỆT

ĐỊA ĐIỂM - LOCATION :

HẠNG MỤC - ITEM:
NHÀ CỦI KHO B

TÊN B. VẼ - DRAWING TITLE :
MẶT ĐỨNG ĐẦU HỒI

DOCUMENT NO :

DATE :

DRAWING NO :

TÔN VÁCH DÀY 4.0 DEM TƯỜNG XÂY CAO 2M

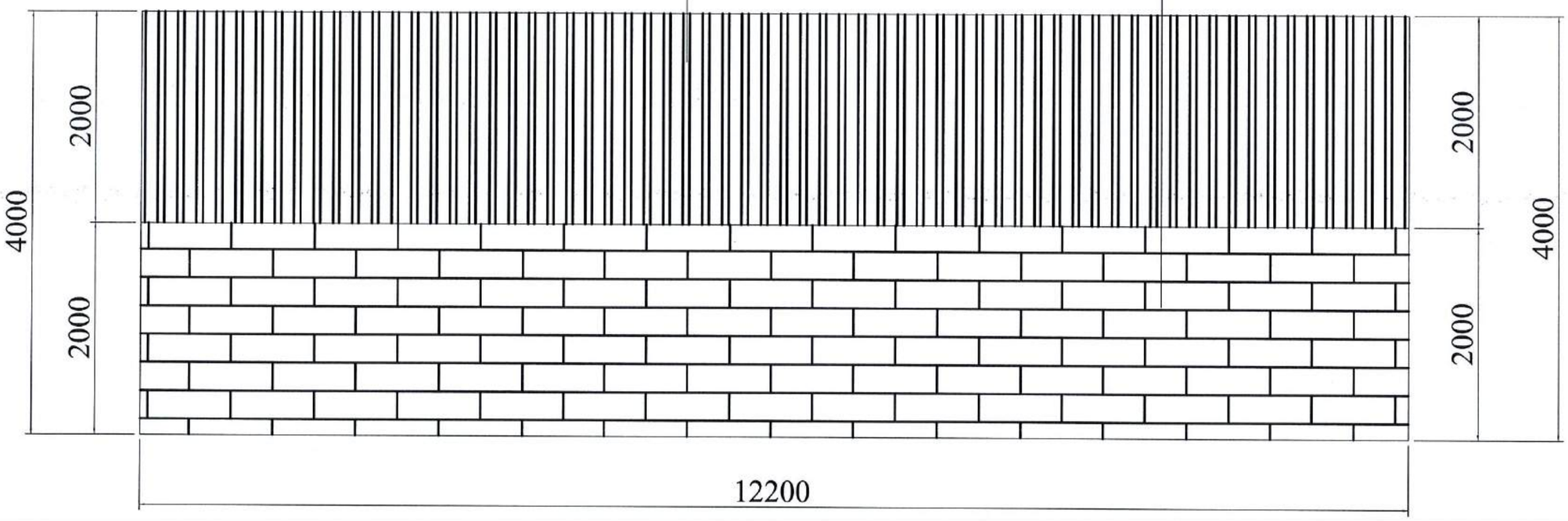

CÔNG TY TNHH SẢN XUẤT CƠ KHÍ VÀ XÂY DỰNG HỒNG HÀ

BẢN VẼ HOÀN CÔNG

Ngày 01 tháng 11 năm 2024

Người lập (Ghi rõ họ tên, chức vụ, chữ ký)	Chỉ huy trưởng công trình (Ghi rõ họ tên, chữ ký)	Tư vấn Giám sát trưởng (Ghi rõ họ tên, chức vụ, chữ ký)
Nguyễn Thị Alv	Nguyễn Tài Lợi	Trần Đức Phương

THẨM ĐỊNH - THIẾT KẾ
INSPECTING AUTHORITY

HIỆU CHỈNH - REVISION

REV	DATE	DESCRIPTION	DRAW	CHECK	APPRO

CHỦ ĐẦU TƯ - INVESTOR

CÔNG TY CP KỸ NGHỆ GỖ VIỆT

ĐƠN VỊ THI CÔNG - CONTRACTOR

CÔNG TY TNHH SXCK VÀ XD HỒNG HÀ

GIÁM ĐỐC - DIRECTOR

Đồng Anh Dũng

THIẾT KẾ - DESIGNER

VẼ - DRAW

CÔNG TRÌNH - PROJECT :

CÔNG TY CP KỸ NGHỆ GỖ VIỆT

ĐỊA ĐIỂM - LOCATION :

HẠNG MỤC - ITEM:

NHÀ CỦI KHO B

TÊN B. VẼ - DRAWING TITLE :

MẶT ĐỨNG TRỤC B

DOCUMENT NO :

DATE : DRAWING NO :

SƠ ĐỒ THOÁT NƯỚC MƯA

GHI CHÚ:
1. KHO PCCC.
2. HỒ NƯỚC PCCC.
3. NHÀ BẢO VỆ.
4. KHO CHẤT THẢI NGUY HẠI.
5. HỆ THỐNG XỬ LÝ BỤI SƠN, HƠI DUNG MÔI BẰNG GIẤY LỌC.
6. HỆ THỐNG XỬ LÝ NƯỚC THẢI.
7. XƯỞNG CƠ ĐIỆN.
8. HỆ THỐNG THU GOM VÀ XỬ LÝ BỤI GỖ.
10. RÃNH THOÁT NƯỚC MƯA.
11. KHU ĐÓNG PALLET.
12. KHU MÀI DAO.
13. KHU CƠ, ĐIỆN.
14. MÁY PHÁT ĐIỆN.
15. NHÀ ĐỂ PALLET.
16. NHÀ VĂN PHÒNG.
17. NHÀ XE.
18. NHÀ CỦI.
19. HỒ CHỨA NƯỚC MƯA.
20. TRẠM CÂN.
21. TRỤ DẦU.
22. TRẠM BIẾN ÁP.
23. BỂ TÁCH MỠ.
24. CĂN TIN.
25. NHÀ VỆ SINH(WC).
26. NHÀ CHỨA BỤI.
27. KHO CHẤT THẢI RẮN THÔNG THƯỜNG.
28. GIẾNG KHOAN.
29. BỒN CHỨA NƯỚC SINH HOẠT.
30. KHU VỰC TẬP KẾT CHẤT THẢI RẮN SINH HOẠT.
31. VỊ TRÍ THOÁT NƯỚC MƯA.
32. VỊ TRÍ NƯỚC THẢI SAU XỬ LÝ TỰ THẤM.
33. HỒ THU GOM NƯỚC THẢI.
34. BỂ TỰ HOẠI.

Rãnh nước mưa(rộng 400 sâu 500) - - - - - - →

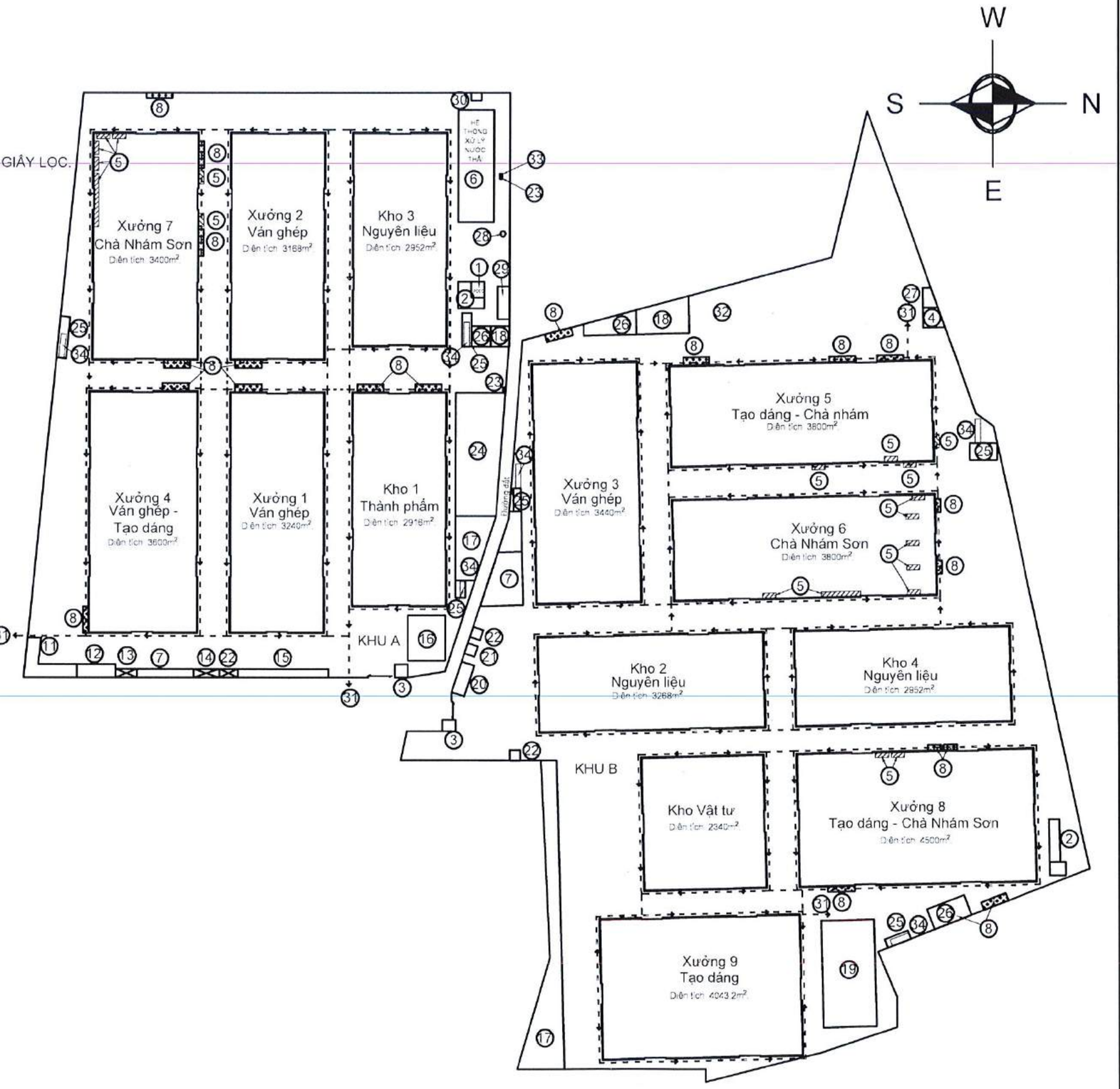

CHỦ ĐẦU TƯ:
CÔNG TY CP KỸ NGHỆ GỖ VIỆT
XÓM 3 KHU AN SƠN, PHƯỜNG AN ĐIỀN, TP BẾN CÁT, TỈNH BÌNH DƯƠNG
NGUYỄN VĂN NGHỆ

CHỈNH SỬA:

NGÀY:	LẦN:	MÔ TẢ:

GHI CHÚ:
Chỉ theo kích thước đã được xác định. Phải thông báo cho thiết kế những khác biệt về kích thước, nếu phát hiện trước khi tiến hành.

CÔNG TRÌNH

NHÀ MÁY CHẾ BIẾN GỖ

KHU PHỐ AN SƠN, PHƯỜNG AN ĐIỀN, TP BẾN CÁT, TỈNH BÌNH DƯƠNG

TÊN BẢN VẼ

SƠ ĐỒ THOÁT NƯỚC MƯA

KÍCH CỠ: A3 MÃ:

TỈ LỆ: NGÀY : 07/2024

SỐ BẢN VẼ:

SƠ ĐỒ THOÁT NƯỚC THẢI

GHI CHÚ:
1. KHO PCCC.
2. HỒ NƯỚC PCCC.
3. NHÀ BẢO VỆ.
4. KHO CHẤT THẢI NGUY HẠI.
5. HỆ THỐNG XỬ LÝ BỤI SƠN, HƠI DUNG MÔI BẰNG GIẤY LỌC.
6. HỆ THỐNG XỬ LÝ NƯỚC THẢI.
7. XƯỞNG CƠ ĐIỆN.
8. HỆ THỐNG THU GOM VÀ XỬ LÝ BỤI GỖ.
11. KHU ĐÓNG PALLET.
12. KHU MÀI DAO.
13. KHU CƠ, ĐIỆN.
14. MÁY PHÁT ĐIỆN.
15. NHÀ ĐỂ PALLET.
16. NHÀ VĂN PHÒNG.
17. NHÀ XE.
18. NHÀ CÚI.
19. HỒ CHỨA NƯỚC MƯA.
20. TRẠM CÂN.
21. TRỤ DẦU.
22. TRẠM BIẾN ÁP.
23. BỂ TÁCH MỠ.
24. CĂN TIN.
25. NHÀ VỆ SINH(WC).
26. NHÀ CHỨA BỤI.
27. KHO CHẤT THẢI RẮN THÔNG THƯỜNG.
28. GIẾNG KHOAN.
29. BỒN CHỨA NƯỚC SINH HOẠT.
30. KHU VỰC TẬP KẾT CHẤT THẢI RẮN SINH HOẠT.
31. VỊ TRÍ THOÁT NƯỚC MƯA.
32. VỊ TRÍ NƯỚC THẢI SAU XỬ LÝ TỰ THẤM.
33. HỒ THU GOM NƯỚC THẢI.
34. BỂ TỰ HOẠI.

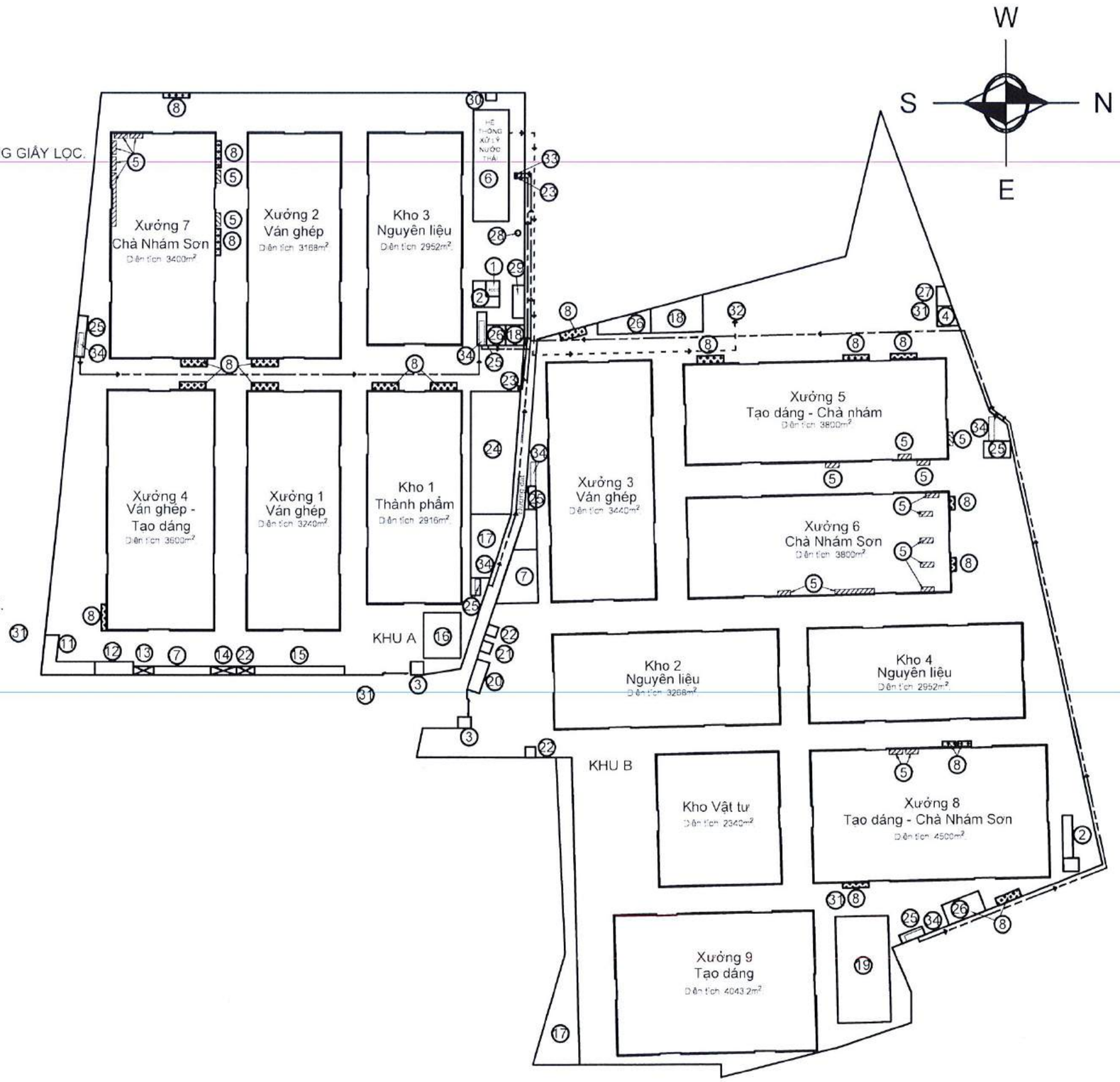

Nước thải nhà vệ sinh(Ø42) ——— - - - ———→
Nước thải đã xử lý(Ø42) - - - - - - - - →
Nước thải nhà ăn(Ø34) ——— - - ———→

CHỦ ĐẦU TƯ
CÔNG TY CP KỸ NGHỆ GỖ VIỆT
KHU PHỐ AN SƠN, PHƯỜNG AN ĐIỀN, TP BẾN CÁT, TỈNH BÌNH DƯƠNG

CP KỸ NGHỆ GỖ VIỆT
NGUYỄN VĂN NGHỆ

CHỈNH SỬA:

NGÀY:	LẦN:	MÔ TẢ:

GHI CHÚ:
Chỉ theo kích thước đã được xác định. Phải thông báo cho thiết kế những khác biệt về kích thước, nếu phát hiện trước khi tiến hành.

CÔNG TRÌNH

NHÀ MÁY CHẾ BIẾN GỖ

KHU PHỐ AN SƠN, PHƯỜNG AN ĐIỀN, TP BẾN CÁT, TỈNH BÌNH DƯƠNG

TÊN BẢN VẼ

SƠ ĐỒ THOÁT NƯỚC THẢI

KÍCH CỠ: A3 MÃ:

TỈ LỆ: NGÀY : 07/2024

SỐ BẢN VẼ:

SƠ ĐỒ VỊ TRÍ QUAN TRẮC MÔI TRƯỜNG

STT	VỊ TRÍ QUAN TRẮC	KÝ HIỆU
1	Hồ chứa nước thải sau xử lý tại HTXL nước thải	NT1
2	Ống thoát khí thải sau HTXL bụi sơn và dung môi	KTS1
3	Ống thoát khí thải sau HTXL bụi sơn và dung môi	KTS2
4	Ống thoát khí thải sau HTXL bụi sơn và dung môi	KTS3
5	Ống thoát khí thải sau HTXL bụi sơn và dung môi	KTS4
6	Ống thoát khí thải sau HTXL bụi sơn và dung môi	KTS5
7	Ống thoát khí thải sau HTXL bụi sơn và dung môi	KTS6
8	Ống thoát khí thải sau HTXL bụi sơn và dung môi	KTS7
9	Ống thoát khí thải sau HTXL bụi sơn và dung môi	KTS8
10	Ống thoát khí thải sau HTXL bụi sơn và dung môi	KTS9
11	Ống thoát khí thải sau HTXL bụi sơn và dung môi	KTS10
12	Ống thoát khí thải sau HTXL bụi sơn và dung môi	KTS11
13	Ống thoát khí thải sau HTXL bụi sơn và dung môi	KTS12
14	Ống thoát khí thải sau HTXL bụi sơn và dung môi	KTS13
15	Ống thoát khí thải sau HTXL bụi sơn và dung môi	KTS14
16	Ống thoát khí thải sau HTXL bụi sơn và dung môi	KTS15
17	Ống thoát khí thải sau HTXL bụi sơn và dung môi	KTS16
18	Ống thoát khí thải sau HTXL bụi sơn và dung môi	KTS17
19	Ống thoát khí thải sau HTXL bụi sơn và dung môi	KTS18
20	Ống thoát khí thải sau HTXL bụi sơn và dung môi	KTS19
21	Ống thoát khí thải sau HTXL bụi sơn và dung môi	KTS20
22	Ống thoát khí thải sau HTXL bụi sơn và dung môi	KTS21
23	Ống thoát khí thải sau HTXL bụi sơn và dung môi	KTS22
24	Ống thoát khí thải sau HTXL bụi sơn và dung môi	KTS23
25	Ống thoát khí thải sau HTXL bụi sơn và dung môi	KTS24
26	Ống thoát khí thải sau HTXL bụi gỗ	KT1
27	Ống thoát khí thải sau HTXL bụi gỗ	KT2
28	Ống thoát khí thải sau HTXL bụi gỗ	KT3
29	Ống thoát khí thải sau HTXL bụi gỗ	KT4
30	Ống thoát khí thải sau HTXL bụi gỗ	KT5
31	Ống thoát khí thải sau HTXL bụi gỗ	KT6
32	Ống thoát khí thải sau HTXL bụi gỗ	KT7
33	Ống thoát khí thải sau HTXL bụi gỗ	KT8
34	Ống thoát khí thải sau HTXL bụi gỗ	KT9

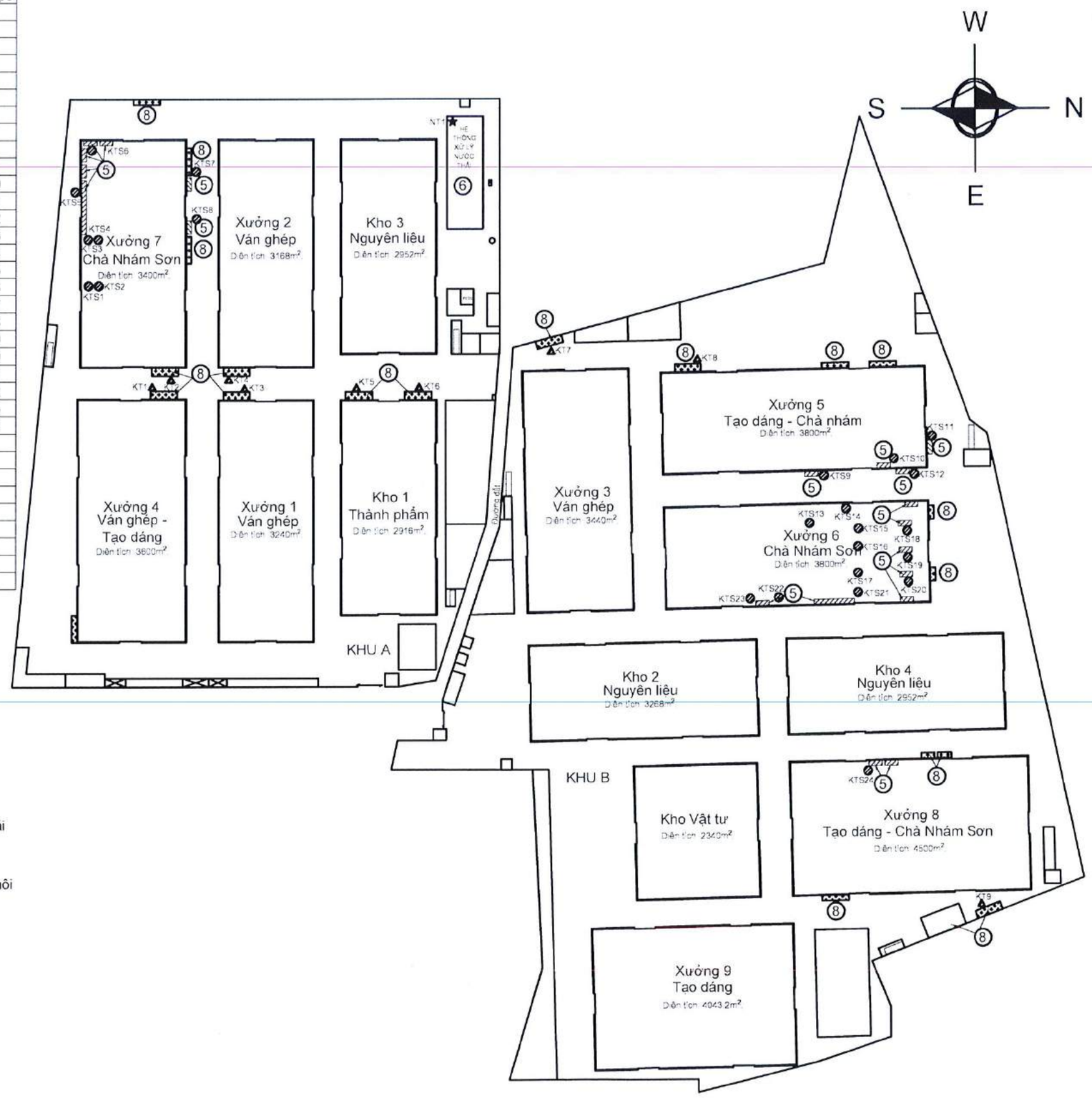

Hồ chứa nước thải sau xử lý tại HTXL nước thải

Ống thoát khí thải sau HTXL bụi sơn và dung môi

Ống thoát khí thải sau HTXL bụi gỗ

CHỦ ĐẦU TƯ:
CÔNG TY CP KỸ NGHỆ GỖ VIỆT

CHỈNH SỬA:

NGÀY:	LẦN:	MÔ TẢ:

GHI CHÚ:
Chỉ theo kích thước đã được xác định. Phải thông báo cho thiết kế những khác biệt về kích thước, nếu phát hiện trước khi tiến hành.

CÔNG TRÌNH

NHÀ MÁY CHẾ BIẾN GỖ

KHU PHỐ AN SƠN, PHƯỜNG AN ĐIỀN, TP. BẾN CÁT, TỈNH BÌNH DƯƠNG

TÊN BẢN VẼ

SƠ ĐỒ VỊ TRÍ QUAN TRẮC MÔI TRƯỜNG

KÍCH CỠ: A3 MÃ:

TỈ LỆ: NGÀY : 07/2024

SỐ BẢN VẼ:

BẢN VẼ THIẾT KẾ
DESIGN DRAWING

HẠNG MỤC: BỂ TỰ HOẠI

① HẦM CHỨA PHÂN - DIGESTION TANK
② HẦM LẮNG - LEACHING TANK 1
③ HẦM LỌC - LEACHING TANK 2
④ ỐNG THU PHÂN - INLET SOIL PIPE
⑤ ỐNG THOÁT NƯỚC THẢI - OUTLET PIPE

A
- CHỐNG THẤM - WATER PROOFING
- LỚP VỮA M75 DÀY 20mm - MORTA G75, THICK 20mm
- BÊ TÔNG ĐÁ 1 x 2 M250 - R.C AGG 1 x 2 , G 250, THÉP 10a150, 2 LỚP, STEEL 10a150, 2 LAYER
- BÊ TÔNG LÓT ĐÁ 1x 2 M 100 - CONCRETE AGG 1x2 , G 100
- ĐÁ 4x6 DÀY 100 - AGG 4x6 THICK 100 M/M
- ĐẤT TỰ NHIÊN ĐẦM CHẶT - SOIL COMPACTED

CÔNG TY TNHH MTV HOÀNG TIẾN MINH

BẢN VẼ HOÀN CÔNG

Ngày 19 tháng 12 năm 2014

ĐƠN VỊ THI CÔNG	ĐƠN VỊ GIÁM SÁT	CHỦ ĐẦU TƯ
KS: Tăng Đăng Duy	KTS: Thái Đăng Hiền	Kiều Tấn Thái

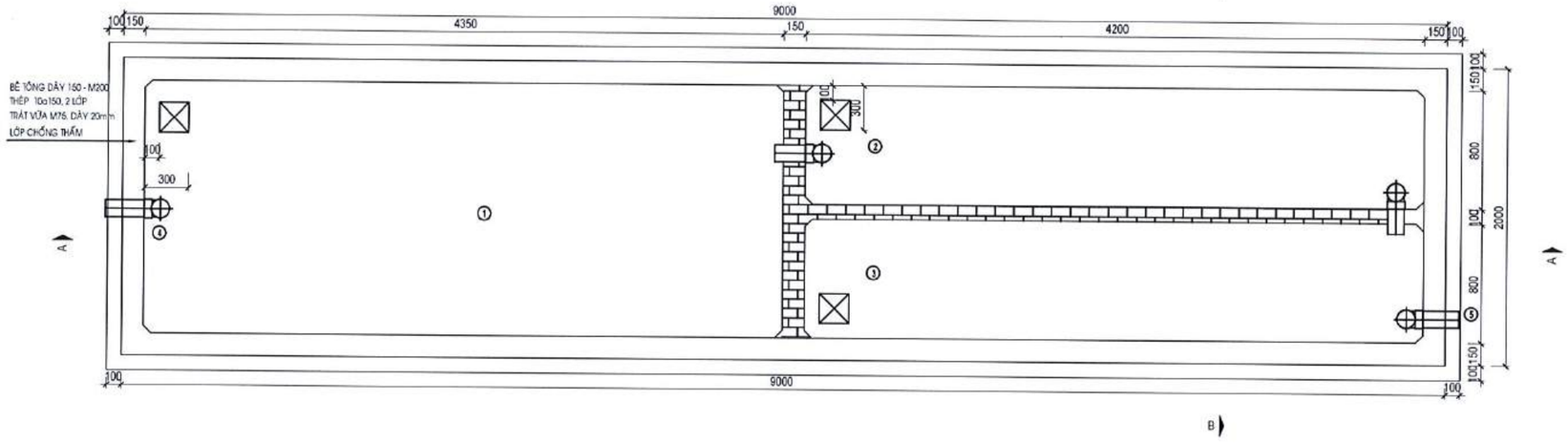

MẶT BẰNG BỂ TỰ HOẠI
TL: 1/25

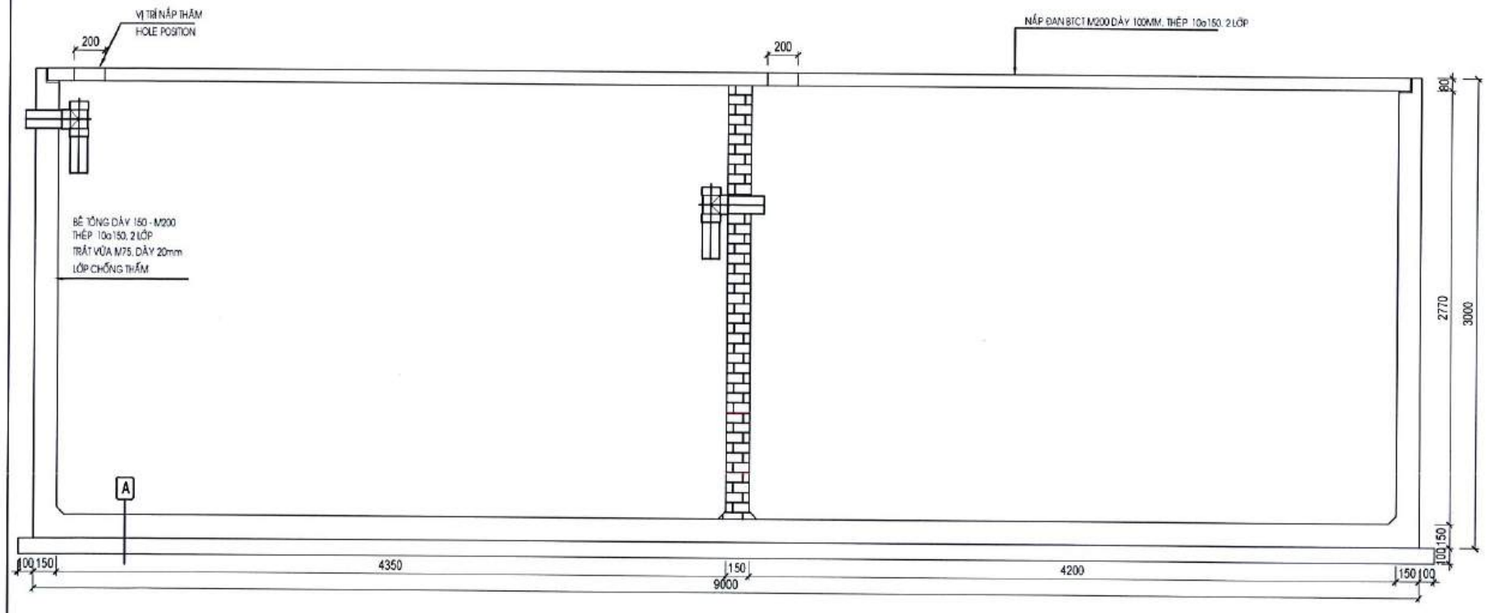

MẶT CẮT A-A
TL: 1/25

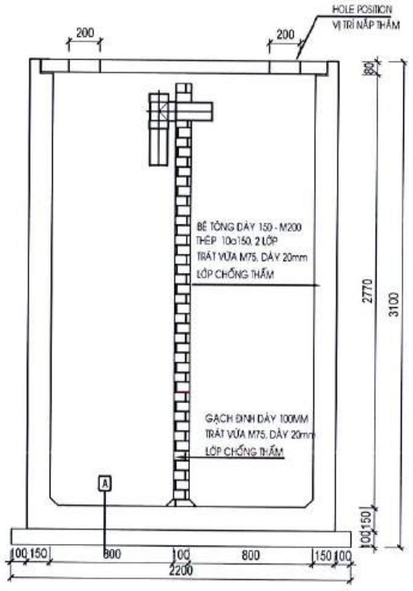

MẶT CẮT B-B
TL: 1/25

GHI CHÚ / NOTE:
Không nhân tỉ lệ từ bản vẽ này. Luôn luôn kiểm tra kích thước trên công trình trước khi thi công. Nghiêm cấm mọi hành động sao chép hoặc sử dụng lại thông tin từ bản vẽ này mà không được sự đồng ý của Công Ty TNHH MTV Hoàng Tiến Minh.
Nhà thầu thi công phải phối hợp 3 bộ môn Kết Cấu, MEP, Kiến Trúc. Nếu phát hiện thông tin không đồng bộ giữa các bản vẽ trong hồ sơ cần phối hợp với đơn vị thiết kế để điều chỉnh trước khi tiến hành thi công.

Số / Rev.	Ngày / Date	Mô tả /Description

TÊN CÔNG TRÌNH | PROJECT TITLE
CÔNG TRÌNH PHỤ TRỢ
Địa chỉ: Thửa đất 358, Tờ bản đồ 42, Ấp An Sơn, Phường An Điền, TP Bến Cát, Tỉnh Bình Dương

CHỦ ĐẦU TƯ | INVESTOR
CÔNG TY CỔ PHẦN KỸ NGHỆ GỖ VIỆT
Địa chỉ: Thửa đất 358, Tờ bản đồ 42, Ấp An Sơn, Phường An Điền, TP Bến Cát, Tỉnh Bình Dương
Người đại diện: NGUYỄN VĂN NGHỆ

TƯ VẤN THIẾT KẾ | CONSULTANT DESIGN
CÔNG TY TNHH MTV HOÀNG TIẾN MINH
141/04, Đường Lê Hồng Phong, Khu Phố 7, P.Phú Lợi, TP.Thủ Dầu Một, T.Bình Dương
Tel: 0909961695
Email: congtyhoangtienminh@gmail.com
GIÁM ĐỐC | DIRECTOR
KS. Ninh Khắc Biển

CHỦ TRÌ | LEADER
KS. Tăng Đăng Duy

THIẾT KẾ | DESIGNER
KS. Tăng Đăng Duy

VẼ | DRAWN BY
KS. Tăng Đăng Duy

KIỂM TRA | CHECKED BY
KS. Lê Đại Dương

HẠNG MỤC | ITEM
NHÀ XƯỞNG 1 VÀ NHÀ XƯỞNG 2

TÊN BẢN VẼ | DRAWING TITLE
MẶT BẰNG BỂ TỰ HOẠI
MẶT CẮT A-A
MẶT CẮT B-B

GIAI ĐOẠN THIẾT KẾ / DESIGN PHASE
THIẾT KẾ KỸ THUẬT

BỘ PHẬN THIẾT KẾ | DESIGN DISCIPLINE	KHỔ GIẤY | SHEET SIZE
	A2
SỐ BẢN VẼ | DRAWING NUMBER	NGÀY | DATE
BTH-01	08/2024

① HẦM CHỨA PHÂN - DIGESTION TANK
② HẦM LẮNG - LEACHING TANK 1
③ HẦM LỌC - LEACHING TANK 2
④ ỐNG THU PHÂN - INLET SOIL PIPE
⑤ ỐNG THOÁT NƯỚC THẢI - OUTLET PIPE

A

- CHỐNG THẤM - WATER PROOFING
- LỚP VỮA M75 DÀY 20mm - MORTA G75, THICK 20mm
- BÊ TÔNG ĐÁ 1 x 2 M250 - R.C AGG 1 x 2 , G 250, THÉP 10a150, 2 LỚP, STEEL 10a150, 2 LAYER
- BÊ TÔNG LÓT ĐÁ 1x 2 M 100 - CONCRETE AGG 1x2 , G 100
- ĐÁ 4x6 DÀY 100 - AGG 4x6 THICK 100 MM
- ĐẤT TỰ NHIÊN ĐẦM CHẶT - SOIL COMPACTED

CÔNG TY TNHH MTV HOÀNG TIẾN MINH

BẢN VẼ HOÀN CÔNG

Ngày . 09 . tháng . 09 . năm . . 2011 . . .

ĐƠN VỊ THI CÔNG	ĐƠN VỊ GIÁM SÁT	CHỦ ĐẦU TƯ
KS: Tăng Đăng Duy	KTS: Thái Đăng Hiền	Kiều Tấn Thái

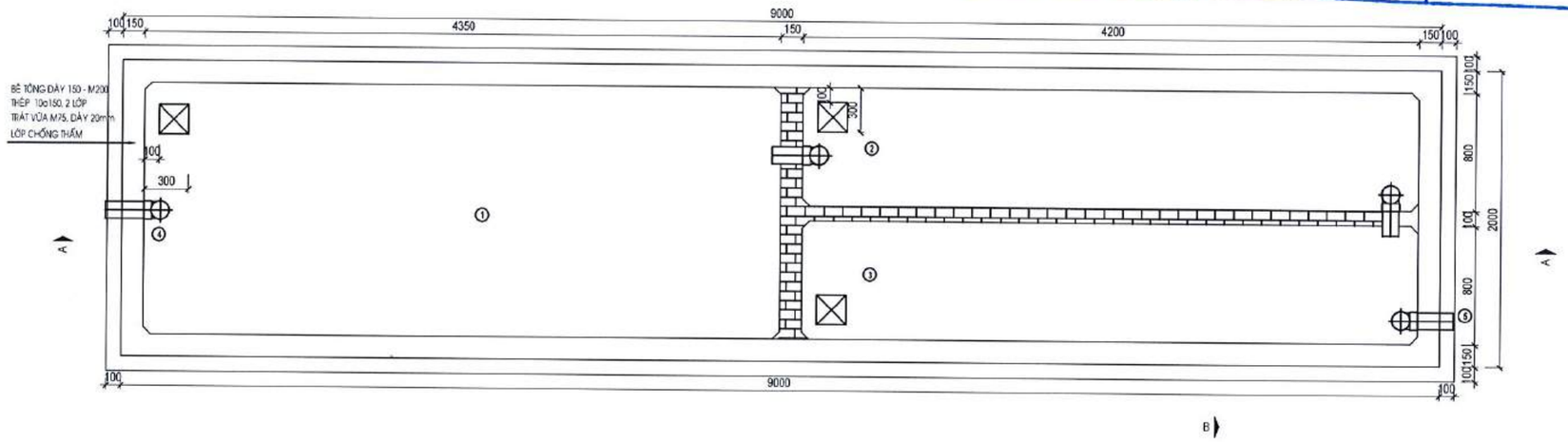

MẶT BẰNG BỂ TỰ HOẠI

TL: 1/25

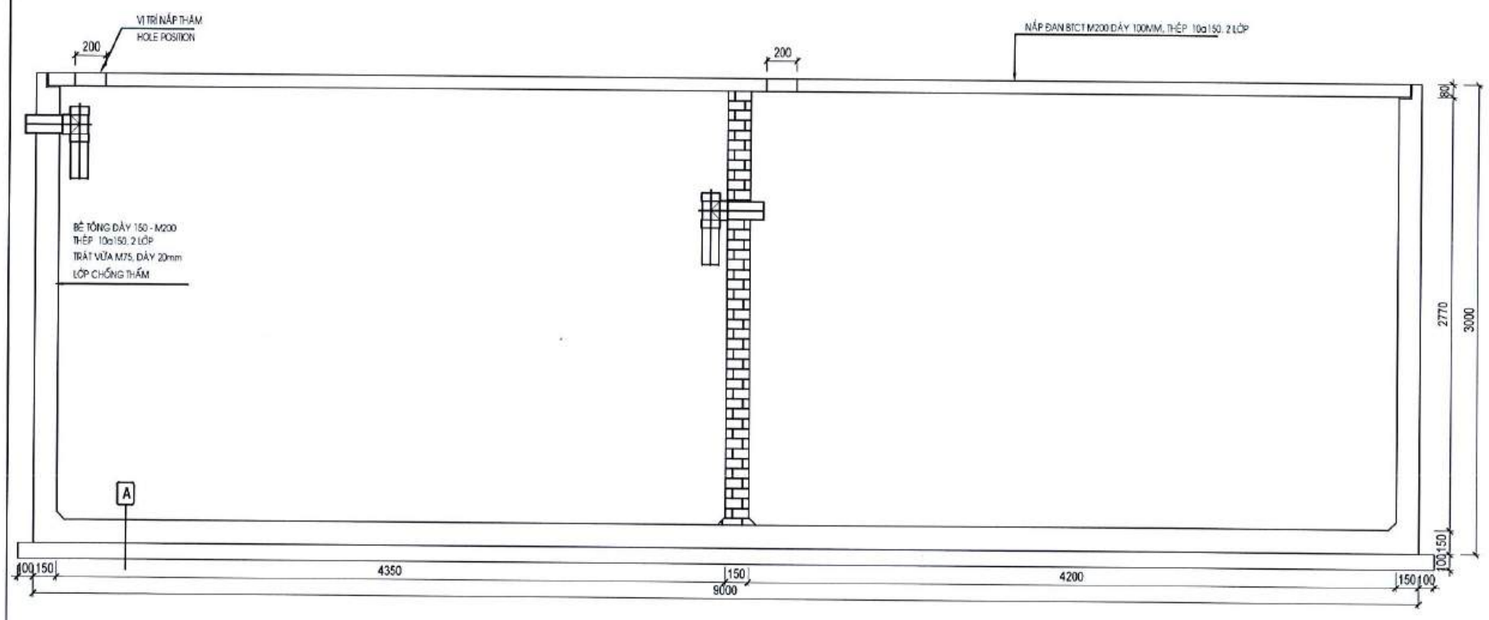

MẶT CẮT A-A

TL: 1/25

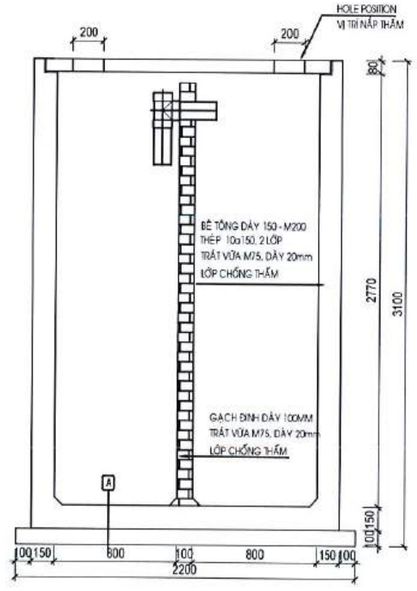

MẶT CẮT B-B

TL: 1/25

GHI CHÚ / NOTE:

Không nhân tỉ lệ từ bản vẽ này. Luôn luôn kiểm tra kích thước trên công trình trước khi thi công. Nghiêm cấm mọi hành động sao chép hoặc sử dụng lại thông tin từ bản vẽ này mà không được sự đồng ý của Công Ty TNHH MTV Hoàng Tiến Minh.
Nhà thầu thi công phải phối hợp 3 bộ môn Kết Cấu, MEP, Kiến Trúc. Nếu phát hiện thông tin không đồng bộ giữa các bản vẽ trong hồ sơ cần phối hợp với đơn vị thiết kế để điều chỉnh trước khi tiến hành thi công.

Số / Rev.	Ngày / Date	Mô tả /Description

TÊN CÔNG TRÌNH | PROJECT TITLE

CÔNG TRÌNH PHỤ TRỢ

Địa chỉ: Thửa đất 358, Tờ bản đồ 42, Ấp An Sơn, Phường An Điền, TP Bến Cát, Tỉnh Bình Dương

CHỦ ĐẦU TƯ | INVESTOR

CÔNG TY CỔ PHẦN KỸ NGHỆ GỖ VIỆT

Địa chỉ: Thửa đất 358, Tờ bản đồ 42, Ấp An Sơn, Phường An Điền, TP Bến Cát, Tỉnh Bình Dương

Người đại diện: NGUYỄN VĂN NGHỆ

TƯ VẤN THIẾT KẾ | CONSULTANT DESIGN

CÔNG TY TNHH MTV HOÀNG TIẾN MINH

41/94, Đường Lê Hồng Phong, Khu Phố 7
P. Phú Lợi, TP.Thủ Dầu Một, T.Bình Dương
Tel: 0909381005
Email: congtyhoangtienminh@gmail.com

GIÁM ĐỐC | DIRECTOR

KS. Ninh Khắc Biên

CHỦ TRÌ | LEADER

KS. Tăng Đăng Duy

THIẾT KẾ | DESIGNER

KS. Tăng Đăng Duy

VẼ | DRAWN BY

KS. Tăng Đăng Duy

KIỂM TRA | CHECKED BY

KS. Lê Đại Dương

HẠNG MỤC | ITEM

NHÀ XƯỞNG 3

TÊN BẢN VẼ | DRAWING TITLE

MẶT BẰNG BỂ TỰ HOẠI
MẶT CẮT A-A
MẶT CẮT B-B

GIAI ĐOẠN THIẾT KẾ / DESIGN PHASE

THIẾT KẾ KỸ THUẬT

BỘ PHẬN THIẾT KẾ | DESIGN DISCIPLINE	KHỔ GIẤY | SHEET SIZE
	A2
SỐ BẢN VẼ | DRAWING NUMBER	NGÀY | DATE
BTH-02	08/2024

① HẦM CHỨA PHÂN - DIGESTION TANK
② HẦM LẮNG - LEACHING TANK 1
③ HẦM LỌC - LEACHING TANK 2
④ ỐNG THU PHÂN - INLET SOIL PIPE
⑤ ỐNG THOÁT NƯỚC THẢI - OUTLET PIPE

A

- CHỐNG THẤM - WATER PROOFING
- LỚP VỮA M75 DÀY 20mm - MORTA G75, THICK 20mm
- BÊ TÔNG ĐÁ 1 x 2 M250 - R.C AGG 1 x 2 , G 250, THÉP 10a150, 2 LỚP, STEEL 10a150, 2 LAYER
- BÊ TÔNG LÓT ĐÁ 1x 2 M 100 - CONCRETE AGG 1x2 , G 100
- ĐÁ 4x6 DÀY 100 - AGG 4x6 THICK 100 MM
- ĐẤT TỰ NHIÊN ĐẦM CHẶT - SOIL COMPACTED

CÔNG TY TNHH MTV HOÀNG TIẾN MINH

BẢN VẼ HOÀN CÔNG

Ngày . 19 . . tháng 12 . . năm . . 2019 . . . .

ĐƠN VỊ THI CÔNG	ĐƠN VỊ GIÁM SÁT	CHỦ ĐẦU TƯ
Duy	Hiền	Kiều Tấn Thái
KS: Tăng Đăng Duy	KTS: Thái Đăng Hiền	

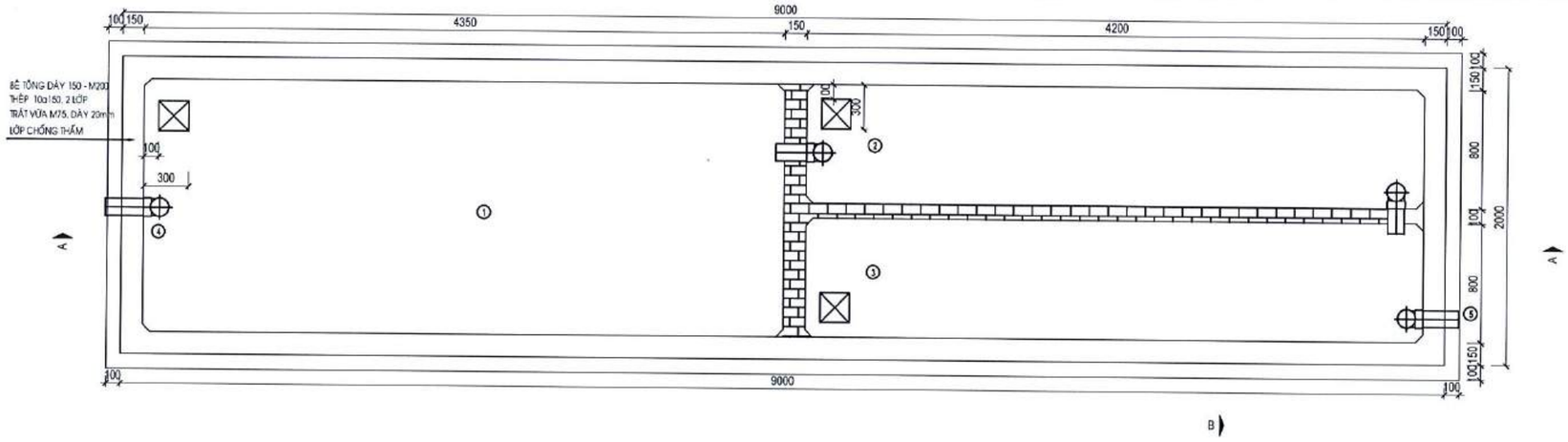

MẶT BẰNG BỂ TỰ HOẠI

TL: 1/25

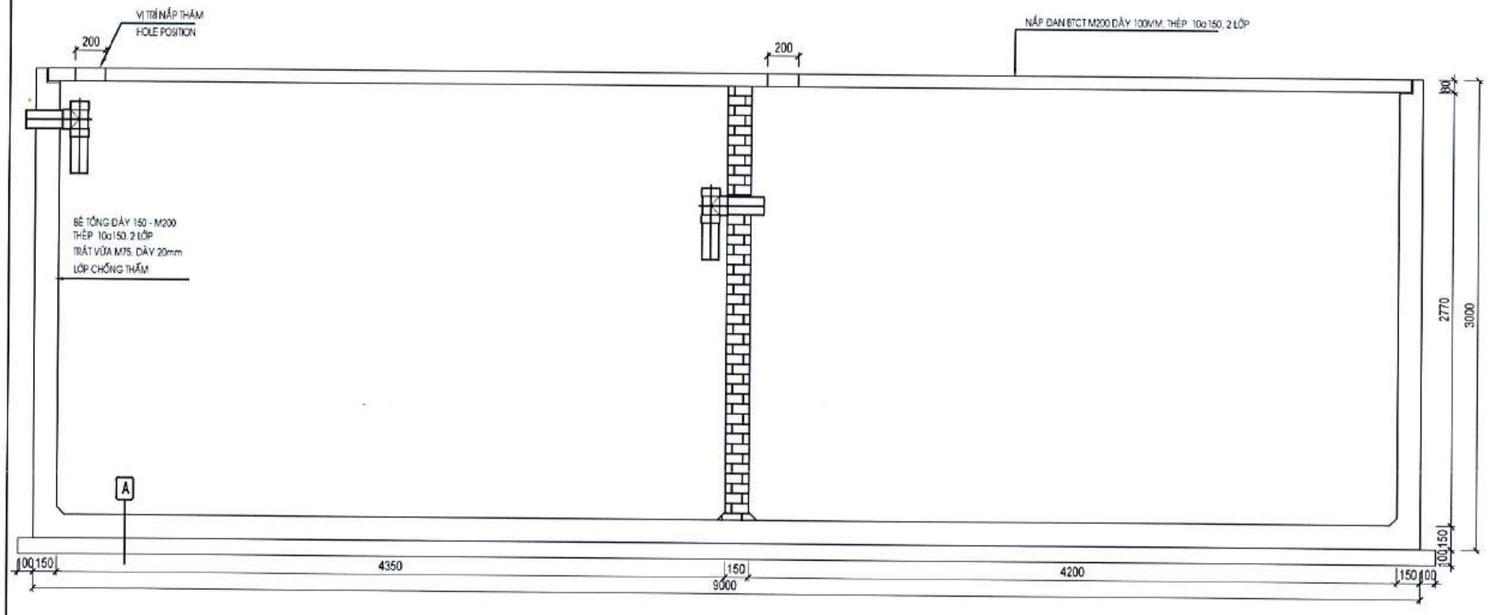

MẶT CẮT A-A

TL: 1/25

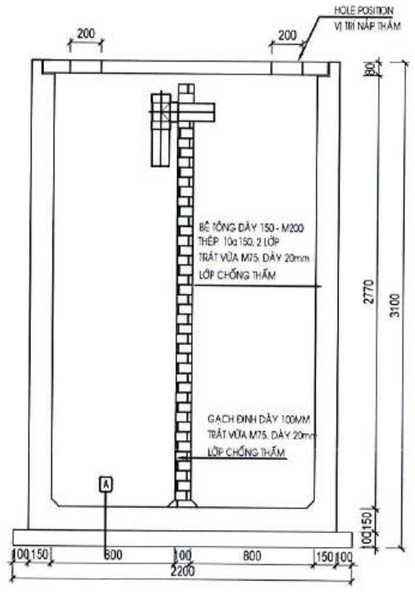

MẶT CẮT B-B

TL: 1/25

GHI CHÚ / NOTE:

Không nhân tỉ lệ từ bản vẽ này. Luôn luôn kiểm tra kích thước trên công trình trước khi thi công. Nghiêm cấm mọi hành động sao chép hoặc sử dụng lại thông tin từ bản vẽ này mà không được sự đồng ý của Công Ty TNHH MTV Hoàng Tiến Minh.
Nhà thầu thi công phải phối hợp 3 bộ môn Kết Cấu, MEP, Kiến Trúc. Nếu phát hiện thông tin không đồng bộ giữa các bản vẽ trong hồ sơ cần phối hợp với đơn vị thiết kế để điều chỉnh trước khi tiến hành thi công.

Số / Rev.	Ngày / Date	Mô tả /Description

TÊN CÔNG TRÌNH | PROJECT TITLE

CÔNG TRÌNH PHỤ TRỢ

Địa chỉ: Thửa đất 358, Tờ bản đồ 42, Ấp An Sơn, Phường An Điền, TP Bến Cát, Tỉnh Bình Dương

CHỦ ĐẦU TƯ | INVESTOR

CÔNG TY CỔ PHẦN KỸ NGHỆ GỖ VIỆT

Địa chỉ: Thửa đất 358, Tờ bản đồ 42, Ấp An Sơn, Phường An Điền, TP Bến Cát, Tỉnh Bình Dương

Người đại diện: NGUYỄN VĂN NGHỆ

TƯ VẤN THIẾT KẾ | CONSULTANT DESIGN

CÔNG TY TNHH MTV HOÀNG TIẾN MINH

Đ/C: Đường Lê Hồng Phong, Khu Phố 7 P.Phú Lợi, TP. Thủ Dầu Một, T.Bình Dương
Tel: 0909881005
E-mail: dongtymoanotienminh@gmail.com

GIÁM ĐỐC | DIRECTOR

KS. Ninh Khắc Biên

CHỦ TRÌ | LEADER

KS. Tăng Đăng Duy

THIẾT KẾ | DESIGNER

KS. Tăng Đăng Duy

VẼ | DRAWN BY

KS. Tăng Đăng Duy

KIỂM TRA | CHECKED BY

KS. Lê Đại Dương

HẠNG MỤC | ITEM

NHÀ XƯỞNG 4 VÀ NHÀ XƯỞNG 7

TÊN BẢN VẼ | DRAWING TITLE

MẶT BẰNG BỂ TỰ HOẠI
MẶT CẮT A-A
MẶT CẮT B-B

GIAI ĐOẠN THIẾT KẾ / DESIGN PHASE

THIẾT KẾ KỸ THUẬT

BỘ PHẬN THIẾT KẾ | DESIGN DISCIPLINE	KHỔ GIẤY | SHEET SIZE
	A2
SỐ BẢN VẼ | DRAWING NUMBER	NGÀY | DATE
BTH-03	08/2024

① HẦM CHỨA PHÂN - DIGESTION TANK
② HẦM LẮNG - LEACHING TANK 1
③ HẦM LỌC - LEACHING TANK 2
④ ỐNG THU PHÂN - INLET SOIL PIPE
⑤ ỐNG THOÁT NƯỚC THẢI - OUTLET PIPE

A
- CHỐNG THẤM - WATER PROOFING
- LỚP VỮA M75 DÀY 20mm - MORTA G75, THICK 20mm
- BÊ TÔNG ĐÁ 1 x 2 M250 - R.C AGG 1 x 2 , G 250, THÉP 10a150, 2 LỚP, STEEL 10a150, 2 LAYER
- BÊ TÔNG LÓT ĐÁ 1x 2 M 100 - CONCRETE AGG 1x2 , G 100
- ĐÁ 4x6 DÀY 100 - AGG 4x6 THICK 100 M/M
- ĐẤT TỰ NHIÊN ĐẦM CHẶT - SOIL COMPACTED

CÔNG TY TNHH MTV HOÀNG TIẾN MINH

BẢN VẼ HOÀN CÔNG

Ngày . 04 . tháng 11 . . năm . . 2015 . . . . .

ĐƠN VỊ THI CÔNG	ĐƠN VỊ GIÁM SÁT	CHỦ ĐẦU TƯ
KS: Tăng Đăng Duy	KTS: Thái Đăng Hiền	Kiều Tấn Thái

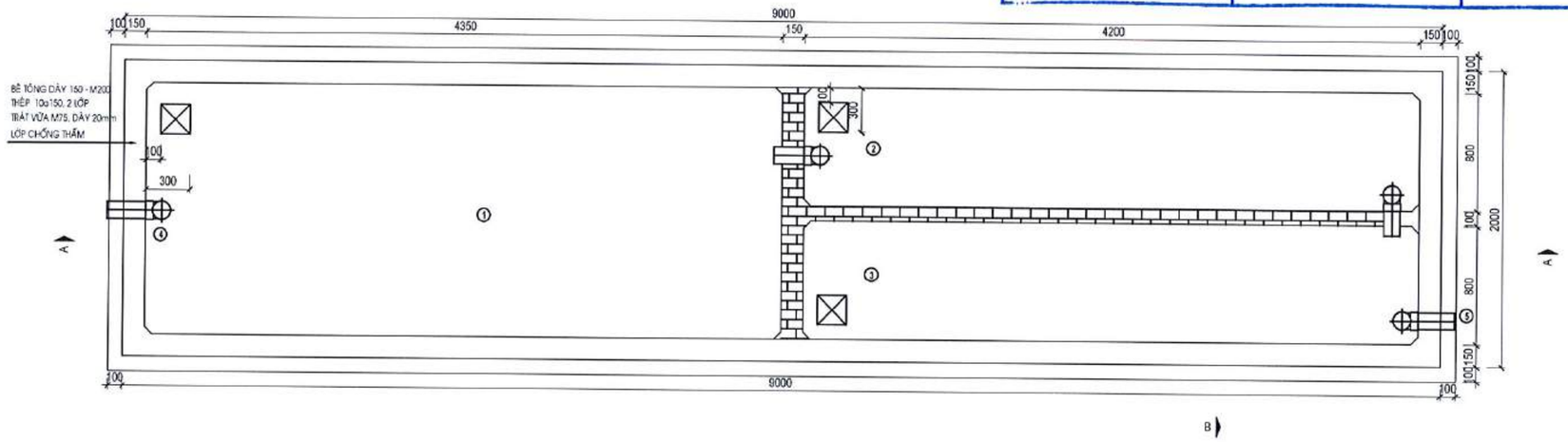

MẶT BẰNG BỂ TỰ HOẠI
TL: 1/25

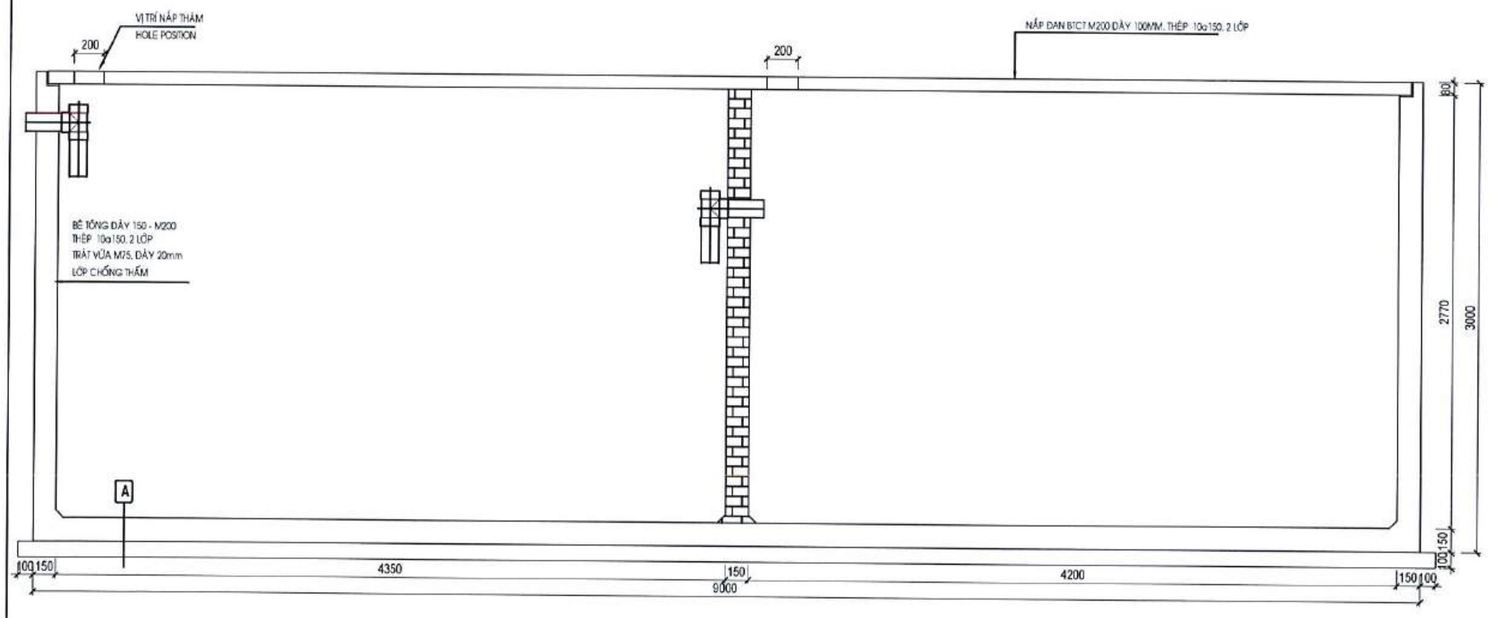

MẶT CẮT A-A
TL: 1/25

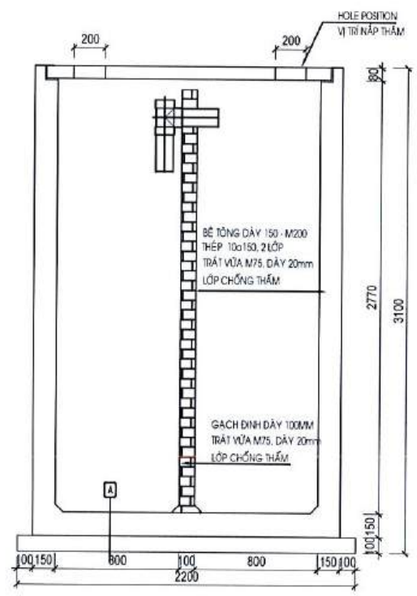

MẶT CẮT B-B
TL: 1/25

GHI CHÚ / NOTE:
Không nhân tỉ lệ từ bản vẽ này. Luôn luôn kiểm tra kích thước trên công trình trước khi thi công. Nghiêm cấm mọi hành động sao chép hoặc sử dụng lại thông tin từ bản vẽ này mà không được sự đồng ý của Công Ty TNHH MTV Hoàng Tiến Minh.
Nhà thầu thi công phải phối hợp 3 bộ môn Kết Cấu, MEP, Kiến Trúc. Nếu phát hiện thông tin không đồng bộ giữa các bản vẽ trong hồ sơ cần phối hợp với đơn vị thiết kế để điều chỉnh trước khi tiến hành thi công.

Số / Rev.	Ngày / Date	Mô tả /Description

TÊN CÔNG TRÌNH | PROJECT TITLE
CÔNG TRÌNH PHỤ TRỢ
Địa chỉ: Thửa đất 358, Tờ bản đồ 42, Ấp An Sơn, Phường An Điền, TP Bến Cát, Tỉnh Bình Dương

CHỦ ĐẦU TƯ | INVESTOR
CÔNG TY CỔ PHẦN KỸ NGHỆ GỖ VIỆT
Địa chỉ: Thửa đất 358, Tờ bản đồ 42, Ấp An Sơn, Phường An Điền, TP Bến Cát, Tỉnh Bình Dương
Người đại diện: NGUYỄN VĂN NGHỆ

TƯ VẤN THIẾT KẾ | CONSULTANT DESIGN
CÔNG TY TNHH MTV HOÀNG TIẾN MINH
41/34, Đường Lê Hồng Phong, Khu Phố 7
P.Phú Lợi, TP.Thủ Dầu Một, T.Bình Dương
Tel: 0909881005
Email: congtyhoantienminh@gmail.com
GIÁM ĐỐC | DIRECTOR
KS. Ninh Khắc Biển

CHỦ TRÌ | LEADER
KS. Tăng Đăng Duy

THIẾT KẾ | DESIGNER
KS. Tăng Đăng Duy

VẼ | DRAWN BY
KS. Tăng Đăng Duy

KIỂM TRA | CHECKED BY
KS. Lê Đại Dương

HẠNG MỤC | ITEM
NHÀ XƯỞNG 5 VÀ NHÀ XƯỞNG 6

TÊN BẢN VẼ | DRAWING TITLE
MẶT BẰNG BỂ TỰ HOẠI
MẶT CẮT A-A
MẶT CẮT B-B

GIAI ĐOẠN THIẾT KẾ / DESIGN PHASE
THIẾT KẾ KỸ THUẬT

BỘ PHẬN THIẾT KẾ | DESIGN DISCIPLINE	KHỔ GIẤY | SHEET SIZE
	A2
SỐ BẢN VẼ | DRAWING NUMBER	NGÀY | DATE
BTH-04	08/2024

① HẦM CHỨA PHÂN - DIGESTION TANK
② HẦM LẮNG - LEACHING TANK 1
③ HẦM LỌC - LEACHING TANK 2
④ ỐNG THU PHÂN - INLET SOIL PIPE
⑤ ỐNG THOÁT NƯỚC THẢI - OUTLET PIPE

A

- CHỐNG THẤM - WATER PROOFING
- LỚP VỮA M75 DÀY 20mm - MORTA G75, THICK 20mm
- BÊ TÔNG ĐÁ 1 x 2 M250 - R.C AGG 1 x 2 , G 250, THÉP 10a150, 2 LỚP, STEEL 10a150, 2 LAYER
- BÊ TÔNG LÓT ĐÁ 1x 2 M 100 - CONCRETE AGG 1x2 , G 100
- ĐÁ 4x6 DÀY 100 - AGG 4x6 THICK 100 M/M
- ĐẤT TỰ NHIÊN ĐẦM CHẶT - SOIL COMPACTED

CÔNG TY TNHH MTV HOÀNG TIẾN MINH

BẢN VẼ HOÀN CÔNG

Ngày . 14 . tháng . 01 . . năm . . 2019 . . . .

ĐƠN VỊ THI CÔNG	ĐƠN VỊ GIÁM SÁT	CHỦ ĐẦU TƯ
KS: Tăng Đăng Duy	KTS: Thái Đăng Hiền	Kiều Tấn Thái

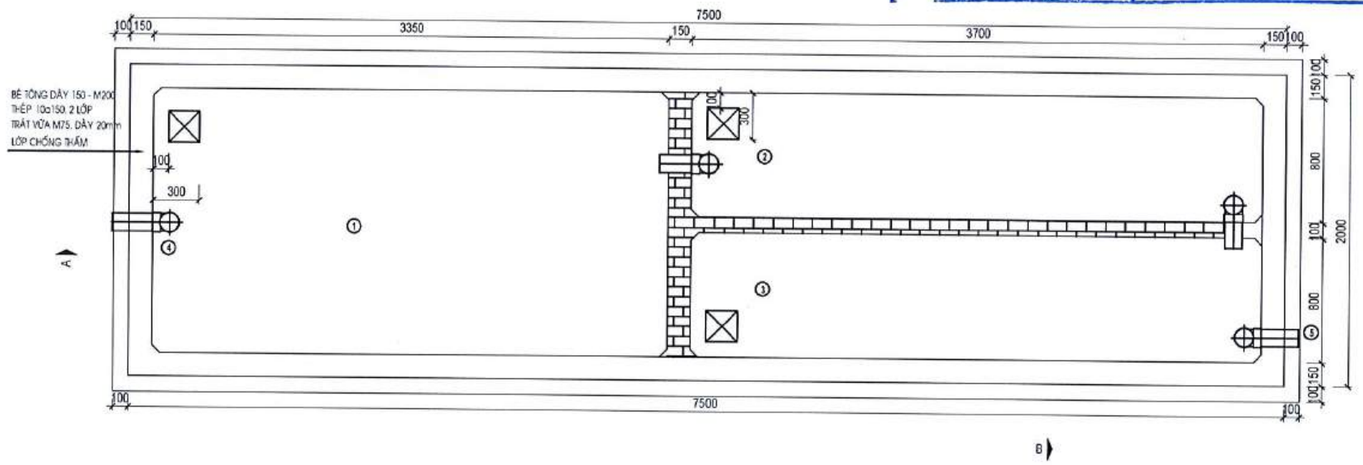

MẶT BẰNG BỂ TỰ HOẠI

TL: 1/25

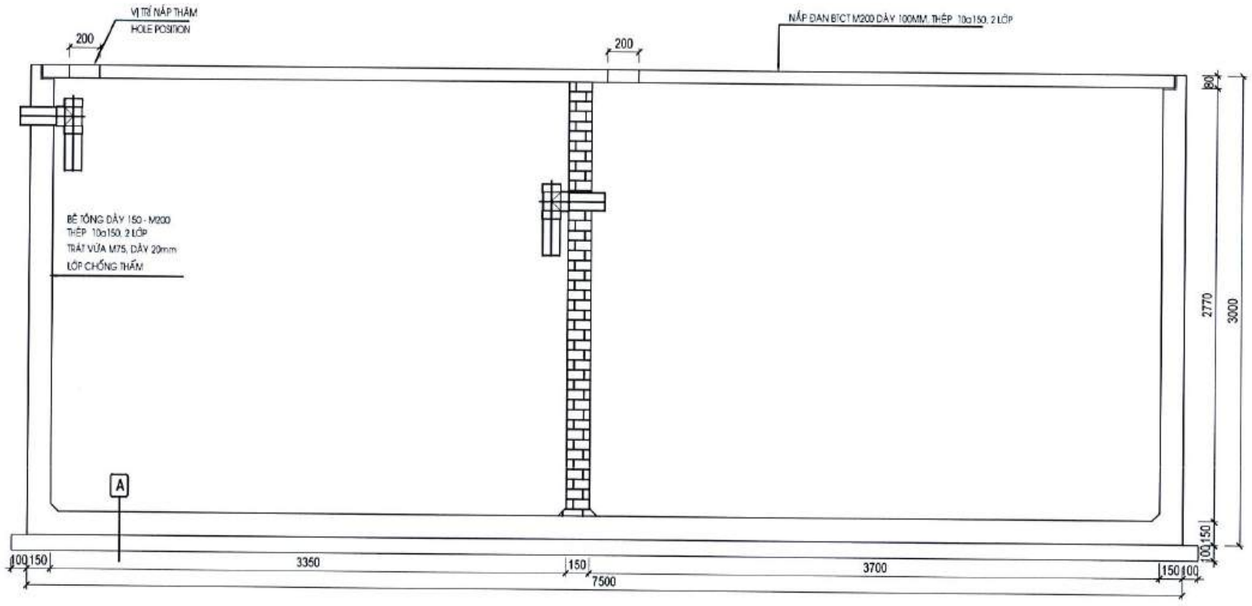

MẶT CẮT A-A

TL: 1/25

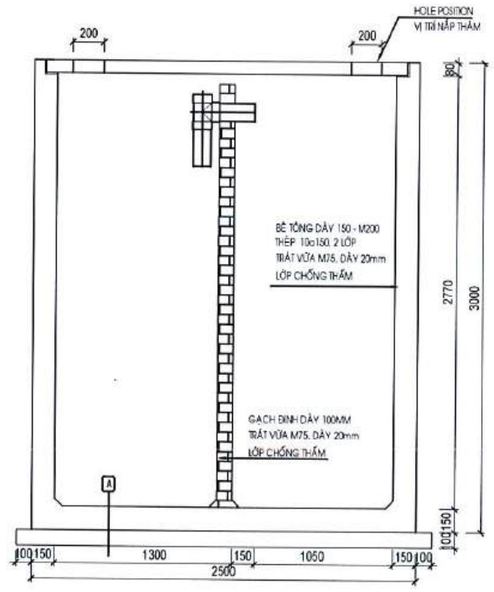

MẶT CẮT B-B

TL: 1/25

GHI CHÚ / NOTE:

Không nhân tỉ lệ từ bản vẽ này. Luôn luôn kiểm tra kích thước trên công trình trước khi thi công. Nghiêm cấm mọi hành động sao chép hoặc sử dụng lại thông tin từ bản vẽ này mà không được sự đồng ý của Công Ty TNHH MTV Hoàng Tiến Minh.
Nhà thầu thi công phải phối hợp 3 bộ môn Kết Cấu, MEP, Kiến Trúc. Nếu phát hiện thông tin không đồng bộ giữa các bản vẽ trong hồ sơ cần phối hợp với đơn vị thiết kế để điều chỉnh trước khi tiến hành thi công.

Số / Rev.	Ngày / Date	Mô tả /Description

TÊN CÔNG TRÌNH | PROJECT TITLE

CÔNG TRÌNH PHỤ TRỢ

Địa chỉ: Thửa đất 358, Tờ bản đồ 42, Ấp An Sơn, Phường An Điền, TP Bến Cát, Tỉnh Bình Dương

CHỦ ĐẦU TƯ / OWNER

CÔNG TY CỔ PHẦN KỸ NGHỆ GỖ VIỆT

Địa chỉ: Thửa đất 358, Tờ bản đồ 42, Ấp An Sơn, Phường An Điền, TP Bến Cát, Tỉnh Bình Dương

Người đại diện: NGUYỄN VĂN NGHỆ

TƯ VẤN THIẾT KẾ | CONSULTANT DESIGN

CÔNG TY TNHH MTV HOÀNG TIẾN MINH

2/934 (Đường Lê Hồng Phong, Khu Phố 7 P.Phú Lợi, TP. Thủ Dầu Một, T.Bình Dương
Tel: 0909881005
Email: congtyhoangtienminh@gmail.com

GIÁM ĐỐC | DIRECTOR

KS. Ninh Khắc Biên

CHỦ TRÌ | LEADER

KS. Tăng Đăng Duy

THIẾT KẾ | DESIGNER

KS. Tăng Đăng Duy

VẼ | DRAWN BY

KS. Tăng Đăng Duy

KIỂM TRA | CHECKED BY

KS. Lê Đại Dương

HẠNG MỤC | ITEM

NHÀ XƯỞNG 8

TÊN BẢN VẼ | DRAWING TITLE

MẶT BẰNG BỂ TỰ HOẠI
MẶT CẮT A-A
MẶT CẮT B-B

GIAI ĐOẠN THIẾT KẾ / DESIGN PHASE

THIẾT KẾ KỸ THUẬT

BỘ PHẬN THIẾT KẾ | DESIGN DISCIPLINE	KHỔ GIẤY | SHEET SIZE
	A2
SỐ BẢN VẼ | DRAWING NUMBER	NGÀY | DATE
BTH-05	08/2024

① HẦM CHỨA PHÂN - DIGESTION TANK
② HẦM LẮNG - LEACHING TANK 1
③ HẦM LỌC - LEACHING TANK 2
④ ỐNG THU PHÂN - INLET SOIL PIPE
⑤ ỐNG THOÁT NƯỚC THẢI - OUTLET PIPE

A
- CHỐNG THẤM - WATER PROOFING
- LỚP VỮA M75 DÀY 20mm - MORTA G75, THICK 20mm
- BÊ TÔNG ĐÁ 1 x 2 M250 - R.C AGG 1 x 2 , G 250, THÉP 10a150, 2 LỚP, STEEL 10a150, 2 LAYER
- BÊ TÔNG LÓT ĐÁ 1x 2 M 100 - CONCRETE AGG 1x2 , G 100
- ĐÁ 4x6 DÀY 100 - AGG 4x6 THICK 100 M/M
- ĐẤT TỰ NHIÊN ĐẦM CHẶT - SOIL COMPACTED

CÔNG TY TNHH MTV HOÀNG TIẾN MINH
BẢN VẼ HOÀN CÔNG
Ngày . 19 . tháng . 12 . năm . 2014 . . . . .

ĐƠN VỊ THI CÔNG	ĐƠN VỊ GIÁM SÁT	CHỦ ĐẦU TƯ
KS: Tăng Đăng Duy	KTS: Thái Đăng Hiển	Kiều Tấn Thái

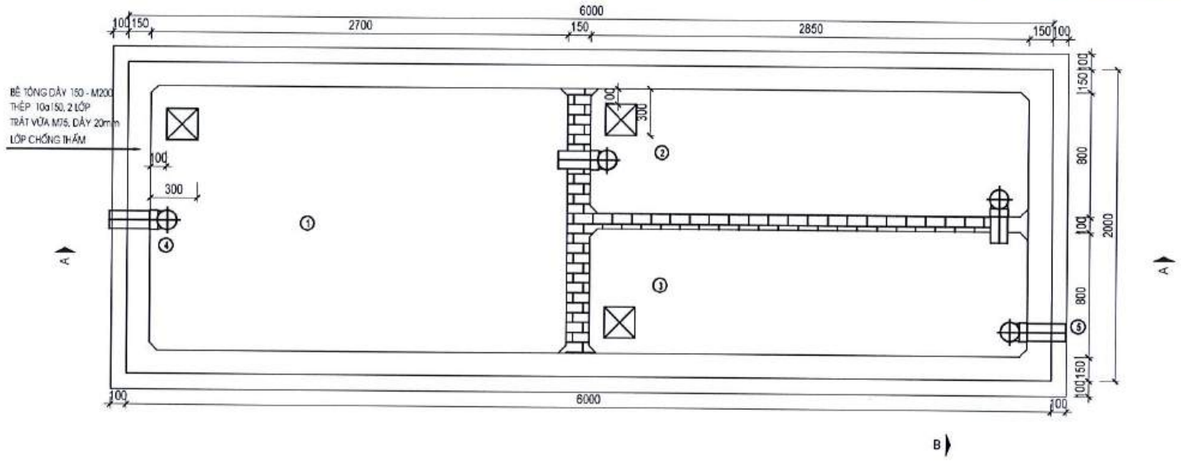

MẶT BẰNG BỂ TỰ HOẠI
TL: 1/25

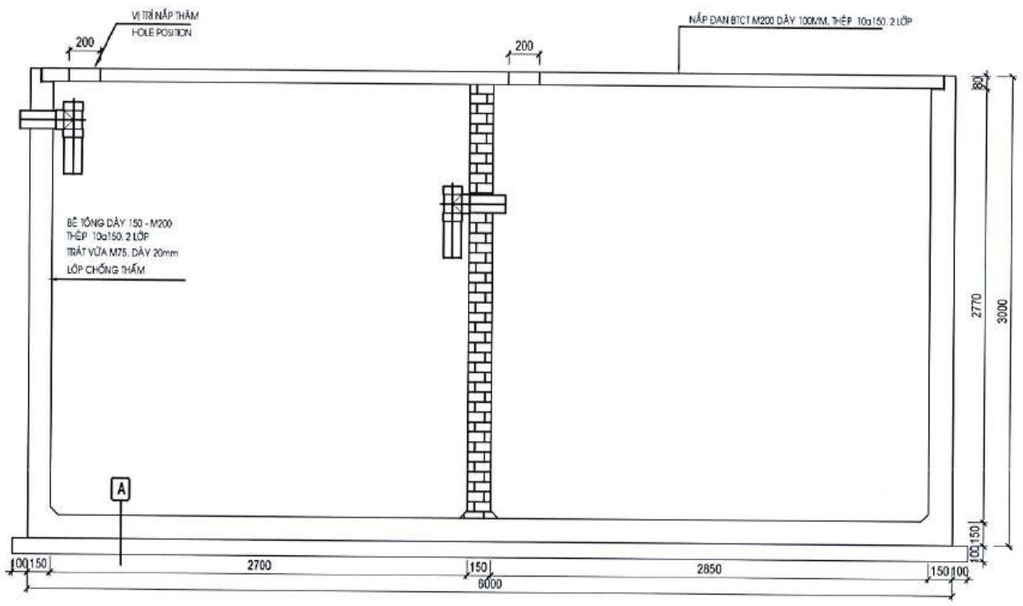

MẶT CẮT A-A
TL: 1/25

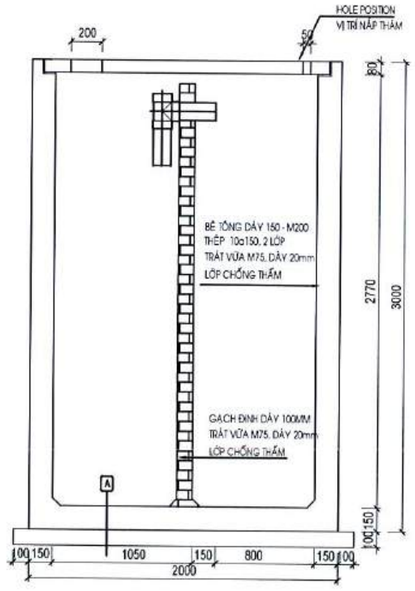

MẶT CẮT B-B
TL: 1/25

GHI CHÚ / NOTE:
Không nhân tỉ lệ từ bản vẽ này. Luôn luôn kiểm tra kích thước trên công trình trước khi thi công. Nghiêm cấm mọi hành động sao chép hoặc sử dụng lại thông tin từ bản vẽ này mà không được sự đồng ý của Công Ty TNHH MTV Hoàng Tiến Minh.
Nhà thầu thi công phải phối hợp 3 bộ môn Kết Cấu, MEP, Kiến Trúc. Nếu phát hiện thông tin không đồng bộ giữa các bản vẽ trong hồ sơ cần phối hợp với đơn vị thiết kế để điều chỉnh trước khi tiến hành thi công.

Số / Rev.	Ngày / Date	Mô tả /Description

TÊN CÔNG TRÌNH | PROJECT TITLE
CÔNG TRÌNH PHỤ TRỢ
Địa chỉ: Thửa đất 358, Tờ bản đồ 42, Ấp An Sơn, Phường An Điền, TP Bến Cát, Tỉnh Bình Dương

CHỦ ĐẦU TƯ / INVESTOR
CÔNG TY CỔ PHẦN KỸ NGHỆ GỖ VIỆT
Địa chỉ: Thửa đất 358, Tờ bản đồ 42, Ấp An Sơn, Phường An Điền, TP Bến Cát, Tỉnh Bình Dương
Người đại diện: NGUYỄN VĂN NGHỆ

TƯ VẤN THIẾT KẾ | CONSULTANT DESIGN
CÔNG TY TNHH MTV HOÀNG TIẾN MINH
41/94, Đường Lê Hồng Phong, Khu Phố 7
P. Phú Cường, TP. Thủ Dầu Một, T.Bình Dương
Tel: 0900881085
Email: congtyhoangtienminh@gmail.com

GIÁM ĐỐC | DIRECTOR
KS. Ninh Khắc Biên

CHỦ TRÌ | LEADER
KS. Tăng Đăng Duy

THIẾT KẾ | DESIGNER
KS. Tăng Đăng Duy

VẼ | DRAWN BY
KS. Tăng Đăng Duy

KIỂM TRA | CHECKED BY
KS. Lê Đại Dương

HẠNG MỤC | ITEM
VĂN PHÒNG

TÊN BẢN VẼ | DRAWING TITLE
MẶT BẰNG BỂ TỰ HOẠI
MẶT CẮT A-A
MẶT CẮT B-B

GIAI ĐOẠN THIẾT KẾ / DESIGN PHASE
THIẾT KẾ KỸ THUẬT

BỘ PHẬN THIẾT KẾ | DESIGN DISCIPLINE	KHỔ GIẤY | SHEET SIZE
	A2
SỐ BẢN VẼ | DRAWING NUMBER	NGÀY | DATE
BTH-06	08/2024

A
- CHỐNG THẤM - WATER PROOFING
- LỚP VỮA M75 DÀY 20mm - MORTA G75, THICK 20mm
- BÊ TÔNG ĐÁ 1 x 2 M250 - R.C AGG 1 x 2 , G 250, THÉP 10a150, 2 LỚP, STEEL 10a150, 2 LAYER
- BÊ TÔNG LÓT ĐÁ 1x 2 M 100 - CONCRETE AGG 1x2 , G 100
- ĐÁ 4x6 DÀY 100 - AGG 4x6 THICK 100 M/M
- ĐẤT TỰ NHIÊN ĐẦM CHẶT - SOIL COMPACTED

CÔNG TY TNHH MTV HOÀNG TIÊN MINH

BẢN VẼ HOÀN CÔNG

Ngày 19 . . tháng . 12 . năm . 2019 . . . . .

ĐƠN VỊ THI CÔNG	ĐƠN VỊ GIÁM SÁT	CHỦ ĐẦU TƯ
Duy	Hiền	Kiều Tấn Thái
KS: Tăng Đăng Duy	KTS: Thái Đăng Hiền	

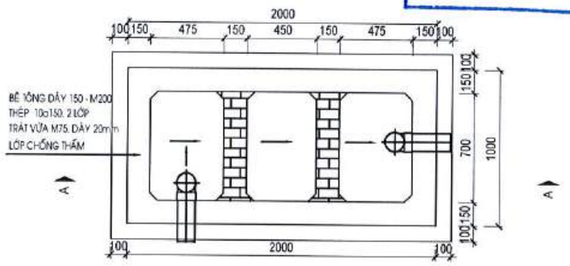

MẶT BẰNG BỂ TÁCH MỠ

TL: 1/25

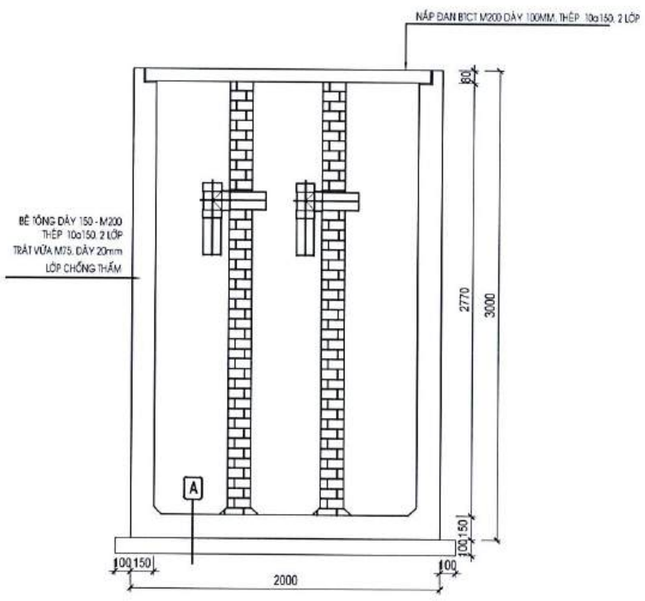

MẶT CẮT A-A

TL: 1/25

GHI CHÚ / NOTE:

Không nhân tỉ lệ từ bản vẽ này. Luôn luôn kiểm tra kích thước trên công trình trước khi thi công. Nghiêm cấm mọi hành động sao chép hoặc sử dụng lại thông tin từ bản vẽ này mà không được sự đồng ý của Công Ty TNHH MTV Hoàng Tiến Minh.

Nhà thầu thi công phải phối hợp 3 bộ môn Kết Cấu, MEP, Kiến Trúc. Nếu phát hiện thông tin không đồng bộ giữa các bản vẽ trong hồ sơ cần phối hợp với đơn vị thiết kế để điều chỉnh trước khi tiến hành thi công.

Số / Rev.	Ngày / Date	Mô tả /Description

TÊN CÔNG TRÌNH | PROJECT TITLE

CÔNG TRÌNH PHỤ TRỢ

Địa chỉ: Thửa đất 358, Tờ bản đồ 42, Ấp An Sơn, Phường An Điền, TP Bến Cát, Tỉnh Bình Dương

CHỦ ĐẦU TƯ | INVESTOR

CÔNG TY CỔ PHẦN KỸ NGHỆ GỖ VIỆT

Địa chỉ: Thửa đất 358, Tờ bản đồ 42, Ấp An Sơn, Phường An Điền, TP Bến Cát, Tỉnh Bình Dương

Người đại diện: NGUYỄN VĂN NGHỆ

TƯ VẤN THIẾT KẾ | CONSULTANT DESIGN

CÔNG TY TNHH MTV HOÀNG TIÊN MINH

41/94, Đường Lê Hồng Phong, Khu Phố 7
P.Phú Lợi, TP.Thủ Dầu Một, T.Bình Dương
Tel: 0909681085
Email: congtyhoangtienminh@gmail.com

GIÁM ĐỐC | DIRECTOR

KS. Ninh Khắc Biên

CHỦ TRÌ | LEADER

KS. Tăng Đăng Duy

THIẾT KẾ | DESIGNER

KS. Tăng Đăng Duy

VẼ | DRAWN BY

KS. Tăng Đăng Duy

KIỂM TRA | CHECKED BY

KS. Lê Đại Dương

HẠNG MỤC | ITEM

BỂ TÁCH MỠ

TÊN BẢN VẼ | DRAWING TITLE

MẶT BẰNG BỂ TÁCH MỠ
MẶT CẮT A-A

GIAI ĐOẠN THIẾT KẾ / DESIGN PHASE

THIẾT KẾ KỸ THUẬT

BỘ PHẬN THIẾT KẾ | DESIGN DISCIPLINE	KHỔ GIẤY | SHEET SIZE
	A2
SỐ BẢN VẼ | DRAWING NUMBER	NGÀY | DATE
BTH-07	08/2024

BẢN VẼ THIẾT KẾ
DESIGN DRAWING

HẠNG MỤC: KHO CHẤT THẢI RẮN SINH HOẠT

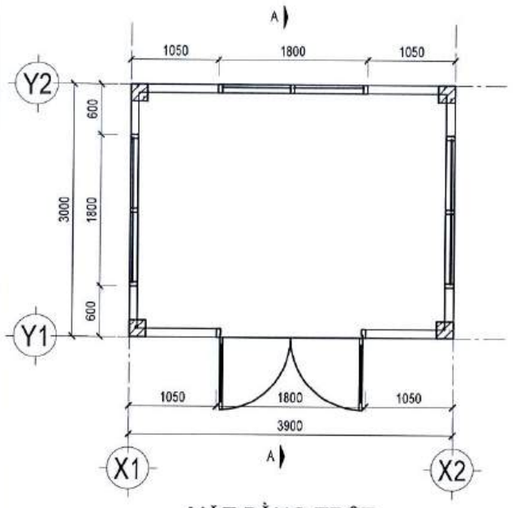

MẶT BẰNG TRỆT

TL: 1/50

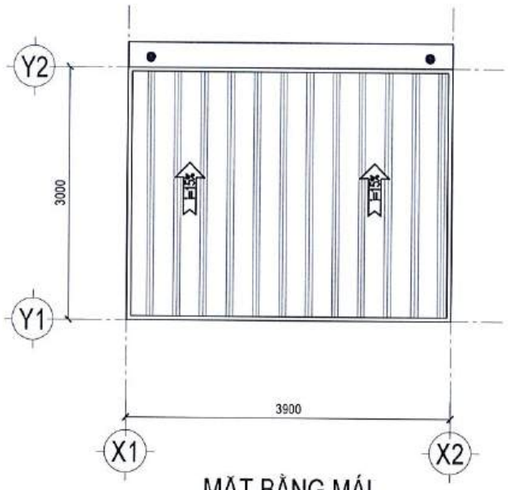

MẶT BẰNG MÁI

TL: 1/50

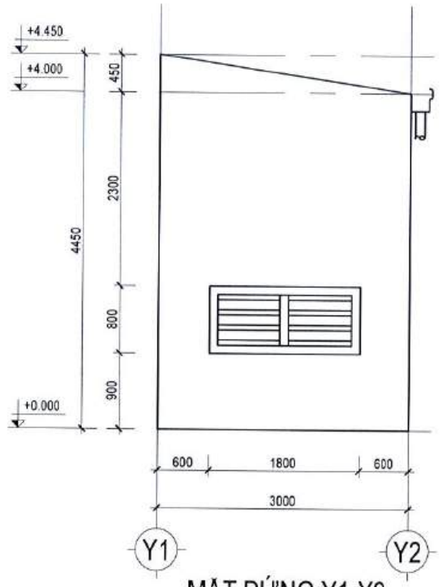

MẶT ĐỨNG Y1-Y2

TL: 1/50

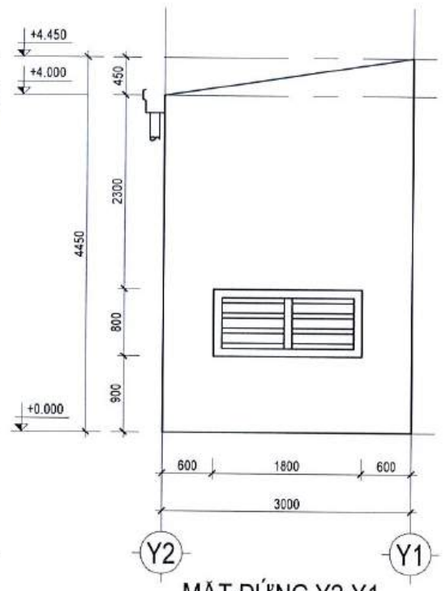

MẶT ĐỨNG Y2-Y1

TL: 1/50

CÔNG TY TNHH MTV HOÀNG TIẾN MINH

BẢN VẼ HOÀN CÔNG

Ngày .05. *tháng* .08. *năm* .2024.

ĐƠN VỊ THI CÔNG	ĐƠN VỊ GIÁM SÁT	CHỦ ĐẦU TƯ
KS: Tăng Đăng Duy	KTS: Thái Đăng Hiển	Kiều Tấn Thái

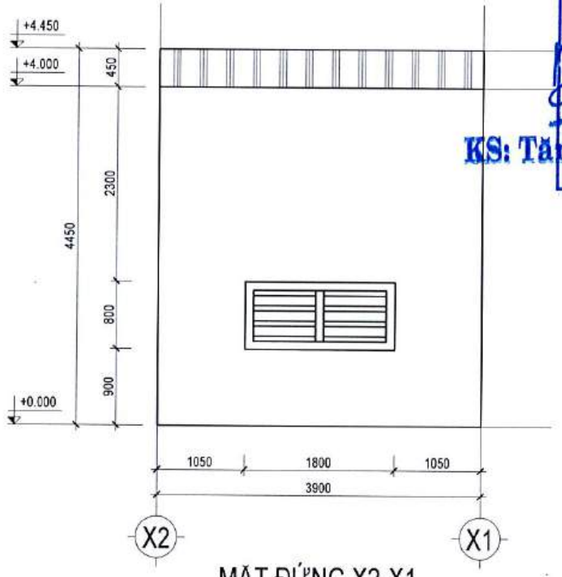

MẶT ĐỨNG X2-X1

TL: 1/50

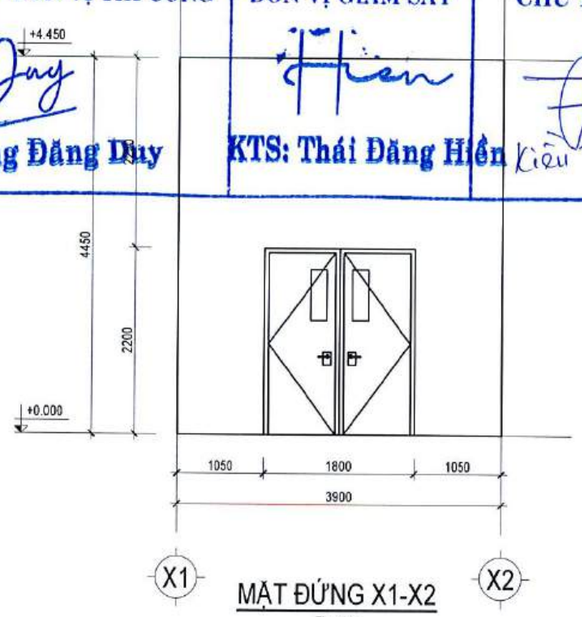

MẶT ĐỨNG X1-X2

TL: 1/50

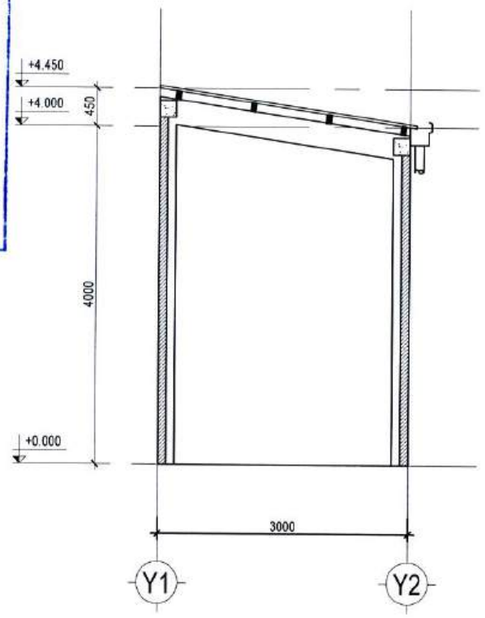

MẶT CẮT A-A

TL: 1/50

GHI CHÚ / NOTE:

Không nhân tỉ lệ từ bản vẽ này. Luôn luôn kiểm tra kích thước trên công trình trước khi thi công. Nghiêm cấm mọi hành động sao chép hoặc sử dụng lại thông tin từ bản vẽ này mà không được sự đồng ý của Công Ty TNHH MTV Hoàng Tiến Minh.

Nhà thầu thi công phải phối hợp 3 bộ môn Kết Cấu, MEP, Kiến Trúc. Nếu phát hiện thông tin không đồng bộ giữa các bản vẽ trong hồ sơ cần phối hợp với đơn vị thiết kế để điều chỉnh trước khi tiến hành thi công.

Số / Rev.	Ngày / Date	Mô tả /Description

TÊN CÔNG TRÌNH | PROJECT TITLE

CÔNG TRÌNH PHỤ TRỢ

Địa chỉ: Thửa đất 358, Tờ bản đồ 42, Ấp An Sơn, Phường An Điền, TP Bến Cát, Tỉnh Bình Dương

CHỦ ĐẦU TƯ / INVESTOR

CÔNG TY CỔ PHẦN KỸ NGHỆ GỖ VIỆT

Địa chỉ: Thửa đất 358, Tờ bản đồ 42, Ấp An Sơn, Phường An Điền, TP Bến Cát, Tỉnh Bình Dương

Người đại diện: NGUYỄN VĂN NGHỆ

TƯ VẤN THIẾT KẾ | CONSULTANT DESIGN

CÔNG TY TNHH MTV HOÀNG TIẾN MINH

1194C Đường Lê Hồng Phong, Khu Phố 7 P.Phú Lợi, TP.Thủ Dầu Một, T.Bình Dương

Tel: 0909881005

Email: congtyhoangtienminh@gmail.com

GIÁM ĐỐC | DIRECTOR

KS. Ninh Khắc Biên

CHỦ TRÌ | LEADER

KS. Tăng Đăng Duy

THIẾT KẾ | DESIGNER

KS. Tăng Đăng Duy

VẼ | DRAWN BY

KS. Tăng Đăng Duy

KIỂM TRA | CHECKED BY

KS. Lê Đại Dương

HẠNG MỤC | ITEM

KHO CHẤT THẢI RẮN SINH HOẠT

TÊN BẢN VẼ | DRAWING TITLE

MẶT BẰNG TRỆT, MÁI

MẶT ĐỨNG TRỤC

MẶT CẮT A-A

GIAI ĐOẠN THIẾT KẾ / DESIGN PHASE

THIẾT KẾ KỸ THUẬT

BỘ PHẬN THIẾT KẾ | DESIGN DISCIPLINE	KHỔ GIẤY | SHEET SIZE
	A2
SỐ BẢN VẼ | DRAWING NUMBER	NGÀY | DATE
SH-01	08/2024

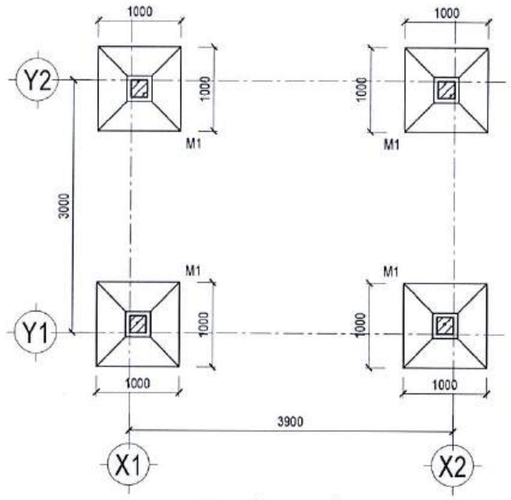

MẶT BẰNG MÓNG

TL: 1/50

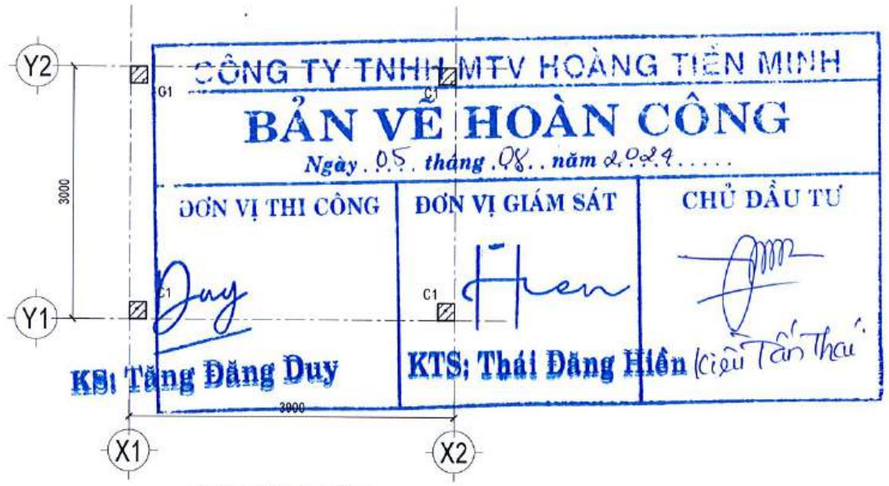

CÔNG TY TNHH MTV HOÀNG TIẾN MINH

BẢN VẼ HOÀN CÔNG

Ngày 05 tháng 08 năm 2024

ĐƠN VỊ THI CÔNG	ĐƠN VỊ GIÁM SÁT	CHỦ ĐẦU TƯ
KS: Tăng Đăng Duy	KTS: Thái Đăng Hiền	(kiêu Tấn Thái)

MẶT BẰNG CỘT

TL: 1/50

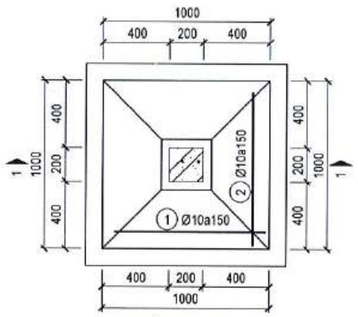

MÓNG M1

TL: 1/25

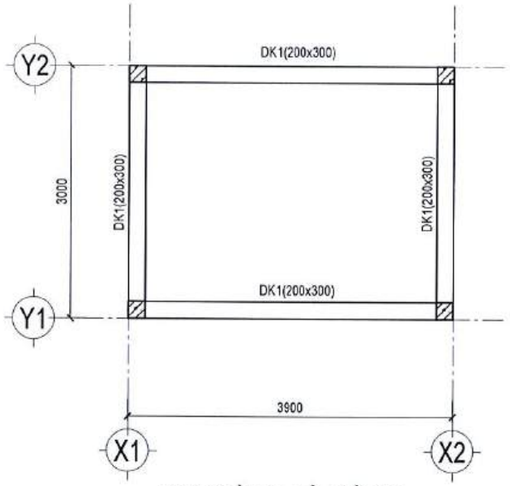

MẶT BẰNG ĐÀ KIỀNG

TL: 1/50

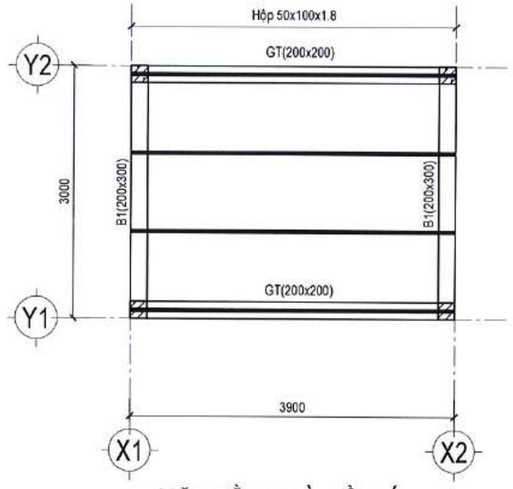

MẶT BẰNG XÀ GỒ MÁI

TL: 1/50

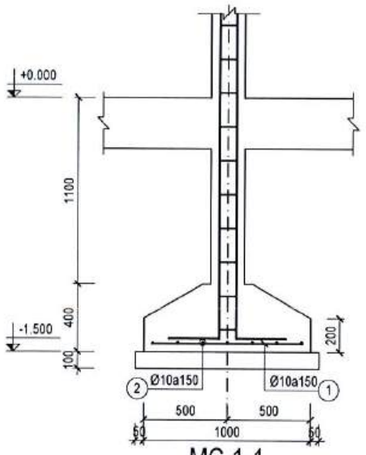

MC 1-1

TL: 1/25

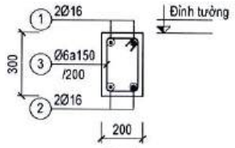

B1

Scale: 1/20

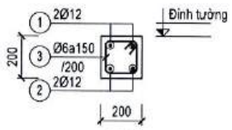

GT

Scale: 1/20

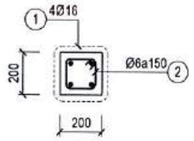

C1 (SL: 4)

Scale: 1/20

GHI CHÚ / NOTE:

Không nhân tỉ lệ từ bản vẽ này. Luôn luôn kiểm tra kích thước trên công trình trước khi thi công. Nghiêm cấm mọi hành động sao chép hoặc sử dụng lại thông tin từ bản vẽ này mà không được sự đồng ý của Công Ty TNHH MTV Hoàng Tiến Minh.

Nhà thầu thi công phải phối hợp 3 bộ môn Kết Cấu, MEP, Kiến Trúc. Nếu phát hiện thông tin không đồng bộ giữa các bản vẽ trong hồ sơ cần phối hợp với đơn vị thiết kế để điều chỉnh trước khi tiến hành thi công.

Số / Rev.	Ngày / Date	Mô tả /Description

TÊN CÔNG TRÌNH | PROJECT TITLE

CÔNG TRÌNH PHỤ TRỢ

Địa chỉ: Thửa đất 358, Tờ bản đồ 42, Ấp An Sơn, Phường An Điền, TP Bến Cát, Tỉnh Bình Dương

CHỦ ĐẦU TƯ / INVESTOR

CÔNG TY CỔ PHẦN KỸ NGHỆ GỖ VIỆT

Địa chỉ: Thửa đất 358, Tờ bản đồ 42, Ấp An Sơn, Phường An Điền, TP Bến Cát, Tỉnh Bình Dương

Người đại diện: NGUYỄN VĂN NGHỆ

TƯ VẤN THIẾT KẾ | CONSULTANT DESIGN

CÔNG TY TNHH MTV HOÀNG TIẾN MINH

41/94, Đường Lê Hồng Phong, Khu Phố 7 P.Phú Lợi, TP.Thủ Dầu Một, T.Bình Dương

Tel: 0909881005

Email: hoangtienminh@gmail.com

GIÁM ĐỐC | DIRECTOR

KS. Ninh Khắc Biên

CHỦ TRÌ | LEADER

KS. Tăng Đăng Duy

THIẾT KẾ | DESIGNER

KS. Tăng Đăng Duy

VẼ | DRAWN BY

KS. Tăng Đăng Duy

KIỂM TRA | CHECKED BY

KS. Lê Đại Dương

HẠNG MỤC | ITEM

KHO CHẤT THẢI RẮN SINH HOẠT

TÊN BẢN VẼ | DRAWING TITLE

MẶT BẰNG MÓNG, CỘT

MẶT BẰNG XÀ GỒ MÁI

CHI TIẾT

GIAI ĐOẠN THIẾT KẾ / DESIGN PHASE

THIẾT KẾ KỸ THUẬT

BỘ PHẬN THIẾT KẾ | DESIGN DISCIPLINE	KHỔ GIẤY | SHEET SIZE
	A2
SỐ BẢN VẼ | DRAWING NUMBER	NGÀY | DATE
SH-02	08/2024

BẢN VẼ THIẾT KẾ
DESIGN DRAWING

HẠNG MỤC: KHO CHẤT THẢI RẮN THÔNG THƯỜNG

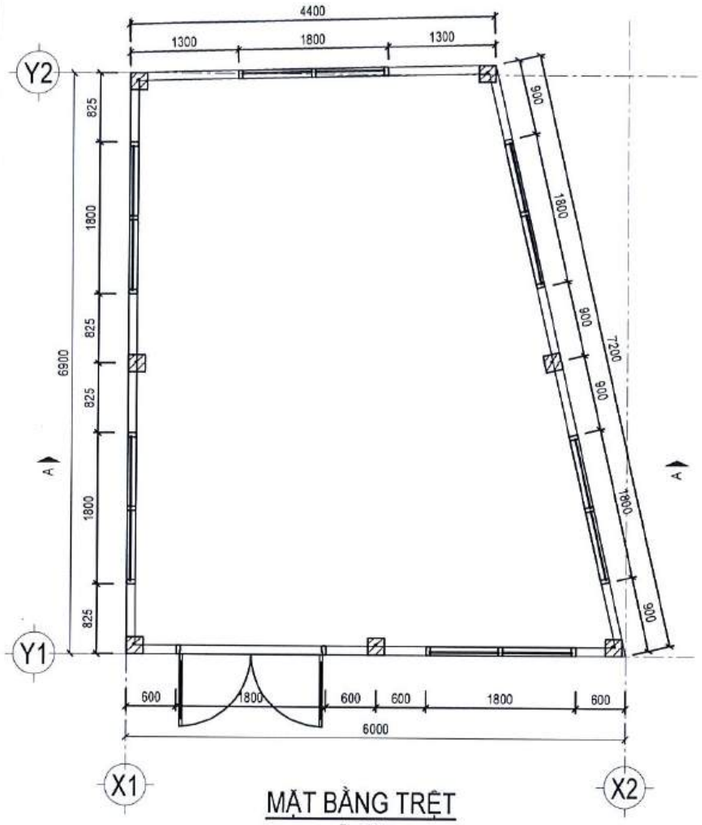

MẶT BẰNG TRỆT

TL: 1/50

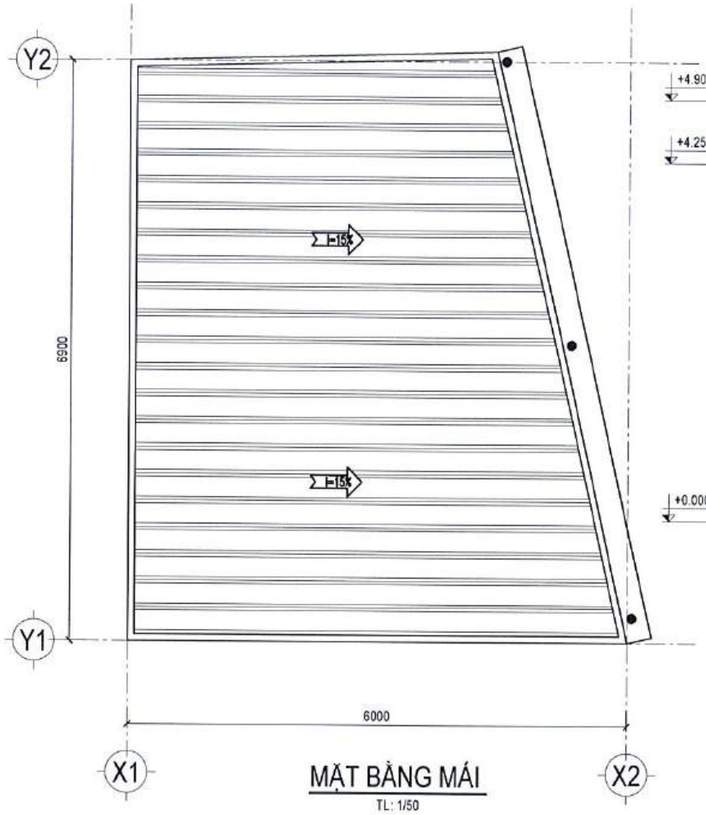

MẶT BẰNG MÁI

TL: 1/50

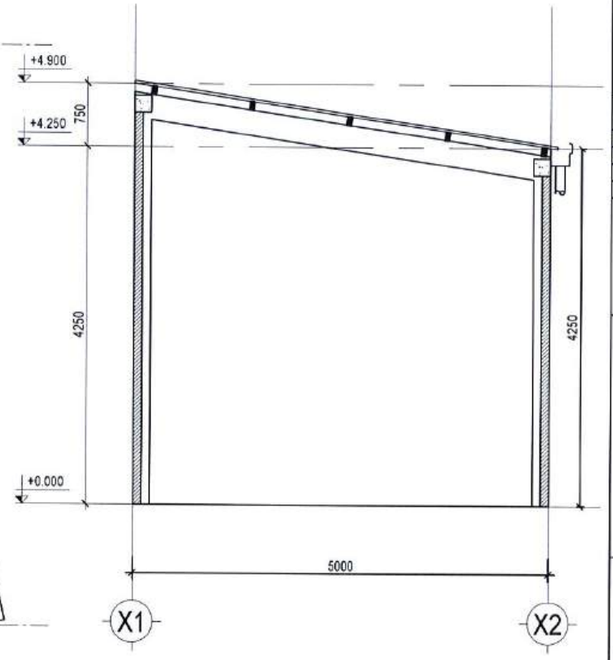

MẶT CẮT A-A

TL: 1/50

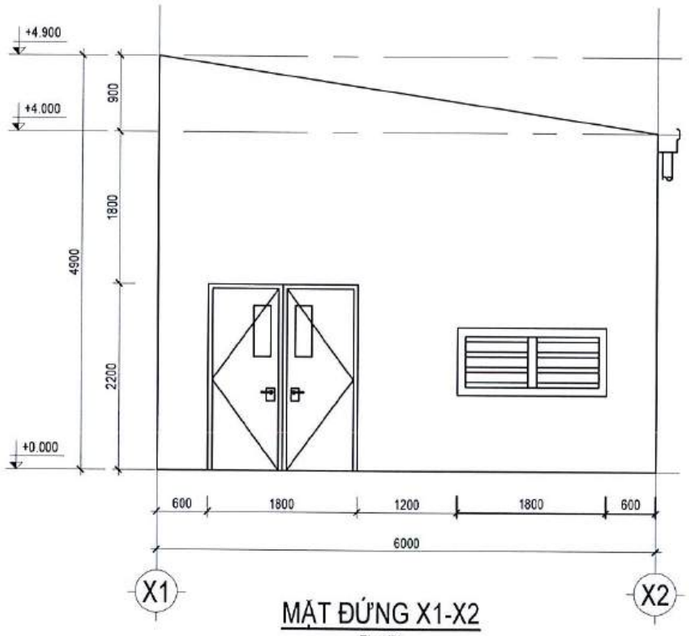

MẶT ĐỨNG X1-X2

TL: 1/50

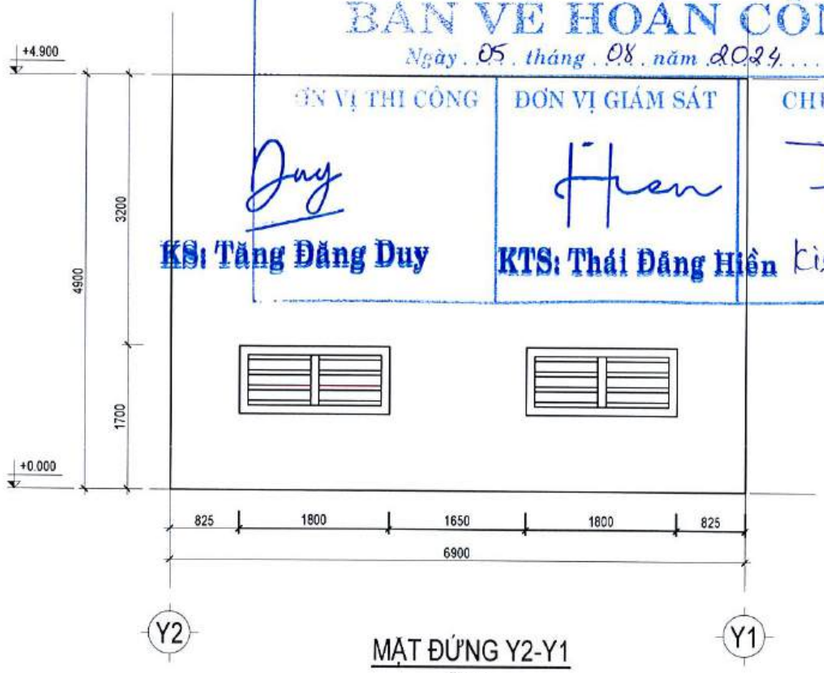

MẶT ĐỨNG Y2-Y1

TL: 1/50

CÔNG TY TNHH MTV HOÀNG TIẾN MINH

BẢN VẼ HOÀN CÔNG

Ngày 05 tháng 08 năm 2024

ĐƠN VỊ THI CÔNG	ĐƠN VỊ GIÁM SÁT	CHỦ ĐẦU TƯ
KS: Tăng Đăng Duy	KTS: Thái Đăng Hiền	Kiều Tấn Thái

GHI CHÚ / NOTE:

Không nhân tỉ lệ từ bản vẽ này. Luôn luôn kiểm tra kích thước trên công trình trước khi thi công. Nghiêm cấm mọi hành động sao chép hoặc sử dụng lại thông tin từ bản vẽ này mà không được sự đồng ý của Công Ty TNHH MTV Hoàng Tiến Minh.

Nhà thầu thi công phải phối hợp 3 bộ môn Kết Cấu, MEP, Kiến Trúc. Nếu phát hiện thông tin không đồng bộ giữa các bản vẽ trong hồ sơ cần phối hợp với đơn vị thiết kế để điều chỉnh trước khi tiến hành thi công.

Số / Rev.	Ngày / Date	Mô tả /Description

TÊN CÔNG TRÌNH | PROJECT TITLE

CÔNG TRÌNH PHỤ TRỢ

Địa chỉ: Thửa đất 358, Tờ bản đồ 42, Ấp An Sơn, Phường An Điền, TP Bến Cát, Tỉnh Bình Dương

CHỦ ĐẦU TƯ / INVESTOR

CÔNG TY CỔ PHẦN KỸ NGHỆ GỖ VIỆT

Địa chỉ: Thửa đất 358, Tờ bản đồ 42, Ấp An Sơn, Phường An Điền, TP Bến Cát, Tỉnh Bình Dương

Người đại diện: NGUYỄN VĂN NGHỆ

TƯ VẤN THIẾT KẾ | CONSULTANT DESIGN

CÔNG TY TNHH MTV HOÀNG TIẾN MINH
41/94, Đường Lê Hồng Phong, Khu Phố 7
P.Phú Lợi, TP.Thủ Dầu Một, T.Bình Dương
Tel: 0909881005
Email: congtyhoangtienminh@gmail.com

GIÁM ĐỐC | DIRECTOR

KS. Ninh Khắc Biên

CHỦ TRÌ | LEADER

KS. Tăng Đăng Duy

THIẾT KẾ | DESIGNER

KS. Tăng Đăng Duy

VẼ | DRAWN BY

KS. Tăng Đăng Duy

KIỂM TRA | CHECKED BY

KS. Lê Đại Dương

HẠNG MỤC | ITEM

KHO CHẤT THẢI RẮN THÔNG THƯỜNG

TÊN BẢN VẼ | DRAWING TITLE

MẶT BẰNG TRỆT, MÁI
MẶT ĐỨNG TRỤC
MẶT CẮT A-A

GIAI ĐOẠN THIẾT KẾ / DESIGN PHASE

THIẾT KẾ KỸ THUẬT

BỘ PHẬN THIẾT KẾ | DESIGN DISCIPLINE	KHỔ GIẤY | SHEET SIZE
	A2
SỐ BẢN VẼ | DRAWING NUMBER	NGÀY | DATE
TT-01	08/2024

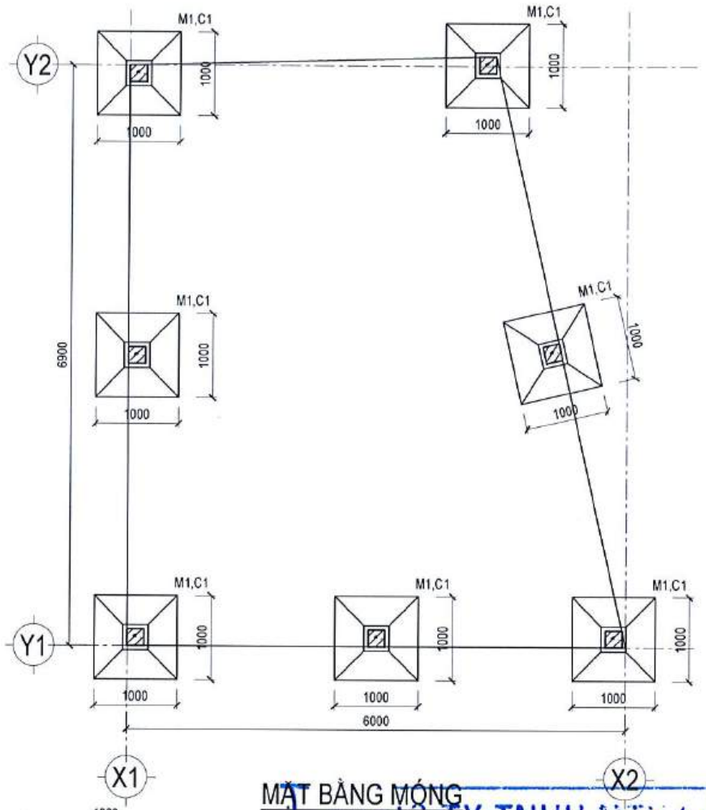

MẶT BẰNG MÓNG
TL: 1/50

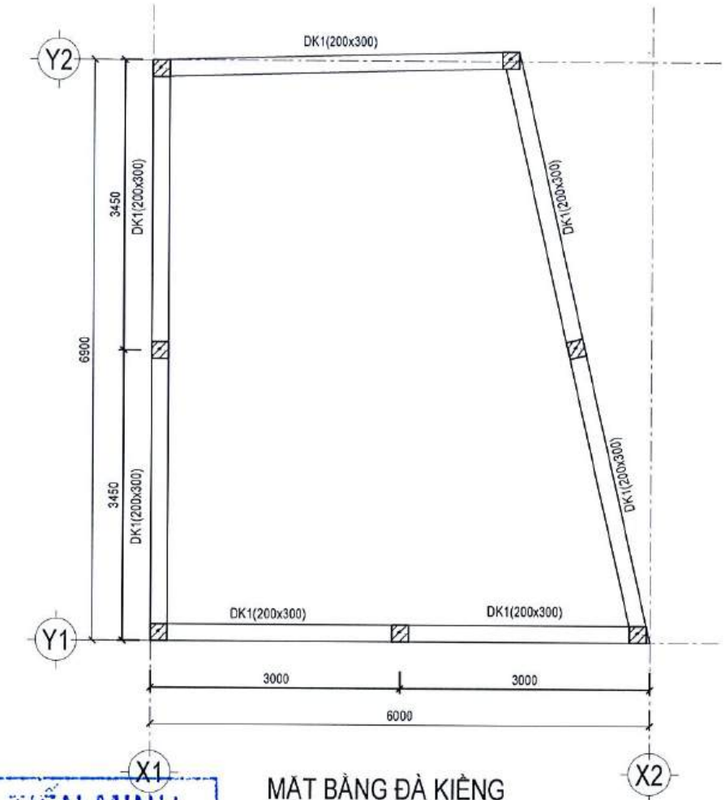

MẶT BẰNG ĐÀ KIỀNG
TL: 1/50

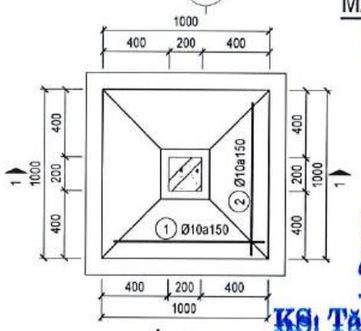

MÓNG M1
TL: 1/25

B1
Scale: 1/20

GT
Scale: 1/20

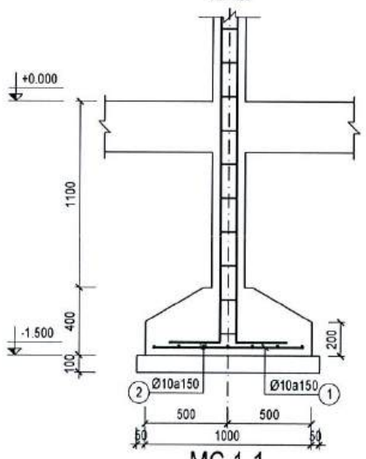

MC 1-1
TL: 1/25

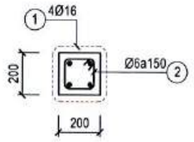

C1 (SL: 4)
Scale: 1/20

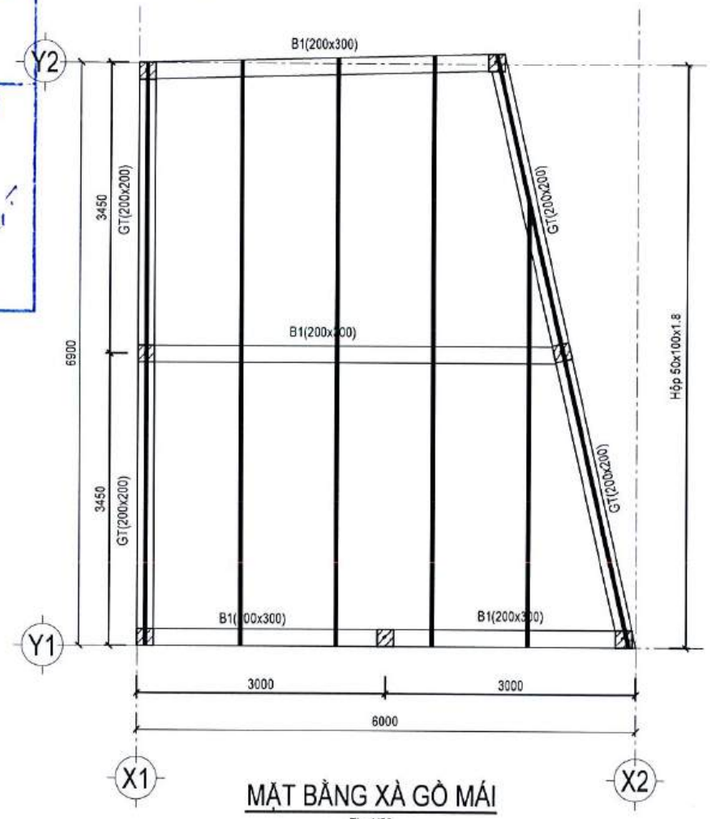

MẶT BẰNG XÀ GỒ MÁI
TL: 1/50

CÔNG TY TNHH MTV HOÀNG TIẾN MINH

BẢN VẼ HOÀN CÔNG

Ngày 05 *tháng* 08 *năm* 2024

ĐƠN VỊ THI CÔNG	ĐƠN VỊ GIÁM SÁT	CHỦ ĐẦU TƯ
KS. Tăng Đăng Duy	KTS. Thái Đăng Hiền	Kiều Tấn Thái

GHI CHÚ / NOTE:

Không nhân tỉ lệ từ bản vẽ này. Luôn luôn kiểm tra kích thước trên công trình trước khi thi công. Nghiêm cấm mọi hành động sao chép hoặc sử dụng lại thông tin từ bản vẽ này mà không được sự đồng ý của Công Ty TNHH MTV Hoàng Tiến Minh.

Nhà thầu thi công phải phối hợp 3 bộ môn Kết Cấu, MEP, Kiến Trúc. Nếu phát hiện thông tin không đồng bộ giữa các bản vẽ trong hồ sơ cần phối hợp với đơn vị thiết kế để điều chỉnh trước khi tiến hành thi công.

Số / Rev.	Ngày / Date	Mô tả /Description

TÊN CÔNG TRÌNH | PROJECT TITLE

CÔNG TRÌNH PHỤ TRỢ

Địa chỉ: Thửa đất 358, Tờ bản đồ 42, Ấp An Sơn, Phường An Điền, TP Bến Cát, Tỉnh Bình Dương

CHỦ ĐẦU TƯ | INVESTOR

CÔNG TY CỔ PHẦN KỸ NGHỆ GỖ VIỆT

Địa chỉ: Thửa đất 358, Tờ bản đồ 42, Ấp An Sơn, Phường An Điền, TP Bến Cát, Tỉnh Bình Dương

Người đại diện: NGUYỄN VĂN NGHỆ

TƯ VẤN THIẾT KẾ | CONSULTANT DESIGN

CÔNG TY TNHH MTV HOÀNG TIẾN MINH

41/94, Đường Lê Hồng Phong, Khu Phố 7, P.Phú Lợi, TP. Thủ Dầu Một, T.Bình Dương
Tel: 0909881005
Email: coptymhoangtienminh@gmail.com

GIÁM ĐỐC | DIRECTOR
KS. Ninh Khắc Biên

CHỦ TRÌ | LEADER
KS. Tăng Đăng Duy

THIẾT KẾ | DESIGNER
KS. Tăng Đăng Duy

VẼ | DRAWN BY
KS. Tăng Đăng Duy

KIỂM TRA | CHECKED BY
KS. Lê Đại Dương

HẠNG MỤC | ITEM
KHO CHẤT THẢI RẮN THÔNG THƯỜNG

TÊN BẢN VẼ | DRAWING TITLE
MẶT BẰNG MÓNG, CỘT
MẶT BẰNG XÀ GỒ MÁI
CHI TIẾT

GIAI ĐOẠN THIẾT KẾ / DESIGN PHASE
THIẾT KẾ KỸ THUẬT

BỘ PHẬN THIẾT KẾ | DESIGN DISCIPLINE	KHỔ GIẤY | SHEET SIZE
	A2
SỐ BẢN VẼ | DRAWING NUMBER	NGÀY | DATE
TT-02	08/2024

BẢN VẼ THIẾT KẾ
DESIGN DRAWING

HẠNG MỤC: KHO CHẤT THẢI NGUY HẠI

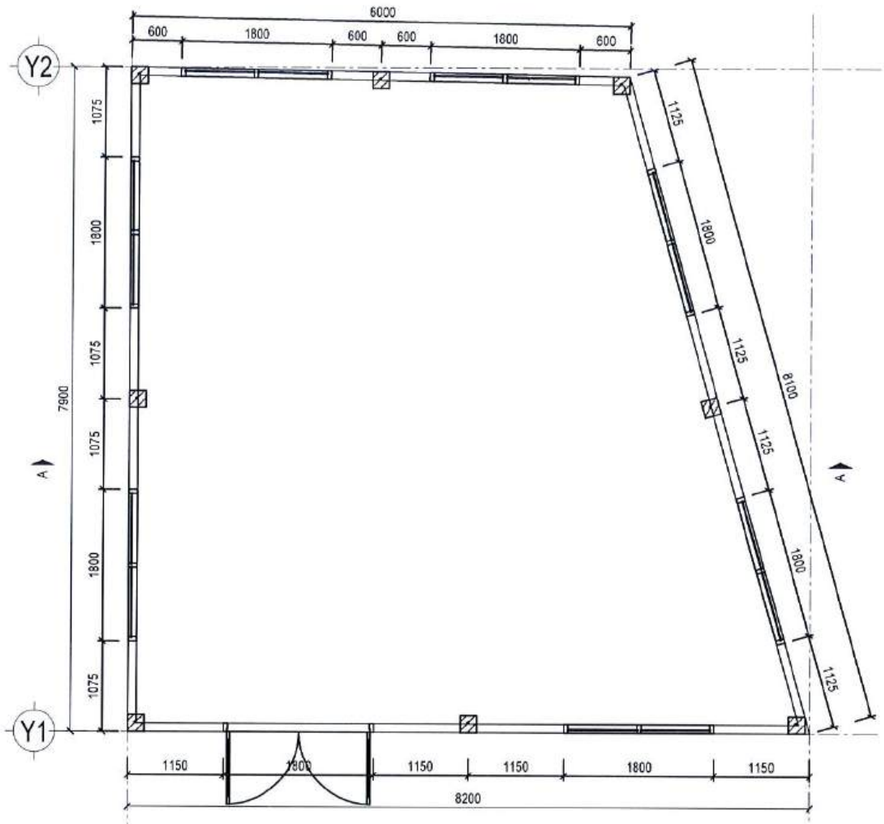

MẶT BẰNG TRỆT

TL: 1/50

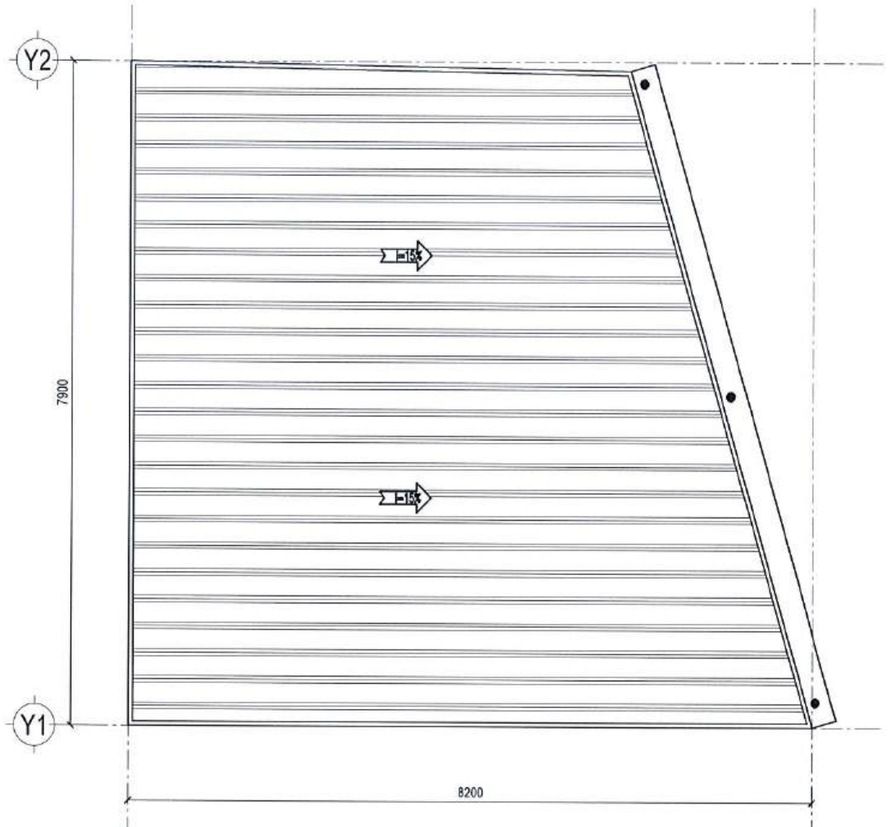

MẶT BẰNG MÁI

TL: 1/50

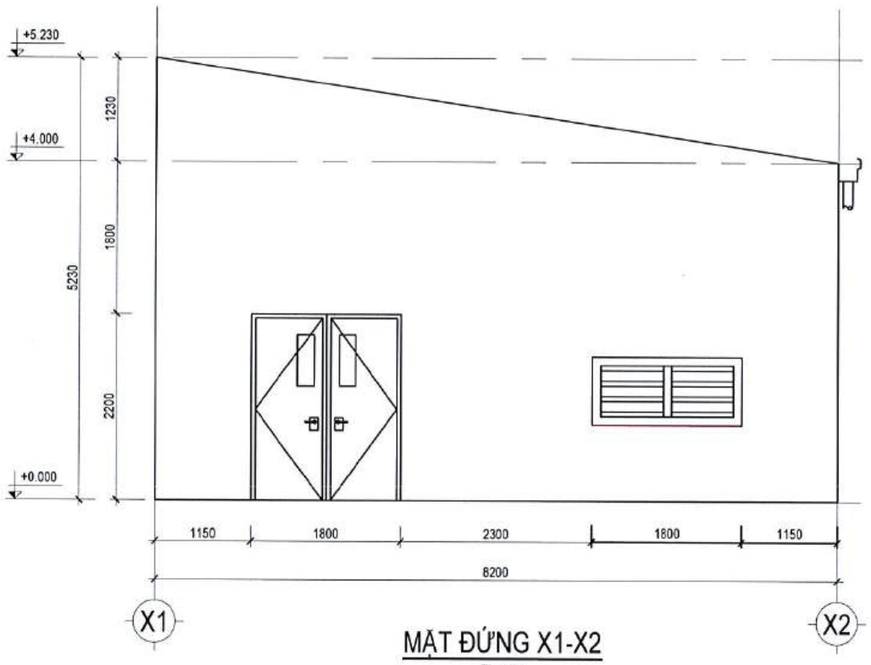

MẶT ĐỨNG X1-X2

TL: 1/50

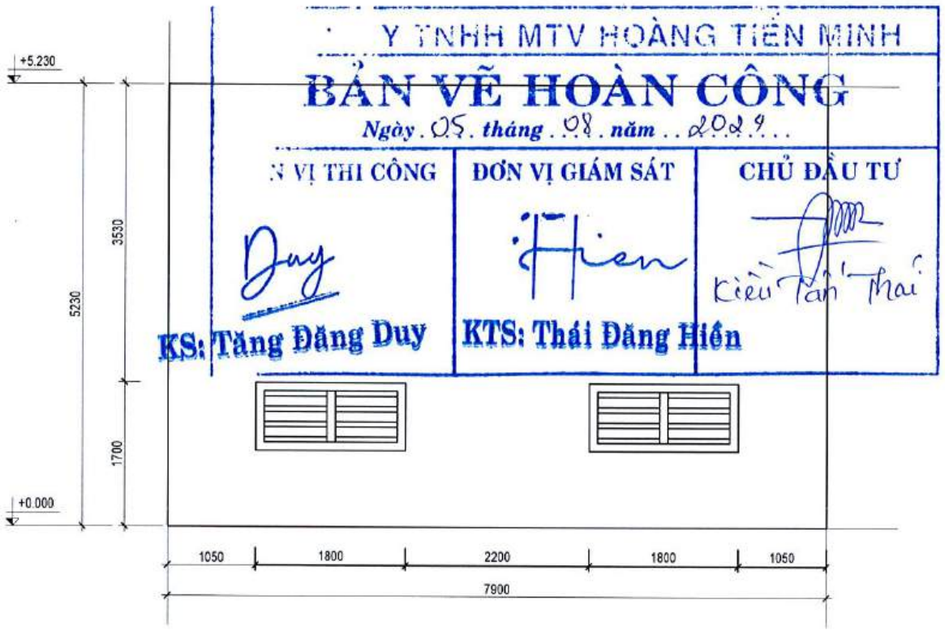

MẶT ĐỨNG Y2-Y1

TL: 1/50

Y TNHH MTV HOÀNG TIẾN MINH

BẢN VẼ HOÀN CÔNG

Ngày . 05 . tháng . 08 . năm . . 2024 . .

N VỊ THI CÔNG	ĐƠN VỊ GIÁM SÁT	CHỦ ĐẦU TƯ
KS: Tăng Đăng Duy	KTS: Thái Đăng Hiển	Kiều Tấn Thái

GHI CHÚ / NOTE:

Không nhân tỉ lệ từ bản vẽ này. Luôn luôn kiểm tra kích thước trên công trình trước khi thi công. Nghiêm cấm mọi hành động sao chép hoặc sử dụng lại thông tin từ bản vẽ này mà không được sự đồng ý của Công Ty TNHH MTV Hoàng Tiến Minh.

Nhà thầu thi công phải phối hợp 3 bộ môn Kết Cấu, MEP, Kiến Trúc. Nếu phát hiện thông tin không đồng bộ giữa các bản vẽ trong hồ sơ cần phối hợp với đơn vị thiết kế để điều chỉnh trước khi tiến hành thi công.

Số / Rev.	Ngày / Date	Mô tả /Description

TÊN CÔNG TRÌNH | PROJECT TITLE

CÔNG TRÌNH PHỤ TRỢ

Địa chỉ: Thửa đất 358, Tờ bản đồ 42, Ấp An Sơn, Phường An Điền, TP Bến Cát, Tỉnh Bình Dương

CHỦ ĐẦU TƯ | INVESTOR

CÔNG TY CỔ PHẦN KỸ NGHỆ GỖ VIỆT

Địa chỉ: Thửa đất 358, Tờ bản đồ 42, Ấp An Sơn, Phường An Điền, TP Bến Cát, Tỉnh Bình Dương

Người đại diện: NGUYỄN VĂN NGHỆ

TƯ VẤN THIẾT KẾ | CONSULTANT DESIGN

CÔNG TY TNHH MTV HOÀNG TIẾN MINH

41/94, Đường Lê Hồng Phong, Khu Phố 7, P.Phú Lợi, TP Thủ Dầu Một, T.Bình Dương

Tel: 0909831005

Email: congtyhoangtienminh@gmail.com

GIÁM ĐỐC | DIRECTOR

KS. Ninh Khắc Biên

CHỦ TRÌ | LEADER

KS. Tăng Đăng Duy

THIẾT KẾ | DESIGNER

KS. Tăng Đăng Duy

VẼ | DRAWN BY

KS. Tăng Đăng Duy

KIỂM TRA | CHECKED BY

KS. Lê Đại Dương

HẠNG MỤC | ITEM

KHO CHẤT THẢI NGUY HẠI

TÊN BẢN VẼ | DRAWING TITLE

MẶT BẰNG TRỆT, MÁI

MẶT ĐỨNG TRỤC

GIAI ĐOẠN THIẾT KẾ / DESIGN PHASE

THIẾT KẾ KỸ THUẬT

BỘ PHẬN THIẾT KẾ | DESIGN DISCIPLINE	KHỔ GIẤY | SHEET SIZE
	A2
SỐ BẢN VẼ | DRAWING NUMBER	NGÀY | DATE
NH-01	08/2024

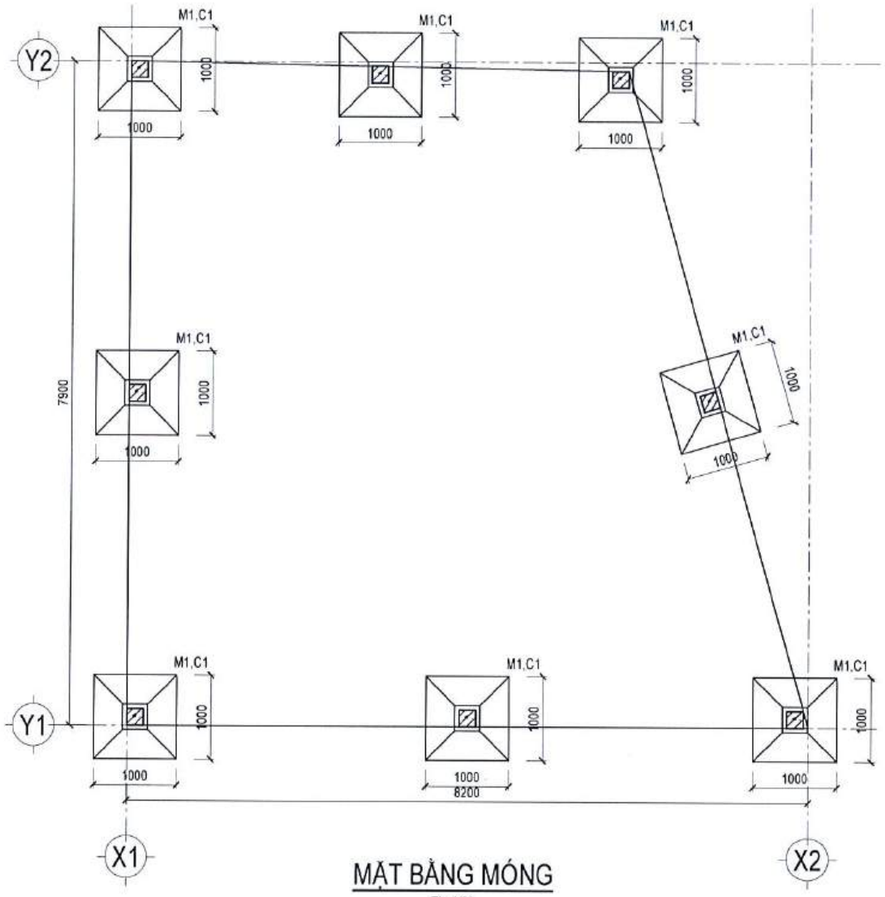

MẶT BẰNG MÓNG

TL: 1/50

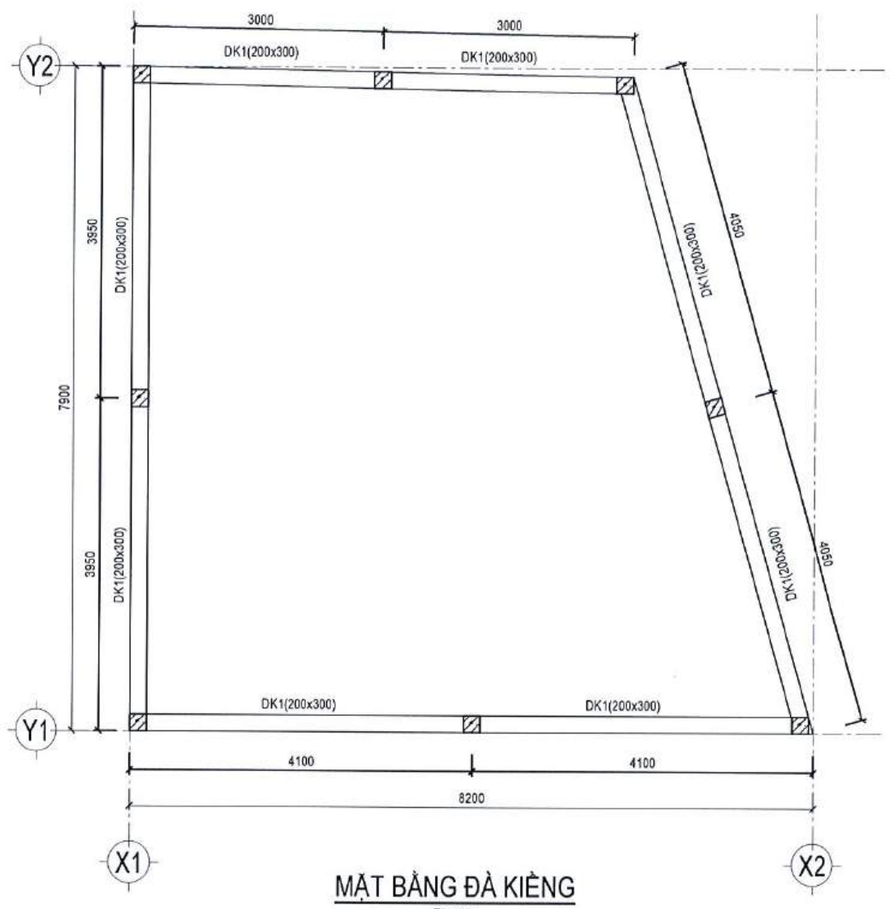

MẶT BẰNG ĐÀ KIỀNG

TL: 1/50

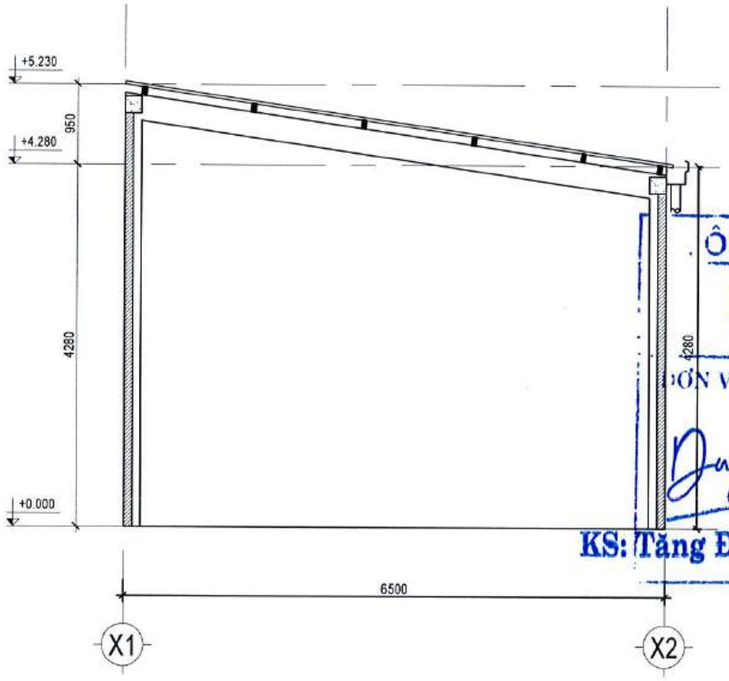

MẶT CẮT A-A

TL: 1/50

CÔNG TY TNHH MTV HOÀNG TIẾN MINH

BẢN VẼ HOÀN CÔNG

Ngày ..05.. tháng ..08.. năm ..2024....

ĐƠN VỊ THI CÔNG	ĐƠN VỊ GIÁM SÁT	CHỦ ĐẦU TƯ
KS: Tăng Đăng Duy	KTS: Thái Đăng Hiền	Kiều Tấn Thái

GHI CHÚ / NOTE:

Không nhân tỉ lệ từ bản vẽ này. Luôn luôn kiểm tra kích thước trên công trình trước khi thi công. Nghiêm cấm mọi hành động sao chép hoặc sử dụng lại thông tin từ bản vẽ này mà không được sự đồng ý của Công Ty TNHH MTV Hoàng Tiến Minh.

Nhà thầu thi công phải phối hợp 3 bộ môn Kết Cấu, MEP, Kiến Trúc. Nếu phát hiện thông tin không đồng bộ giữa các bản vẽ trong hồ sơ cần phối hợp với đơn vị thiết kế để điều chỉnh trước khi tiến hành thi công.

Số / Rev.	Ngày / Date	Mô tả /Description

TÊN CÔNG TRÌNH | PROJECT TITLE

CÔNG TRÌNH PHỤ TRỢ

Địa chỉ: Thửa đất 358, Tờ bản đồ 42, Ấp An Sơn, Phường An Điền, TP Bến Cát, Tỉnh Bình Dương

CHỦ ĐẦU TƯ / INVESTOR

CÔNG TY CỔ PHẦN KỸ NGHỆ GỖ VIỆT

Địa chỉ: Thửa đất 358, Tờ bản đồ 42, Ấp An Sơn, Phường An Điền, TP Bến Cát, Tỉnh Bình Dương

Người đại diện: NGUYỄN VĂN NGHỆ

TƯ VẤN THIẾT KẾ | CONSULTANT DESIGN

CÔNG TY TNHH MTV HOÀNG TIẾN MINH

21794, Đường Lê Hồng Phong, Khu Phố 7, P.Phú Lợi, TP.Thủ Dầu Một, T.Bình Dương

Tel: 0909381003

Email: congtyhoantienminh@gmail.com

GIÁM ĐỐC | DIRECTOR

KS. Ninh Khắc Biên

CHỦ TRÌ | LEADER

KS. Tăng Đăng Duy

THIẾT KẾ | DESIGNER

KS. Tăng Đăng Duy

VẼ | DRAWN BY

KS. Tăng Đăng Duy

KIỂM TRA | CHECKED BY

KS. Lê Đại Dương

HẠNG MỤC | ITEM

KHO CHẤT THẢI NGUY HẠI

TÊN BẢN VẼ | DRAWING TITLE

MẶT BẰNG MÓNG, CỘT

MẶT CẮT A-A

GIAI ĐOẠN THIẾT KẾ / DESIGN PHASE

THIẾT KẾ KỸ THUẬT

BỘ PHẬN THIẾT KẾ | DESIGN DISCIPLINE	KHỔ GIẤY | SHEET SIZE
	A2
SỐ BẢN VẼ | DRAWING NUMBER	NGÀY | DATE
NH-02	08/2024

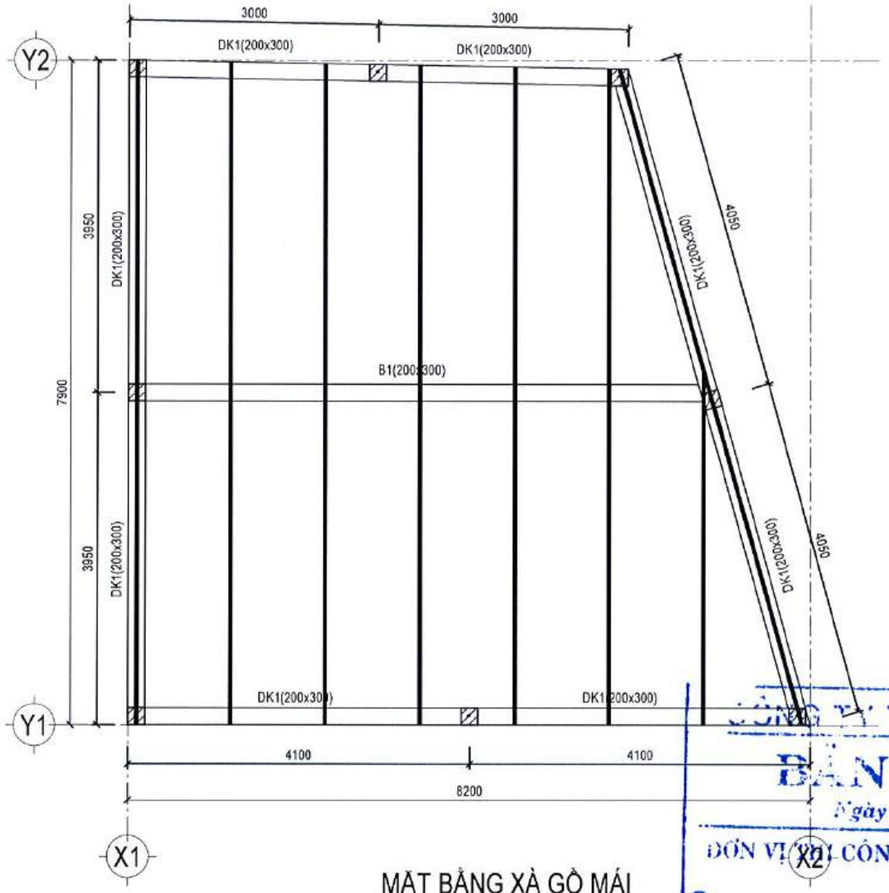

MẶT BẰNG XÀ GỒ MÁI

TL: 1/50

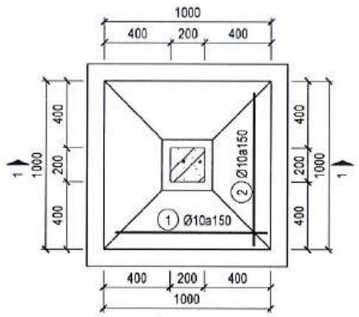

MÓNG M1

TL: 1/25

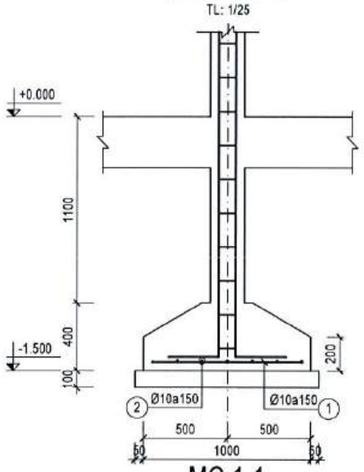

MC 1-1

TL: 1/25

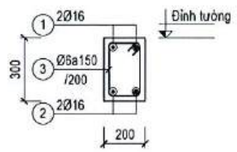

B1

Scale: 1/20

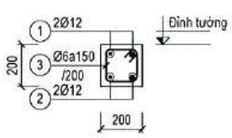

GT

Scale: 1/20

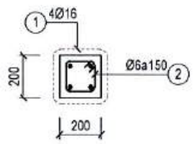

C1 (SL: 4)

Scale: 1/20

CÔNG TY TNHH MTV HOÀNG TIẾN MINH

BẢN VẼ HOÀN CÔNG

Ngày 05 tháng 08 năm 2024

ĐƠN VỊ THI CÔNG	ĐƠN VỊ GIÁM SÁT	CHỦ ĐẦU TƯ
KS: Tăng Đăng Duy	KTS: Thái Đăng Hiền	Kiều Tấn Thái

GHI CHÚ / NOTE:

Không nhân tỉ lệ từ bản vẽ này. Luôn luôn kiểm tra kích thước trên công trình trước khi thi công. Nghiêm cấm mọi hành động sao chép hoặc sử dụng lại thông tin từ bản vẽ này mà không được sự đồng ý của Công Ty TNHH MTV Hoàng Tiến Minh.

Nhà thầu thi công phải phối hợp 3 bộ môn Kết Cấu, MEP, Kiến Trúc. Nếu phát hiện thông tin không đồng bộ giữa các bản vẽ trong hồ sơ cần phối hợp với đơn vị thiết kế để điều chỉnh trước khi tiến hành thi công.

Số / Rev.	Ngày / Date	Mô tả /Description

TÊN CÔNG TRÌNH | PROJECT TITLE

CÔNG TRÌNH PHỤ TRỢ

Địa chỉ: Thửa đất 358, Tờ bản đồ 42, Ấp An Sơn, Phường An Điền, TP Bến Cát, Tỉnh Bình Dương

CHỦ ĐẦU TƯ / INVESTOR

CÔNG TY CỔ PHẦN KỸ NGHỆ GỖ VIỆT

Địa chỉ: Thửa đất 358, Tờ bản đồ 42, Ấp An Sơn, Phường An Điền, TP Bến Cát, Tỉnh Bình Dương

Người đại diện: NGUYỄN VĂN NGHỆ

TƯ VẤN THIẾT KẾ | CONSULTANT DESIGN

CÔNG TY TNHH MTV HOÀNG TIẾN MINH

Đường Lê Hồng Phong, Khu Phố 7 P.Phú Lợi, TP.Thủ Dầu Một, T.Bình Dương

Tel: 0909881005

Email: congtyhoangtienminh@gmail.com

GIÁM ĐỐC | DIRECTOR

KS. Ninh Khắc Biên

CHỦ TRÌ | LEADER	KS. Tăng Đăng Duy
THIẾT KẾ | DESIGNER	KS. Tăng Đăng Duy
VẼ | DRAWN BY	KS. Tăng Đăng Duy
KIỂM TRA | CHECKED BY	KS. Lê Đại Dương

HẠNG MỤC | ITEM

KHO CHẤT THẢI NGUY HẠI

TÊN BẢN VẼ | DRAWING TITLE

MẶT BẰNG XÀ GỒ MÁI CHI TIẾT

GIAI ĐOẠN THIẾT KẾ / DESIGN PHASE

THIẾT KẾ KỸ THUẬT

BỘ PHẬN THIẾT KẾ | DESIGN DISCIPLINE	KHỔ GIẤY | SHEET SIZE
	A2
SỐ BẢN VẼ | DRAWING NUMBER	NGÀY | DATE
NH-03	08/2024

CTY TNHH CÔNG NGHỆ MÔI TRƯỜNG NÔNG LÂM
Địa chỉ: Lô O51, Khu Vạn Phúc 1, Đ. QL 13, P. Hiệp Bình Phước, Q. TĐ , Tp.HCM
Điện thoại: (+084) 8 7300 8766 Fax : (+084) 8 7300 8755
Web: moitruongnonglam.com, Mail: mail@moitruongnonglam.com

BẢN VẼ HOÀN CÔNG

Công trình : MỞ RỘNG NHÀ MÁY GỖ VIỆT

Hạng mục : HỆ THỐNG XỬ LÝ NƯỚC THẢI

Công suất : 70m³/ngày

Địa chỉ : ẤP AN SƠN, X. AN ĐIỀN, TX. BẾN CÁT, T. BÌNH DƯƠNG

CHỦ ĐẦU TƯ

CÔNG TY CỔ PHẦN KỸ NGHỆ GỖ VIỆT

NGUYỄN VĂN NGHỆ

ĐƠN VỊ THI CÔNG

CÔNG TY TNHH CÔNG NGHỆ MÔI TRƯỜNG NÔNG LÂM

CÔNG TY TRÁCH NHIỆM HỮU HẠN CÔNG NGHỆ MÔI TRƯỜNG NÔNG LÂM

TỔNG GIÁM ĐỐC

Nguyễn Hàn Mộng Du

TP. HỒ CHÍ MINH - 06/2013

CTY TNHH CÔNG NGHỆ MÔI TRƯỜNG NÔNG LÂM
Địa chỉ: Lô O51, Khu Nhà Vạn Phúc 1, Quốc Lộ 13,P. Hiệp Bình Phước, Q. Thủ Đức, Tp. HCM
Điện thoại: (+084) 7 300 8766 Fax : (+084) 7 300 8755
Web: moitruongnonglam.com, Mail: mail@moitruongnonglam.com

DANH MỤC BẢN VẼ

STT	TÊN BẢN VẼ	KÍ HIỆU
I. BẢN VẼ CÔNG NGHỆ		
1	QUY ĐỊNH CHUNG	CN-01
2	SƠ ĐỒ CÔNG NGHỆ HỆ THỐNG XỬ LÝ NƯỚC THẢI	CN-02
3	PHỐI CẢNH 3D	CN-03
4	MẶT BẰNG TỔNG THỂ	CN-04
5	MẶT BẰNG VỊ TRÍ MẶT CẮT	CN-05
6	MẶT BẰNG TRÍ ỐNG CHỜ, ỐNG KHÍ	CN-06
7	MẶT BẰNG ĐƯỜNG ỐNG NƯỚC THẢI , BÙN THẢI, HÓA CHẤT	CN-07
8	MẶT CẮT A-A	CN-08
9	MẶT CẮT B-B	CN-09
10	MẶT CẮT C-C	CN-10
11	MẶT CẮT 1-1, 2-2, 3-3, 4-4	CN-11
12	CHI TIẾT BỂ ÁI, BBR	CN-12
13	CHI TIẾT LẮP ĐẶT BƠM	CN-13
14	CHI TIẾT CƠ KHÍ BỂ LẮNG	CN-14
15	HỆ THỐNG ĐƯỜNG ỐNG HÓA CHẤT	CN-15

STT	TÊN BẢN VẼ	KÍ HIỆU
II. BẢN VẼ ĐIỆN		
29	TỦ ĐIỀU KHIỂN HỆ THỐNG XỬ LÝ NƯỚC THẢI	Đ-01
30	SƠ ĐỒ CUNG CẤP NGUỒN	Đ-02
31	SƠ ĐỒ NGUYÊN LÝ ĐIỆN ĐỘNG LỰC (1/2)	Đ-03
32	SƠ ĐỒ NGUYÊN LÝ ĐIỆN ĐỘNG LỰC (2/2)	Đ-04
33	SƠ ĐỒ MẠCH ĐIỆN ĐIỀU KHIỂN MÁY THỔI KHÍ AB-01/02	Đ-05
34	SƠ ĐỒ MẠCH ĐIỆN ĐIỀU KHIỂN BƠM THU GOM NTSX 1/2	Đ-06
35	SƠ ĐỒ MẠCH ĐIỆN ĐIỀU KHIỂN BƠM THU GOM NTSH 1/2	Đ-07
36	SƠ ĐỒ MẠCH ĐIỆN ĐIỀU KHIỂN MOTOR KHUẤY M-01/02	Đ-08
37	SƠ ĐỒ MẠCH ĐIỆN ĐIỀU KHIỂN BƠM ĐIỀU HÒA 1/2	Đ-09
38	SƠ ĐỒ MẠCH ĐIỆN ĐIỀU KHIỂN KHUẤY ANOXIC	Đ-10
39	SƠ ĐỒ MẠCH ĐIỆN ĐIỀU KHIỂN BƠM TUẦN HOÀN 1/2	Đ-11
40	SƠ ĐỒ MẠCH ĐIỆN ĐIỀU KHIỂN BƠM BÙN 1/2	Đ-12
41	SƠ ĐỒ MẠCH ĐIỆN ĐIỀU KHIỂN BƠM THOÁT NƯỚC 1/2	Đ-13
42	SƠ ĐỒ MẠCH ĐIỆN ĐIỀU KHIỂN BƠM HÓA CHẤT TRUNG HÒA	Đ-14
43	SƠ ĐỒ MẠCH ĐIỆN ĐIỀU KHIỂN BƠM HÓA CHẤT PAC	Đ-15
43	SƠ ĐỒ MẠCH ĐIỆN ĐIỀU KHIỂN BƠM HÓA CHẤT POLIMER	Đ-16
43	SƠ ĐỒ MẠCH ĐIỆN ĐIỀU KHIỂN BƠM HÓA CHẤT DINH DƯỠNG	Đ-17
43	SƠ ĐỒ MẠCH ĐIỆN ĐIỀU KHIỂN BƠM HÓA CHẤT KHỬ TRÙNG	Đ-18
43	SƠ ĐỒ MẠCH ĐIỆNPHAO BÁO MỨC NƯỚC & TIMER ĐIỀU KHIỂN	Đ-19
43	SƠ ĐỒ MẠCH ĐIỆN BÁO SỰ CỐ	Đ-20

CÔNG TY TNHH CÔNG NGHỆ MÔI TRƯỜNG NÔNG LÂM

BẢN VẼ HOÀN CÔNG

Ngày 25 tháng 6 năm 2019

NGƯỜI LẬP	CHỈ HUY TRƯỞNG CÔNG TRÌNH	GIÁM SÁT CHỦ ĐẦU TƯ
(Ghi rõ họ tên, chức vụ, chữ ký)	(Ghi rõ họ tên, chức vụ, chữ ký)	(Ghi rõ họ tên, chức vụ, chữ ký)
Trần Văn Đông	Trần Văn Đông	Huỳnh Văn Lâm

TP. HCM 06-2019

CTY TNHH CÔNG NGHỆ MÔI TRƯỜNG NÔNG LÂM
Địa chỉ: Lô O51, Khu Vạn Phúc 1, Đ. QL 13, P. Hiệp Bình Phước, Q. TĐ , Tp.HCM
Điện thoại: (+084) 8 7300 8766 Fax : (+084) 8 7300 8755
Web: moitruongnonglam.com, Mail: mail@moitruongnonglam.com

CÔNG NGHỆ

PHẦN II

QUY ĐỊNH CHUNG - HẠNG MỤC CÔNG NGHỆ

KÝ HIỆU VAN VÀ PHỤ KIỆN ỐNG

- : ký hiệu tổng quát van 2 chiều
- : Van 1 chiều
- : Van cổng
- : Van bướm
- : Van bi
- : Khâu nối ren trong
- : Khâu nối ren ngoài
- : Ống qua tường
- : Mặt bích
- : Khớp nối nhanh

KÝ HIỆU VẬT LIỆU ỐNG

SS	: Thép không gỉ
CS	: Thép cacbon
GS	: Sắt tráng kẽm
uPVC	: Nhựa cứng

QUY CÁCH ỐNG NHỰA CỨNG (uPVC):

- . Ống khí : áp lực làm việc 20 °C = 12 kgf/cm2. .
- . Ống có áp cho bơm : áp lực làm việc ở 20 °C = 8 kgf/cm2.
- . Ống không áp : áp lực làm việc 20 °C = 6 kgf/cm2.
- . Ống dẫn hóa chất : ống dày 3.0 mm

QUY CÁCH ỐNG THÉP KHÔNG GỈ - SS304:

- SỬ DỤNG ỐNG SƠN HÀ/ HOÀN VŨ - VIỆT NAM
- . DN < 80 : độ dày ống là 2.0mm
- . 80 =< DN =< 250 : độ dày ống là 3.0mm
- . DN > 250 : sử dụng ống gia công, độ dày ống là 2.5mm

BẢNG QUY CÁCH VẬT TƯ SỬ DỤNG

STT	TÊN VẬT TƯ	ĐẶC TÍNH KỸ THUẬT
1	Van 1 chiều	- Van 1 chiều loại 1 lá lật, thân & cánh làm bằng đồng, kết nối với ống bằng nối nối ren.
2	Van 1 chiều	- Van 1 chiều loại 1 lá lật, thân gang kết nối với ống bằng mặt bích.
3	Van 1 chiều	- Van 1 chiều loại 2 lá lật, thân gang. Loại van wafer body. Kết nối với ống bằng mặt bích.
4	Van cổng	- Loại van tay xoay, thân gang tay xoay bằng sắt sơn phủ epoxy. Kết nối với ống bằng mặt bích.
5	Van cổng	- Loại van tay xoay, thân đồng tay xoay bằng sắt sơn phủ epoxy. Kết nối với ống bằng mối nối ren.
6	Van bướm	- Loại van tay gạt, thân nhôm, đĩa SS304 tay phủ nhựa. Loại van wafer body.
7	Van bi	- Van làm bằng đồng mạ crôm, loại van tay gạt, kết nối với ống bằng nối nối ren.
8	Van bi	- Van làm bằng uPVC, kết nối với ống bằng phương pháp dán keo
9	Bích, vật liệu SS304	- DN < 300 : theo tiêu chuẩn JIS10K - DN >= 300 : bích gia công dày 15mm.
10	Bích, vật liệu uPVC	- Bích nhựa uPVC tuân theo tiêu chuẩn nhà sản xuất.
11	Co, tê & phụ kiện khác, vật liệu SS304	- DN < 300 : sử dụng co, tê & các phụ kiện có sẵn trên thị trường. - DN >= 300 : sử dụng co, tê & các phụ kiện gia công dày 3.0mm.
12	Co, tê & phụ kiện khác, vật liệu uPVC	- Vật liệu nhựa cứng uPVC sử dụng co, tê & các phụ kiện theo tiêu chuẩn nhà sản xuất.

MỐI NỐI LIÊN KẾT BẰNG BULÔNG (KẾT NỐI MẶT BÍCH)

KÍCH THƯỚC MẶT BÍCH (DN)	SỐ LƯỢNG BULÔNG KẾT NỐI	QUY CÁCH BULÔNG KẾT NỐI
DN50	04	M14x50
DN65	04	M14x50
DN80	08	M14x60
DN100	08	M16x60
DN125	08	M16x60
DN150	08	M16x60
DN200	12	M18x60
DN250	12	M18x70
DN300	16	M20x70
DN350	16	M20x80

CÔNG TY TNHH CÔNG NGHỆ MÔI TRƯỜNG NÔNG LÂM

BẢN VẼ HOÀN CÔNG

Ngày 25 tháng 6 năm 2018

LIÊN KẾT BẰNG BULÔNG (KẾT NỐI VAN BẰNG MẶT BÍCH)

KÍCH THƯỚC MẶT BÍCH (DN)	SỐ LƯỢNG BULÔNG KẾT NỐI	QUY CÁCH BULÔNG KẾT NỐI
DN50	04	M14x100 ± 10
DN65	04	M14x100 ± 10
DN80	08	M14x110 ± 10
DN100	08	M16x110 ± 10
DN125	08	M16x120 ± 10
DN150	08	M16x120 ± 10
DN200	12	M18x130 ± 10

Ghi chú: ± 10 là dung sai của chiều dài bulông kết nối, thay đổi phụ thuộc vào chủng loại van sử dụng, đoạn dư của bulông so với cốn tán sau khi kết nối tối đa 10mm.
- Đối với bích kết nối van bướm, số lượng bu lông thay đổi phù hợp với chủng loại van.

NGƯỜI LẬP
(Ghi rõ họ tên, chức vụ, chữ ký)
Trần Văn Đông

CHỈ HUY TRƯỞNG CÔNG TRÌNH
(Ghi rõ họ tên, chức vụ, chữ ký)
Trần Văn Đông

GIÁM SÁT CHỦ ĐẦU TƯ
(Ghi rõ họ tên, chức vụ, chữ ký)
Huỳnh Văn Lâm

CÁC PHƯƠNG PHÁP NỐI ỐNG

- **ĐỐI VỚI ỐNG THÉP KHÔNG GỈ (SS304)**
  - * ĐỐI VỚI HÀN TIG CHỊU ÁP < 3 BAR : ĐỘ DÀY CON HÀN TỐI ĐA 2mm.
  - * HÀN NỐI ỐNG BẰNG QUE HÀN DIỆN (CHỈ SỬ DỤNG KHI THIẾT KẾ YÊU CẦU) ĐỘ DÀY TỐI ĐA CỦA CON HÀN 2mm. VẬT LIỆU QUE HÀN PHÙ HỢP VỚI CHỦNG LOẠI ỐNG.
  - * VỆ SINH ĐÁNH BÓNG NỐI HÀN HOÀN THIỆN
- **ĐỐI VỚI ỐNG SẮT TRÁNG KẼM (GS)**
  - * CÁC CHI TIẾT SAU HÀN KHI MẠ KẼM, PHẢI ĐƯỢC PHỦ LẠI 1 LỚP SƠN KẼM LẠNH ĐỂ BẢO VỆ BỀ MẶT
- **ĐỐI VỚI ỐNG NHỰA CỨNG (uPVC)**
  - * NỐI ỐNG BẰNG PHƯƠNG PHÁP DÁN KEO.

* BÁT ĐỠ ỐNG

- Bát đỡ ống không tiếp xúc với nước thải, vật liệu bát đỡ là sắt tráng kẽm.
- Bát đỡ ống tiếp xúc với nước thải, vật liệu bát đỡ là thép không gỉ SS304.
- Những đoạn ống cần có bát đỡ mà không thể hiện chi tiết thì bát đỡ sẽ thi công theo thực tế tại ctrường với khoảng cách giữa các bát đỡ như sau:

VẬT LIỆU ỐNG	KÍCH TRƯỚC ỐNG	KHOẢNG CÁCH BÁT ĐỠ
uPVC	=< DN40	1.4 - 1.5 m
	DN40 - DN80	1.5 - 1.6 m
	DN100 - DN200	1.6 - 1.8 m
	DN250 - DN300	1.8 - 2.2 m
SS304	< DN100	2.0 - 2.2 m
	DN100 - DN200	2.2 - 2.5 m
	>= DN250	2.5 - 3.0 m

GHI CHÚ:

DN100 uPVC, EL BOP +3.55

- ĐƯỜNG KÍNH DANH NGHĨA
- VẬT LIỆU
  - CS : ỐNG THÉP CARBON
  - GS : ỐNG SẮT TRÁNG KẼM
  - uPVC: ỐNG NHỰA CỨNG
  - SS : THÉP KHÔNG GỈ
- CAO ĐỘ
  - BOP: ĐÁY ỐNG
  - TOP: ĐỈNH ỐNG
  - COP: TÂM ỐNG
- GIÁ TRỊ CAO ĐỘ

CHỦ ĐẦU TƯ:
THE OWNER:
CÔNG TY CỔ PHẦN KỸ NGHỆ GỖ VIỆT

THẨM ĐỊNH:
EVALUTION: NGUYỄN VĂN NGHỆ

MỤC ĐÍCH PHÁT HÀNH:
PURPOSE OF ISSUE:
BẢN VẼ HOÀN CÔNG

CHỈNH SỬA/REVISION:

NGÀY/DATE:	LẦN/TIME:	MÔ TẢ/DESCRIPTION:

GHI CHÚ/NOTES:
Chỉ theo kích thước đã được xác định. Phải thông báo cho thiết kế những khác biệt về kích thước, nếu phát hiện được trước khi tiến hành.
Must follow size was determined. If you can detect the differences in size, must inform the design unit before proceeding.

TƯ VẤN THIẾT KẾ:
DESIGN CONSULTANCY:

NONG LAM
ENVIRONMENTAL TECHNOLOGY CO., LTD
Lô O51, Khu nhà Vạn Phúc 1, Đường Quốc Lộ 13, P Hiệp Bình Phước, Q. Thủ Đức, Tp. Hồ Chí Minh
Tel: (84) 8 5445 3225 Fax: (84) 8 5445 3226
Web: moitruongnonglam.com

PHÓ GIÁM ĐỐC/DEPUTY /VICE DIRECTOR: NGUYỄN HÀN MỘNG DU
CHỦ TRÌ KỸ THUẬT/DESIGN MANAGER: NGUYỄN HÀN MỘNG DU
KIỂM TRA/CHECKED BY: THÂM HUY HẰNG
THIẾT KẾ/DESIGNER: HỒ THỊ DƯƠNG
VẼ/DRAWN: HUỲNH BÁ HUY

DỰ ÁN/PROJECT:
MỞ RỘNG NHÀ MÁY GỖ VIỆT

HẠNG MỤC/ITEM:
HỆ THỐNG XỬ LÝ NƯỚC THẢI

CÔNG SUẤT/CAPACITY: 70 M³/DAY

TÊN: QUY ĐỊNH CHUNG
NAME:

KÍCH CỠ/SIZE: A3 MÃ/CODE: STP/18/06-01
TỈLE/SCALE: 1/100 NGÀY/DATED: 06/2018
SỐ BẢN VẼ/NUMBER: CN-01

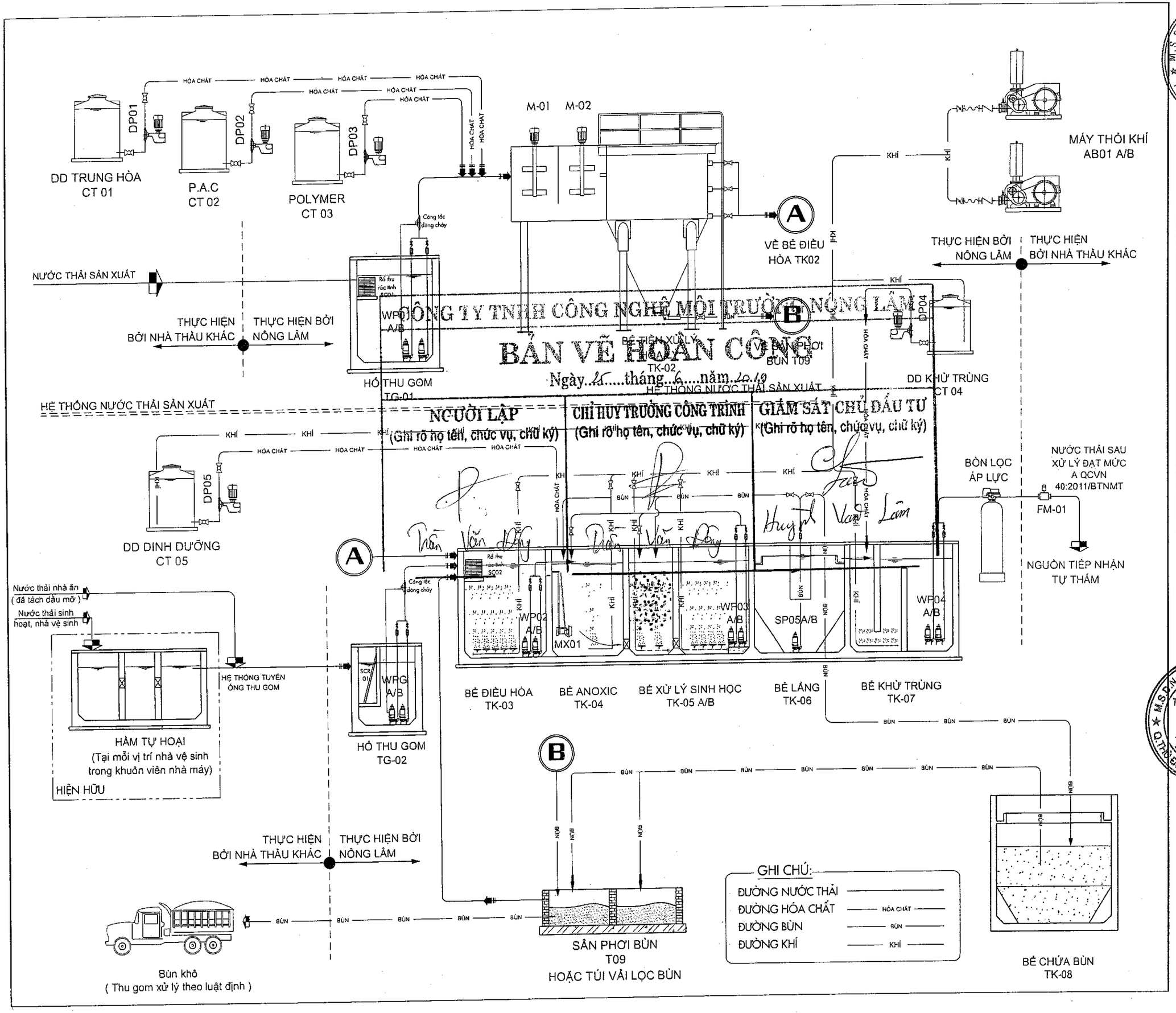

CÔNG TY TNHH CÔNG NGHỆ MÔI TRƯỜNG NÔNG LÂM

BẢN VẼ HOÀN CÔNG

Ngày 25 tháng 6 năm 2019

NGƯỜI LẬP (Ghi rõ họ tên, chức vụ, chữ ký)	CHỈ HUY TRƯỞNG CÔNG TRÌNH (Ghi rõ họ tên, chức vụ, chữ ký)	GIÁM SÁT CHỦ ĐẦU TƯ (Ghi rõ họ tên, chức vụ, chữ ký)
Trần Văn Dũng	Trần Văn Dũng	Huỳnh Văn Lâm

CHỦ ĐẦU TƯ: CÔNG TY CỔ PHẦN KỸ NGHỆ GỖ VIỆT
TX. BẾN CÁT - T. BÌNH DƯƠNG
NGUYỄN VĂN NGHỆ

THẨM ĐỊNH:
EVALUTION:

MỤC ĐÍCH PHÁT HÀNH:
PURPOSE OF ISSUE:
BẢN VẼ HOÀN CÔNG

CHỈNH SỬA/REVISION:

NGÀY/DATE:	LẦN/TIME:	MÔ TẢ/DESCRIPTION:

GHI CHÚ/NOTES:
Chỉ theo kích thước đã được xác định. Phải thông báo cho thiết kế những khác biệt về kích thước, nếu phát hiện được trước khi tiến hành.
Must follow size was determined. If you can detect the differences in size, must inform the design unit before proceeding.

TƯ VẤN THIẾT KẾ:
DESIGN CONSULTANCY:

NONG LAM
ENVIRONMENTAL TECHNOLOGY CO., LTD
Lô O51, Khu nhà Vạn Phúc 1, Đường Quốc Lộ 13, P.Hiệp Bình Phước, Q. Thủ Đức, Tp. Hồ Chí Minh
Tel: (84) 8 5445 3225 Fax: (84) 8 5445 3226
Web: moitruongnonglam.com

PHÓ GIÁM ĐỐC/DEPUTY/VICE DIRECTOR: NGUYỄN HÀN HỒNG DU
CHỦ TRÌ/DESIGN MANAGER: NGUYỄN HÀN HỒNG DU
KIỂM TRA/CHECK BY: PHẠM THÚY HẰNG
THIẾT KẾ/DESIGNER: HỒ THÁI DƯƠNG
VẼ/DRAWN: HUỲNH BÁ HUY

DỰ ÁN/PROJECT:
MỞ RỘNG NHÀ MÁY GỖ VIỆT

HẠNG MỤC/ITEM:
HỆ THỐNG XỬ LÝ NƯỚC THẢI

CÔNG SUẤT/CAPACITY: 70 M³/DAY

TÊN: SƠ ĐỒ CÔNG NGHỆ XỬ LÝ NƯỚC THẢI
NAME:

KÍCH CỠ/SIZE: A3 MÃ/CODE: STP/18/06-01

TỈ LỆ/SCALE: 1:50 NGÀY/DATEO: 06/2018

SỐ BẢN VẼ/NUMBER: CN-02

PHỐI CẢNH 3D HỆ THỐNG

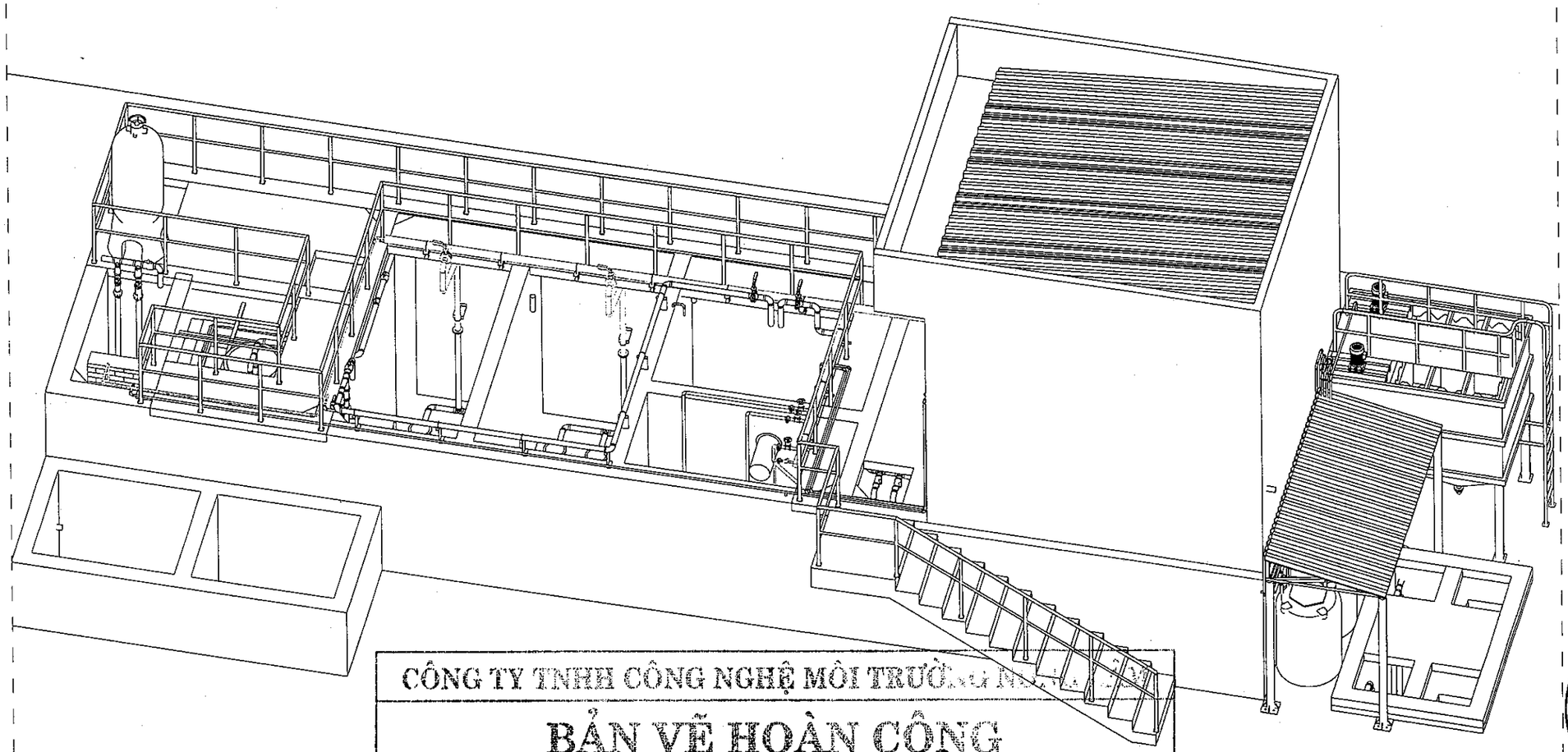

CÔNG TY TNHH CÔNG NGHỆ MÔI TRƯỜNG NÔNG LÂM

BẢN VẼ HOÀN CÔNG

Ngày..15....tháng..6.....năm...2019

NGƯỜI LẬP (Ghi rõ họ tên, chức vụ, chữ ký)	CHỈ HUY TRƯỞNG CÔNG TRÌNH (Ghi rõ họ tên, chức vụ, chữ ký)	GIÁM SÁT CHỦ ĐẦU TƯ (Ghi rõ họ tên, chức vụ, chữ ký)
Trần Văn Đông	Trần Văn Đông	Huỳnh Văn Lâm

CHỦ ĐẦU TƯ / OWNER:

CÔNG TY CỔ PHẦN KỸ NGHỆ GỖ VIỆT

TX BẾN CÁT - T. BÌNH DƯƠNG

NGUYỄN VĂN NGHỆ

THẨM ĐỊNH:
EVALUTION:

MỤC ĐÍCH PHÁT HÀNH:
PURPOSE OF ISSUE:
BẢN VẼ HOÀN CÔNG

CHỈNH SỬA / REVISION:

NGÀY/DATE:	LẦN/TIME:	MÔ TẢ / DESCRIPTION:

GHI CHÚ / NOTES:
Chỉ theo kích thước đã được xác định. Phải thông báo cho thiết kế những khác biệt về kích thước, nếu phát hiện được trước khi tiến hành.
Must follow size was determined. If you can detect the differences in size, must inform the design unit before proceeding.

TƯ VẤN THIẾT KẾ:
DESIGN CONSULTANCY:

NONG LAM
ENVIRONMENTAL TECHNOLOGY CO., LTD

Lô O51, Khu nhà Vạn Phúc 1, Đường Quốc Lộ 13, P.Hiệp Bình Phước, Q. Thủ Đức, Tp. Hồ Chí Minh
Tel: (84) 8 5445 3225 Fax: (84) 8 5445 3226
Web: moitruongnongalam.com

PHÓ GIÁM ĐỐC / DEPUTY / VICE DIRECTOR:
NGUYỄN HẢN MỘNG DU

TRÁCH NHIỆM / DESIGN MANAGER:
NGUYỄN HẢN MỘNG DU

KIỂM TRA / CHECK BY:
PHẠM TRUY HẰNG

THIẾT KẾ / DESIGNER:
HỒ THẢO DƯƠNG

VẼ / DRAWN:
HUỲNH BÁ HUY

DỰ ÁN / PROJECT:
MỞ RỘNG NHÀ MÁY GỖ VIỆT

HẠNG MỤC / ITEM:
HỆ THỐNG XỬ LÝ NƯỚC THẢI

CÔNG SUẤT / CAPACITY: 70 M³/DAY

TÊN: PHỐI CẢNH 3D HỆ THỐNG
NAME:

KÍCH CỠ / SIZE: A3 MÃ / CODE: STP/18/06-01

TỈ LỆ / SCALE: 1/100 NGÀY / DATED: 06/2018

SỐ BẢN VẼ / NUMBER: CN-03

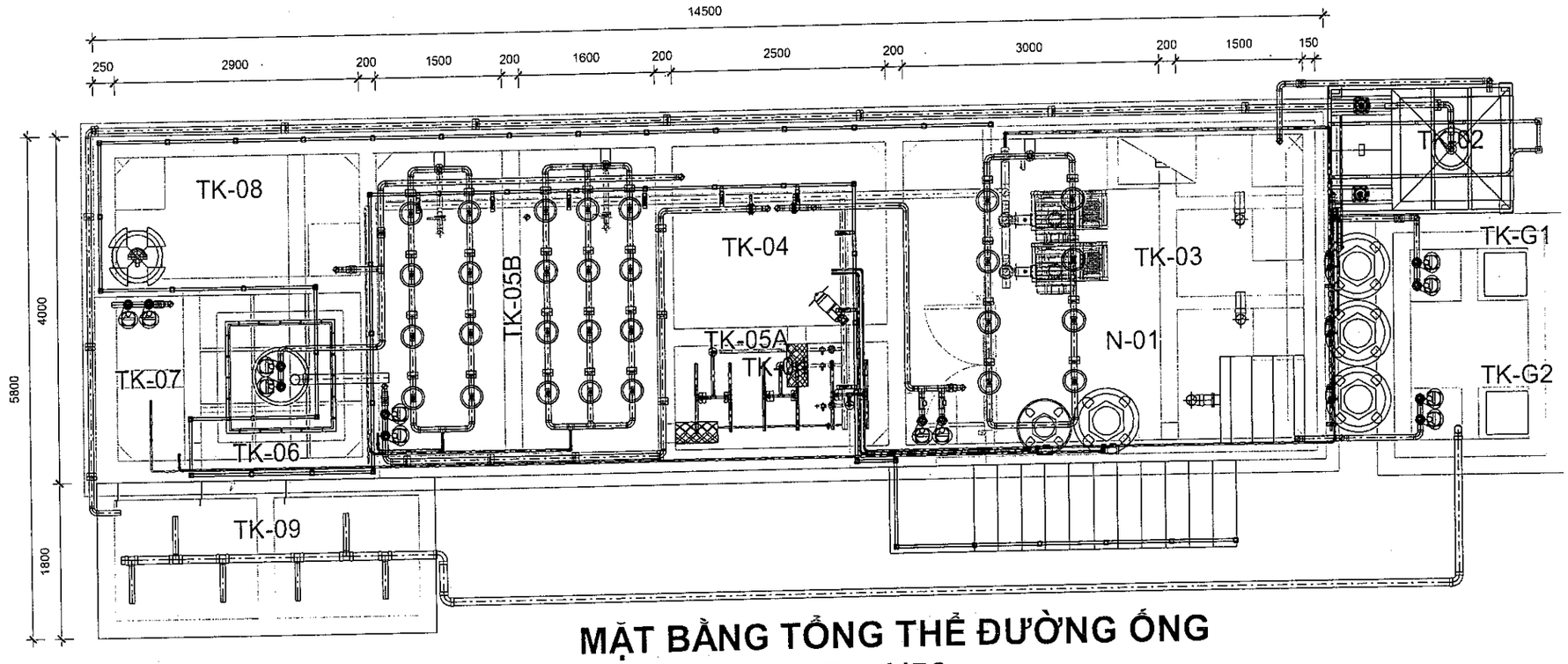

MẶT BẰNG TỔNG THỂ ĐƯỜNG ỐNG

TL:1/50

CÔNG TY TNHH CÔNG NGHỆ MÔI TRƯỜNG NÔNG LÂM

BẢN VẼ HOÀN CÔNG

Ngày 26 tháng 6 năm 2019

NGƯỜI LẬP	CHỈ HUY TRƯỞNG CÔNG TRÌNH	GIÁM SÁT CHỦ ĐẦU TƯ
(Ghi rõ họ tên, chức vụ, chữ ký)	(Ghi rõ họ tên, chức vụ, chữ ký)	(Ghi rõ họ tên, chức vụ, chữ ký)

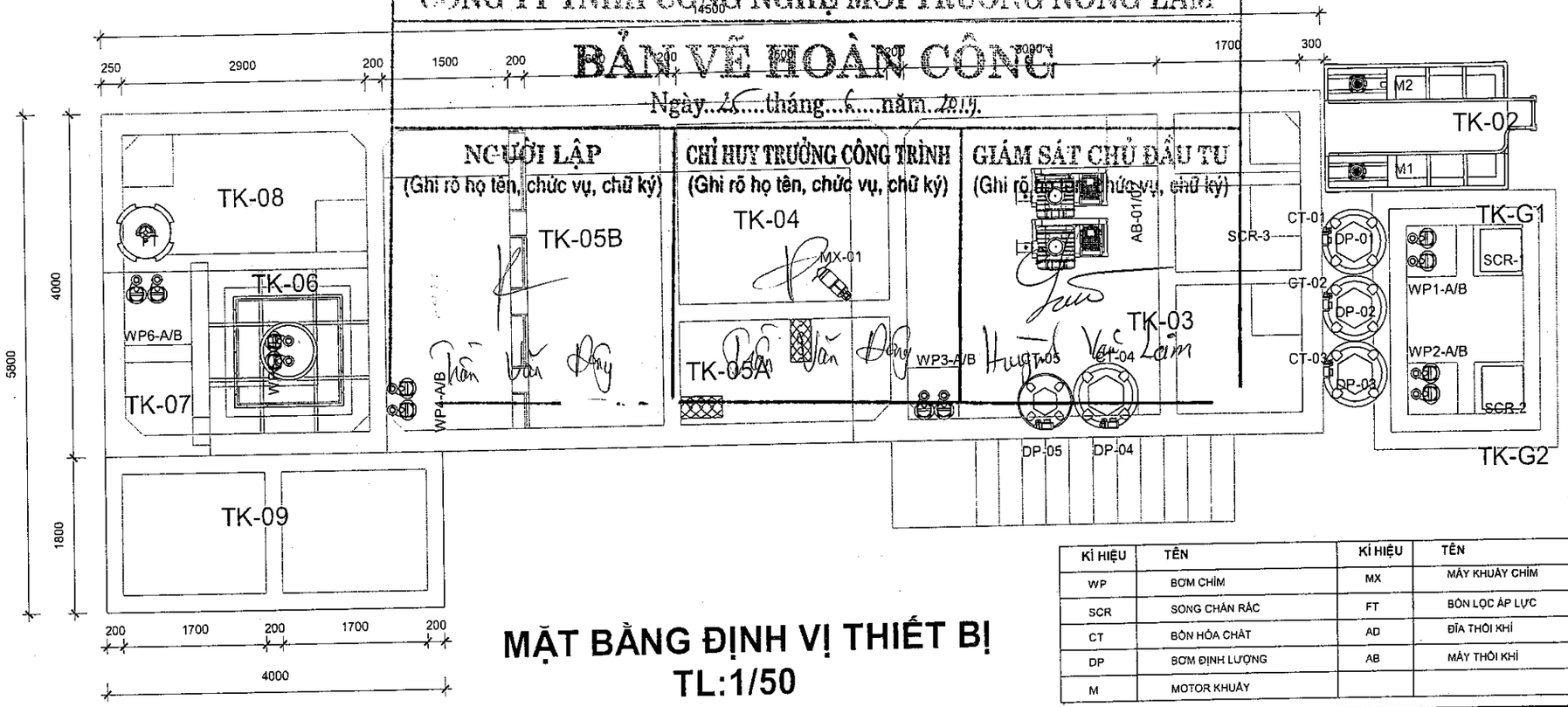

MẶT BẰNG ĐỊNH VỊ THIẾT BỊ

TL:1/50

KÍ HIỆU	TÊN	KÍ HIỆU	TÊN
WP	BƠM CHÌM	MX	MÁY KHUẤY CHÌM
SCR	SONG CHẮN RÁC	FT	BỒN LỌC ÁP LỰC
CT	BỒN HÓA CHẤT	AD	ĐĨA THỔI KHÍ
DP	BƠM ĐỊNH LƯỢNG	AB	MÁY THỔI KHÍ
M	MOTOR KHUẤY		

CHỦ ĐẦU TƯ: / THE OWNER:

CÔNG TY CỔ PHẦN KỸ NGHỆ GỖ VIỆT

M.S.D.N: 3700756534 - C.T.C.P - TX. BẾN CÁT - T. BÌNH DƯƠNG

NGUYỄN VĂN NGHỆ

THẨM ĐỊNH: / EVALUTION:

MỤC ĐÍCH PHÁT HÀNH: / PURPOSE OF ISSUE:

BẢN VẼ HOÀN CÔNG

CHỈNH SỬA / REVISION:

NGÀY/DATE:	LẦN/TIME:	MÔ TẢ / DESCRIPTION:

GHI CHÚ / NOTES:

Chỉ áp kích thước đã được xác định. Phải thông báo cho thiết kế những khác biệt về kích thước, nếu phát hiện được trước khi tiến hành.
Must follow size was determined. If you can detect the differences in size, must inform the design unit before proceeding.

TƯ VẤN THIẾT KẾ: / DESIGN CONSULTANCY:

NONG LAM
ENVIRONMENTAL TECHNOLOGY CO., LTD

Lô O51, Khu nhà Vạn Phúc 1, Đường Quốc Lộ 13, P Hiệp Bình Phước, Q. Thủ Đức, Tp. Hồ Chí Minh
Tel: (84) 8 5445 3225 Fax: (84) 8 5445 3228
Web: moitruongnonglam.com

PHÓ GIÁM ĐỐC / DEPUTY VICE DIRECTOR: NGUYỄN HOÀN MỘNG DU

CHỦ TRÌ / DESIGN MANAGER: NGUYỄN HOÀN MỘNG DU

KIỂM TRA / CHECKED BY: PHẠM THÚY HẰNG

THIẾT KẾ / DESIGNER: HÒA THẠI VƯƠNG

VẼ / DRAWN: HUỲNH BÁ HUY

DỰ ÁN / PROJECT: MỞ RỘNG NHÀ MÁY GỖ VIỆT

HẠNG MỤC / ITEM: HỆ THỐNG XỬ LÝ NƯỚC THẢI

CÔNG SUẤT / CAPACITY: 70 M³ / DAY

TÊN: NAME: MẶT BẰNG TỔNG THỂ

KÍCH CỠ / SIZE: A3 MÃ / CODE: STP/18/06-01

TỈ LỆ / SCALE: 1/100 NGÀY / DATED: 06/ 2018

SỐ BẢN VẼ / NUMBER: CN-04

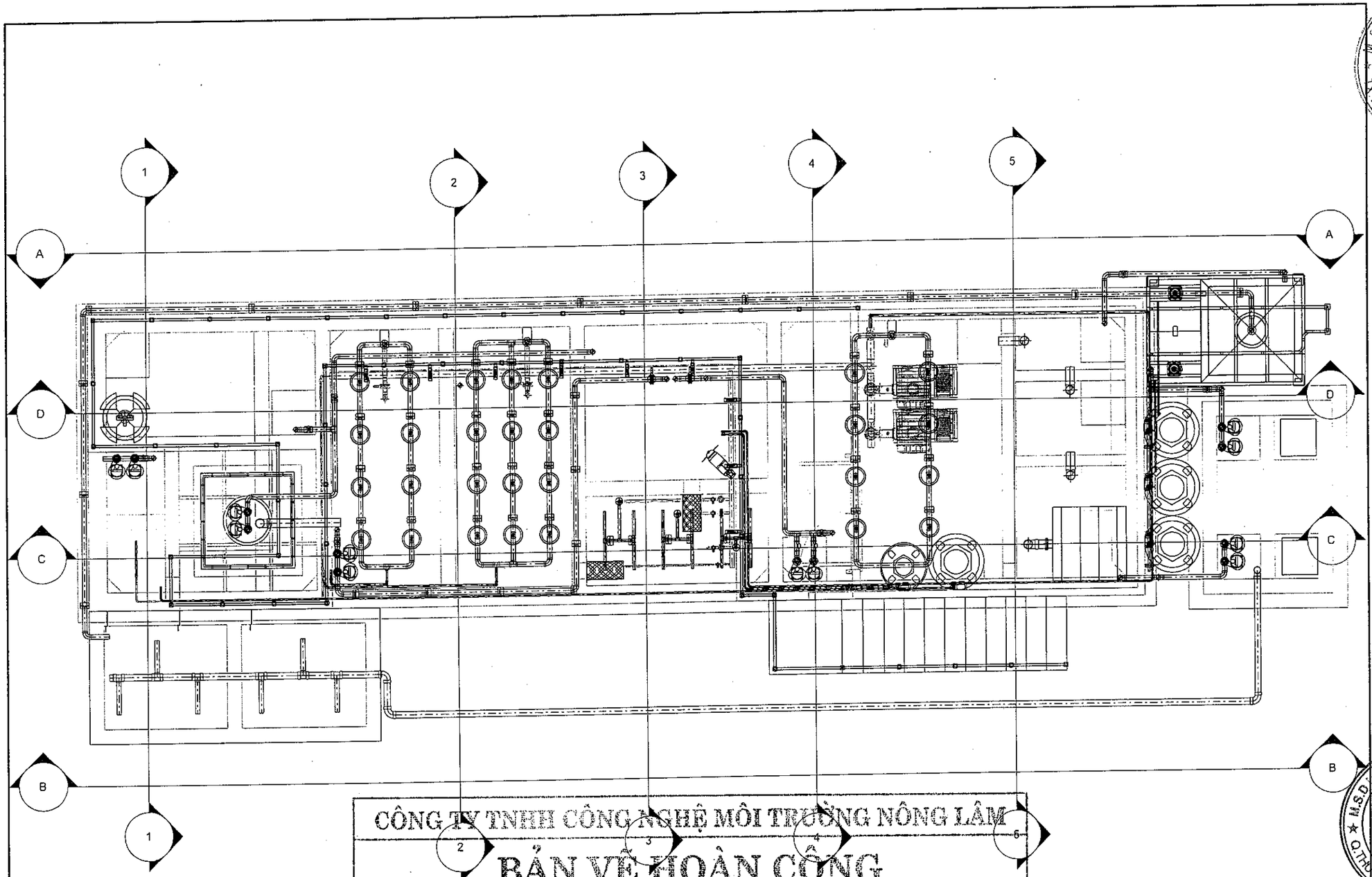

CÔNG TY TNHH CÔNG NGHỆ MÔI TRƯỜNG NÔNG LÂM

BẢN VẼ HOÀN CÔNG

Ngày...15...tháng...6....năm.2019.

NGƯỜI LẬP (Ghi rõ họ tên, chức vụ, chữ ký)	CHỈ HUY TRƯỞNG CÔNG TRÌNH (Ghi rõ họ tên, chức vụ, chữ ký)	GIÁM SÁT CHỦ ĐẦU TƯ (Ghi rõ họ tên, chức vụ, chữ ký)
Trần Văn Đăng	Trần Văn Đăng	Huỳnh Văn Lâm

MẶT BẰNG VỊ TRÍ CÁT

CHỦ ĐẦU TƯ / THE OWNER:
CÔNG TY CỔ PHẦN KỸ NGHỆ GỖ VIỆT
NGUYỄN VĂN NGHỆ

THẨM ĐỊNH: / EVALUTION:

MỤC ĐÍCH PHÁT HÀNH: / PURPOSE OF ISSUE:
BẢN VẼ HOÀN CÔNG

CHỈNH SỬA / REVISION:

NGÀY/DATE:	LẦN/TIME:	MÔ TẢ / DESCRIPTION:

GHI CHÚ / NOTES:
Chỉ theo kích thước đã được xác định. Phải thông báo cho thiết kế những khác biệt về kích thước, nếu phát hiện được trước khi tiến hành.
Must follow size was determined. If you can detect the differences in size, must inform the design unit before proceeding.

TƯ VẤN THIẾT KẾ: / DESIGN CONSULTANCY:

NONG LAM
ENVIRONMENTAL TECHNOLOGY CO., LTD
Lô O51, Khu nhà Vạn Phúc 1, Đường Quốc Lộ 13, P Hiệp Bình Phước, Q. Thủ Đức, Tp. Hồ Chí Minh
Tel: (84) 8 5445 3225 Fax: (84) 8 5445 3226
Web: moitruongnonglam.com

PHÓ GIÁM ĐỐC / DEPUTY / VICE DIRECTOR: NGUYỄN HÀN MỘNG DU
CÔNG TY TRÁCH NHIỆM HỮU HẠN CÔNG NGHỆ MÔI TRƯỜNG NÔNG LÂM
CHỦ TRÌ THIẾT KẾ / DESIGN MANAGER: NGUYỄN HÀN MỘNG DU
KIỂM TRA / CHECK BY: PHẠM THÚY HẰNG
THIẾT KẾ / DESIGNER: BÙI THÁI DƯƠNG
VẼ / DRAWN: HUỲNH BÁ HUY

DỰ ÁN / PROJECT: MỞ RỘNG NHÀ MÁY GỖ VIỆT

HẠNG MỤC / ITEM: HỆ THỐNG XỬ LÝ NƯỚC THẢI

CÔNG SUẤT / CAPACITY: 70 M^3/DAY

TÊN / NAME: MẶT BẰNG VỊ TRÍ CÁT

KÍCH CỠ / SIZE: A3 MÃ / CODE: STP/18/06-01

TỈ LỆ / SCALE: 1/100 NGÀY / DATED: 06/2018

SỐ BẢN VẼ / NUMBER: CN-05

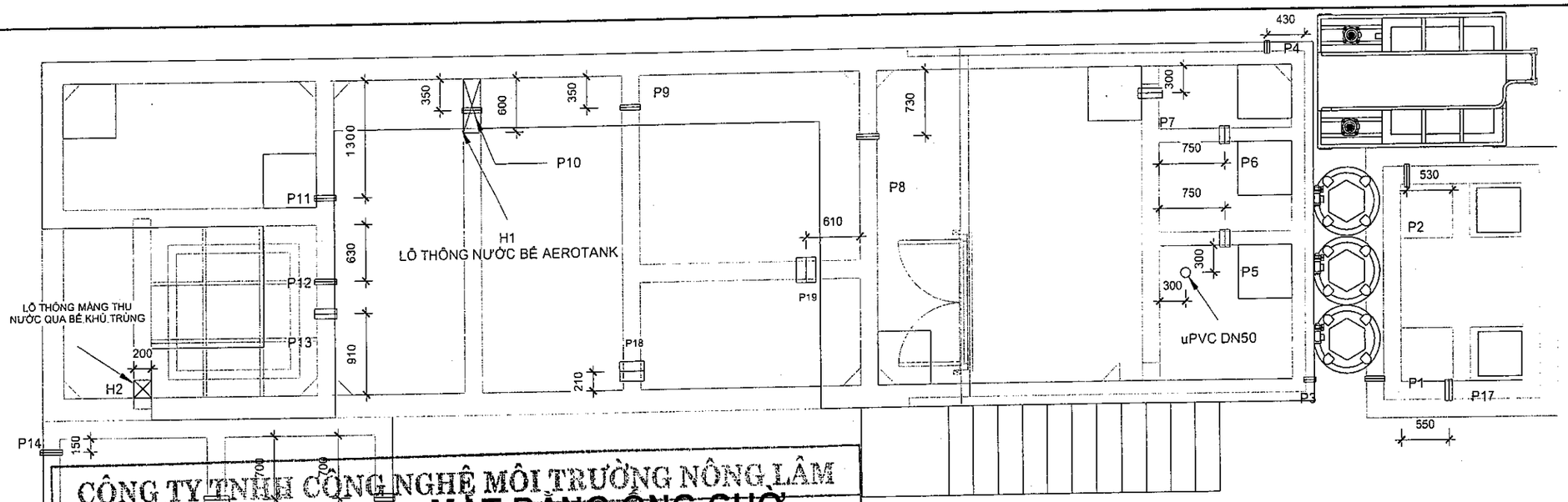

CÔNG TY TNHH CÔNG NGHỆ MÔI TRƯỜNG NÔNG LÂM

MẶT BẰNG ỐNG CHỜ

BẢN VẼ HOÀN CÔNG

TL:1/50

Ngày 25 tháng 6 năm 2019

KÍ HIỆU	KÍCH THƯỚC	CAO ĐỘ (m)	KÍ HIỆU	KÍCH THƯỚC	CAO ĐỘ (m)
P11	uPVC DN50	EL:BOP+1.8	P1	uPVC DN50	EL:BOP-0.2
P12	uPVC DN50	EL:BOP+1.8	P2	uPVC DN50	EL:BOP-0.2
P13	uPVC DN50	EL:BOP+1.2	P3	uPVC DN50	EL:BOP+2.0
P14	uPVC DN100	EL:BOP+0.2	P4	uPVC DN50	EL:BOP+1.6
P15	uPVC DN100	EL:BOP-0.6	P5	uPVC DN100	EL:BOP+1.4
P16	uPVC DN100	EL:BOP-0.6	P6	uPVC DN100	EL:BOP+1.4
P17	uPVC DN50	EL:BOP-0.6	P7	uPVC DN100	EL:BOP+1.4
P18	uPVC DN200	EL:BOP+1.4	P8	uPVC DN50	EL:BOP+1.8
P19	uPVC DN200	EL:BOP+1.4	P9	uPVC DN50	EL:BOP+1.8
H1	200x200x200	EL:BOP+1.4	P10	uPVC DN50	EL:BOP+1.8
H2	600x200x200	EL:BOP-1.0			

NGƯỜI LẬP (Ghi rõ họ tên, chức vụ, chữ ký)	CHỈ HUY TRƯỞNG CÔNG TRÌNH (Ghi rõ họ tên, chức vụ, chữ ký)	GIÁM SÁT CHỦ ĐẦU TƯ (Ghi rõ họ tên, chức vụ, chữ ký)
Trần Văn Đông	Trần Văn Đông	Huỳnh Văn Lâm

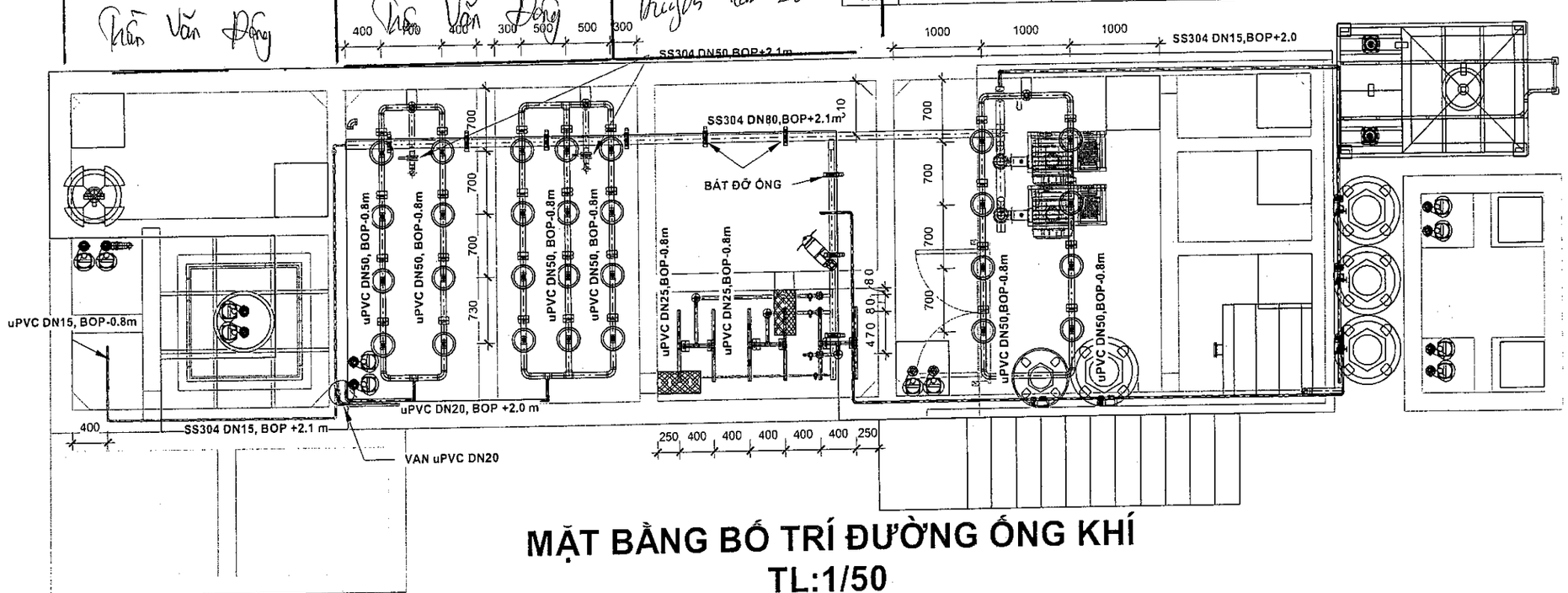

MẶT BẰNG BỐ TRÍ ĐƯỜNG ỐNG KHÍ

TL:1/50

CHỦ ĐẦU TƯ / THE OWNER: CÔNG TY CỔ PHẦN KỸ NGHỆ GỖ VIỆT

THẨM ĐỊNH / EVALUTION: NGUYỄN VĂN NGHỆ

MỤC ĐÍCH PHÁT HÀNH / PURPOSE OF ISSUE: BẢN VẼ HOÀN CÔNG

CHỈNH SỬA / REVISION:

NGÀY/DATE:	LẦN/TIME:	MÔ TẢ / DESCRIPTION:

GHI CHÚ / NOTES: Chỉ theo kích thước đã được xác định. Phải thông báo cho thiết kế những khác biệt về kích thước, nếu phát hiện được trước khi tiến hành. Must follow size was determined. If you can detect the differences in size, must inform the design unit before proceeding.

TƯ VẤN THIẾT KẾ / DESIGN CONSULTANCY:

NONG LAM
ENVIRONMENTAL TECHNOLOGY CO., LTD
Lô O51, Khu nhà Văn Phúc 1, Đường Quốc Lộ 13, P Hiệp Bình Phước, Q. Thủ Đức, Tp. Hồ Chí Minh
Tel: (84) 8 5445 3225 Fax: (84) 8 5445 3226
Web: moitruongnonglam.com

PHÓ GIÁM ĐỐC / DEPUTY / VICE DIRECTOR: NGUYỄN HẢN MỘNG DU

THIẾT KẾ TRƯỞNG / DESIGN MANAGER: NGUYỄN HẢN MỘNG DU

KIỂM TRA / CHECKED BY: NGUYỄN THỦY HẰNG

THIẾT KẾ / DESIGNER: ĐỖ THẢO DƯƠNG

VẼ / DRAWN: HUỲNH BÁ HUY

DỰ ÁN / PROJECT: MỞ RỘNG NHÀ MÁY GỖ VIỆT

HẠNG MỤC / ITEM: HỆ THỐNG XỬ LÝ NƯỚC THẢI

CÔNG SUẤT / CAPACITY: 70 M³/DAY

TÊN / NAME: MẶT BẰNG ỐNG CHỜ,ỐNG KHÍ

KÍCH CỠ / SIZE: A3 MÃ / CODE: STP/18/06-01

TỈ LỆ / SCALE: 1/100 NGÀY / DATED: 06/ 2018

SỐ BẢN VẼ / NUMBER: CN-06

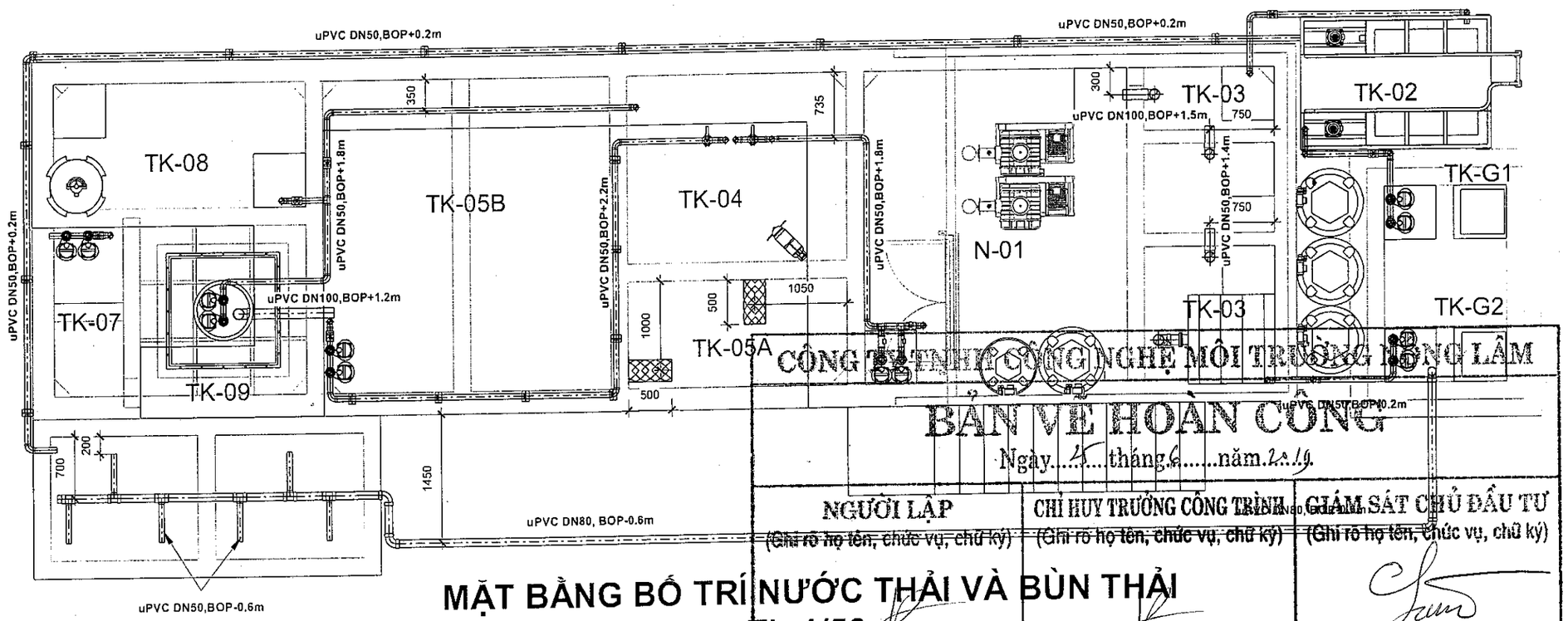

CÔNG TY TNHH CÔNG NGHỆ MÔI TRƯỜNG NÔNG LÂM

BẢN VẼ HOÀN CÔNG

Ngày 25 tháng 6 năm 2019

NGƯỜI LẬP	CHỈ HUY TRƯỞNG CÔNG TRÌNH	GIÁM SÁT CHỦ ĐẦU TƯ
(Ghi rõ họ tên, chức vụ, chữ ký)	(Ghi rõ họ tên, chức vụ, chữ ký)	(Ghi rõ họ tên, chức vụ, chữ ký)
Trần Văn Đồng	Trần Văn Đồng	Nguyễn Văn Lâm

MẶT BẰNG BỐ TRÍ NƯỚC THẢI VÀ BÙN THẢI
TL:1/50

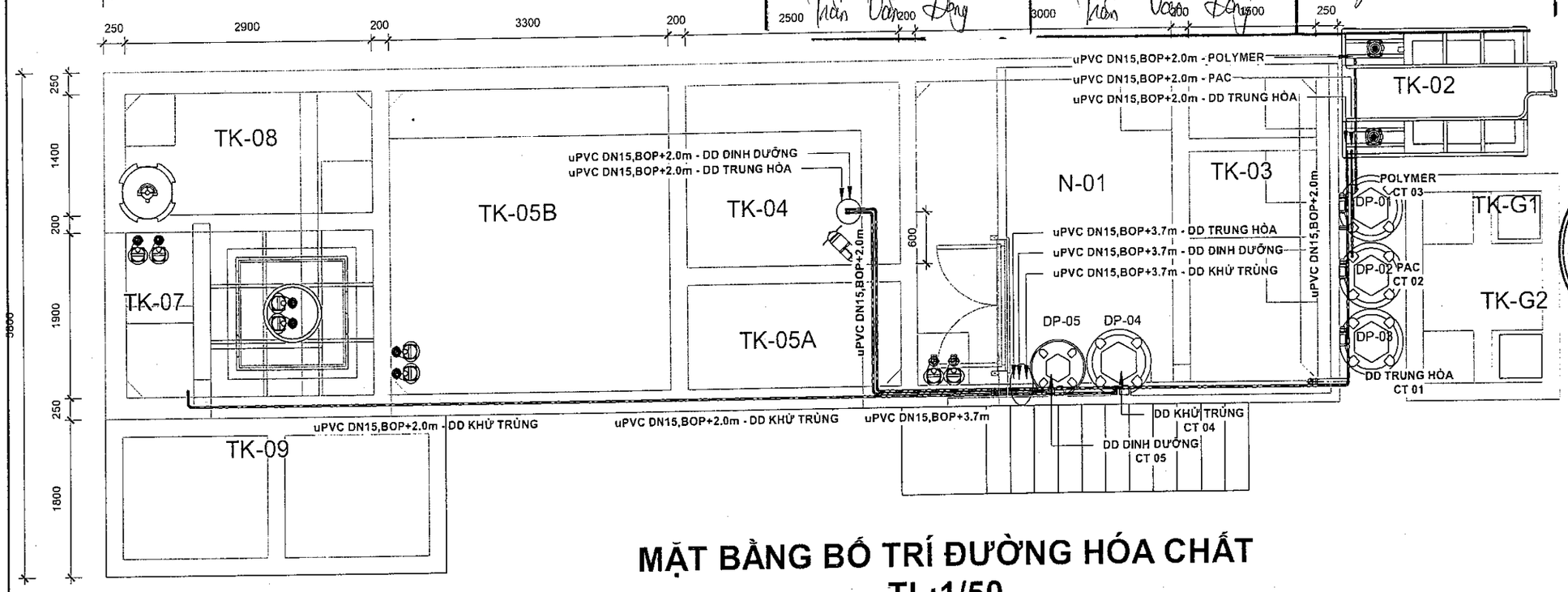

MẶT BẰNG BỐ TRÍ ĐƯỜNG HÓA CHẤT
TL:1/50

CHỦ ĐẦU TƯ / THE OWNER: CÔNG TY CỔ PHẦN KỸ NGHỆ GỖ VIỆT

NGUYỄN VĂN NGHỆ

THẨM ĐỊNH: EVALUTION:

MỤC ĐÍCH PHÁT HÀNH: PURPOSE OF ISSUE: BẢN VẼ HOÀN CÔNG

CHỈNH SỬA / REVISION:

NGÀY/DATE:	LẦN/TIME:	MÔ TẢ / DESCRIPTION:

GHI CHÚ / NOTES: Chỉ theo kích thước đã được xác định. Phải thông báo cho thiết kế những khác biệt về kích thước, nếu phát hiện được trước khi tiến hành. Must follow size was determined. If you can detect the differences in size, must inform the design unit before proceeding.

TƯ VẤN THIẾT KẾ: DESIGN CONSULTANCY:

NONG LAM
ENVIRONMENTAL TECHNOLOGY CO., LTD
Lô O51, Khu nhà Vạn Phúc 1, Đường Quốc Lộ 13, P Hiệp Bình Phước, Q. Thủ Đức, Tp. Hồ Chí Minh
Tel: (84) 8 5445 3225 Fax: (84) 8 5445 3226
Web: moitruongnonglam.com

PHÓ GIÁM ĐỐC / DEPUTY / VICE DIRECTOR: NGUYỄN HÀN MỘNG DU

CHỦ TRÌ / DESIGN MANAGER: NGUYỄN HÀN MỘNG DU

KIỂM TRA / CHECK BY: NGUYỄN THÚY HẰNG

THIẾT KẾ / DESIGNER: HỒ THÁI DƯƠNG

VẼ / DRAWN: HUỲNH BÁ HUY

DỰ ÁN / PROJECT: MỞ RỘNG NHÀ MÁY GỖ VIỆT

HẠNG MỤC / ITEM: HỆ THỐNG XỬ LÝ NƯỚC THẢI

CÔNG SUẤT / CAPACITY: 70 M³/DAY

TÊN / NAME: MẶT BẰNG NƯỚC THẢI BÙN THẢI

KÍCH CỠ / SIZE: A3 MÃ / CODE: STP/18/06-01

TỈ LỆ / SCALE: 1/100 NGÀY / DATED: 06/2018

SỐ BẢN VẼ / NUMBER: CN-07

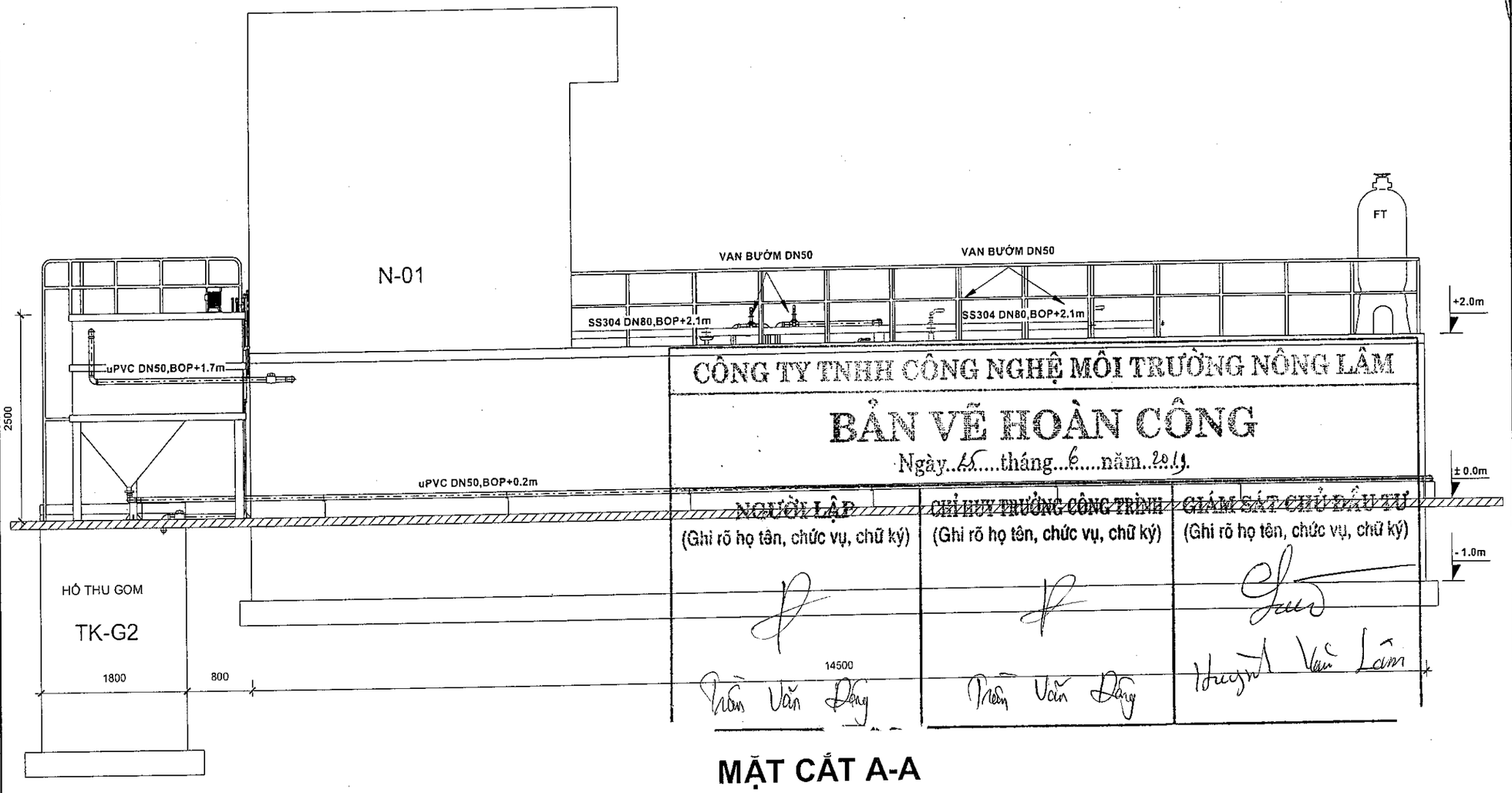

CÔNG TY TNHH CÔNG NGHỆ MÔI TRƯỜNG NÔNG LÂM

BẢN VẼ HOÀN CÔNG

Ngày..15....tháng...6.....năm..2019.

NGƯỜI LẬP	CHỈ HUY TRƯỞNG CÔNG TRÌNH	GIÁM SÁT CHỦ ĐẦU TƯ
(Ghi rõ họ tên, chức vụ, chữ ký)	(Ghi rõ họ tên, chức vụ, chữ ký)	(Ghi rõ họ tên, chức vụ, chữ ký)
Trần Văn Đăng	Trần Văn Đăng	Huỳnh Văn Lâm

MẶT CẮT A-A
TL:1/50

GHI CHÚ :

TK-G1	HỐ THU GOM SẢN XUẤT	TK-05B	BỂ AEROTANK
TK-G2	HỐ THU GOM SINH HOẠT	TK-06	BỂ LẮNG
TK-02	BỒN TIỀN XỬ LÝ HÓA LÝ	TK-07	BỂ KHỬ TRÙNG
TK-03	BỂ ĐIỀU HÒA	TK-08	BỂ CHỨA BÙN
TK-04	BỂ ANOXIC	TK-09	SÂN PHƠI BÙN
TK-05A	BỂ MBBR		

KÍ HIỆU		KÍ HIỆU	
WP	BƠM CHÌM	MX	MÁY KHUẤY CHÌM
SCR	SONG CHẮN RÁC	FT	BỒN LỌC ÁP LỰC
CT	BỒN HÓA CHẤT	AD	ĐĨA THỔI KHÍ
DP	BƠM ĐỊNH LƯỢNG	AB	MÁY THỔI KHÍ

CHỦ ĐẦU TƯ:
THE OWNER:
CÔNG TY CỔ PHẦN KỸ NGHỆ GỖ VIỆT
NGUYỄN VĂN NGHỆ

THẨM ĐỊNH:
EVALUTION:

MỤC ĐÍCH PHÁT HÀNH:
PURPOSE OF ISSUE:
BẢN VẼ HOÀN CÔNG

CHỈNH SỬA/REVISION:

NGÀY/DATE:	LẦN/TIME:	MÔ TẢ/DESCRIPTION:

GHI CHÚ/NOTES:
Cần theo kích thước đã được xác định. Phải thông báo cho thiết kế những khác biệt về kích thước, nếu phát hiện được trước khi tiến hành.
Must follow size was determined. If you can detect the differences in size, must inform the design unit before proceeding.

TƯ VẤN THIẾT KẾ:
DESIGN CONSULTANCY:

NONG LAM
ENVIRONMENTAL TECHNOLOGY CO., LTD

Lô O51, Khu nhà Vạn Phúc 1, Đường Quốc Lộ 13, P Hiệp Bình Phước, Q. Thủ Đức, Tp. Hồ Chí Minh
Tel: (84) 8 5445 3225 Fax: (84) 8 5445 3226
Web: moitruongnonglam.com

PHÓ GIÁM ĐỐC/DEPUTY/VICE DIRECTOR: NGUYỄN HẢN MỘNG DU
TRƯỞNG NHÓM THIẾT KẾ/DESIGN MANAGER: NGUYỄN HẢN MỘNG DU
KIỂM TRA/CHECKED BY: PHẠM THÚY HẰNG
THIẾT KẾ/DESIGNER: HỒ TẤN DƯƠNG
VẼ/DRAWN: HUỲNH BÁ HUY

DỰ ÁN/PROJECT:
MỞ RỘNG NHÀ MÁY GỖ VIỆT

HẠNG MỤC/ITEM:
HỆ THỐNG XỬ LÝ NƯỚC THẢI

CÔNG SUẤT/CAPACITY: 70 M³/DAY

TÊN: MẶT CẮT A-A
NAME:

KÍCH CỠ/SIZE: A3 MÃ/CODE: STP/18/06-01

TỈ LỆ/SCALE: 1/100 NGÀY/DATED: 06/2018

SỐ BẢN VẼ/NUMBER: CN-08

CÔNG TY TNHH CÔNG NGHỆ MÔI TRƯỜNG NÔNG LÂM

BẢN VẼ HOÀN CÔNG

Ngày...16...tháng...6.....năm...2019..

NGƯỜI LẬP (Ghi rõ họ tên, chức vụ, chữ ký)	CHỈ HUY TRƯỞNG CÔNG TRÌNH (Ghi rõ họ tên, chức vụ, chữ ký)	GIÁM SÁT CHỦ ĐẦU TƯ (Ghi rõ họ tên, chức vụ, chữ ký)
Trần Văn Đồng	Trần Văn Đồng	Huỳnh Văn Lâm

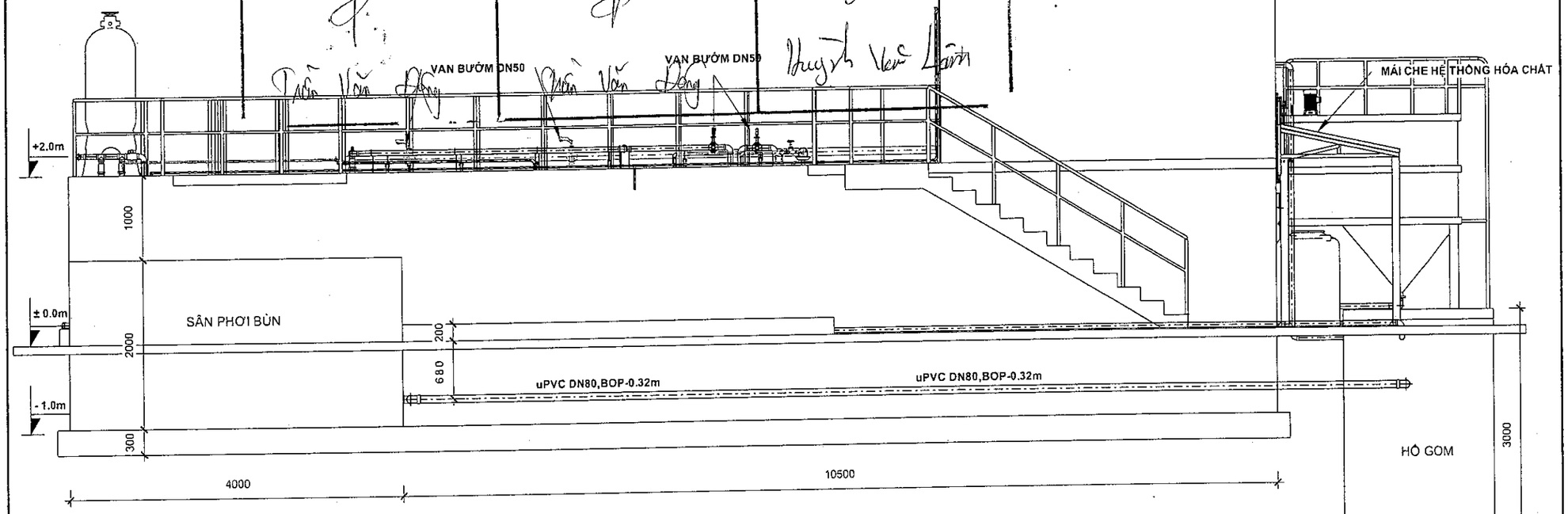

MẶT CẮT B-B
TL:1/50

GHI CHÚ :

TK-G1	HỒ THU GOM SẢN XUẤT	TK-05B	BỂ AEROTANK
TK-G2	HỒ THU GOM SINH HOẠT	TK-06	BỂ LẮNG
TK-02	BỒN TIỀN XỬ LÝ HÓA LÝ	TK-07	BỂ KHỬ TRÙNG
TK-03	BỂ ĐIỀU HÒA	TK-08	BỂ CHỨA BÙN
TK-04	BỂ ANOXIC	TK-09	SƠN PHƠI BÙN
TK-05A	BỂ MBBR		

KÍ HIỆU		KÍ HIỆU	
WP	BƠM CHÌM	MX	MÁY KHUẤY CHÌM
SCR	SONG CHẮN RÁC	FT	BỒN LỌC ÁP LỰC
CT	BỒN HÓA CHẤT	AD	ĐĨA THỔI KHÍ
DP	BƠM ĐỊNH LƯỢNG	AB	MÁY THỔI KHÍ

CHỦ ĐẦU TƯ: THE OWNER: CÔNG TY CỔ PHẦN KỸ NGHỆ GỖ VIỆT

NGUYỄN VĂN NGHỆ

THẨM ĐỊNH: EVALUTION:

MỤC ĐÍCH PHÁT HÀNH: PURPOSE OF ISSUE: BẢN VẼ HOÀN CÔNG

CHỈNH SỬA / REVISION:

NGÀY/DATE:	LẦN/TIME:	MÔ TẢ/DESCRIPTION:

GHI CHÚ/NOTES: Chỉ theo kích thước đã được xác định. Phải thông báo cho thiết kế những khác biệt về kích thước, nếu phải điều được trước khi tiến hành. Must follow size was determined. If you can detect the differences in size, must inform the design unit before proceeding.

TƯ VẤN THIẾT KẾ: DESIGN CONSULTANCY:

NONG LAM
ENVIRONMENTAL TECHNOLOGY CO., LTD

[illegible] Quốc Lộ 13, P Hiệp Bình Phước, Q. [illegible] Hồ Chí Minh
[illegible] (84) 6 5445 3226
[illegible]

PHÓ GIÁM ĐỐC / DEPUTY DIRECTOR:
[illegible] MÔI TRƯỜNG NÔNG LÂM
NGUYỄN HẢI [illegible]
[illegible] THỦY HẰNG

THIẾT KẾ / DESIGNER: HỒ THÁI DƯƠNG

VẼ / DRAWN: HUỲNH BÁ HUY

DỰ ÁN / PROJECT: MỞ RỘNG NHÀ MÁY GỖ VIỆT

HẠNG MỤC / ITEM: HỆ THỐNG XỬ LÝ NƯỚC THẢI

CÔNG SUẤT / CAPACITY: 70 M^3/DAY

TÊN / NAME: MẶT CẮT B-B

KÍCH CỠ / SIZE: A3 MÃ / CODE: STP/18/06-01

TỈ LỆ / SCALE: 1/100 NGÀY / DATED: 06/2018

SỐ BẢN VẼ / NUMBER: CN-09

CÔNG TY TNHH CÔNG NGHỆ MÔI TRƯỜNG NÔNG LÂM

BẢN VẼ HOÀN CÔNG

Ngày....25...tháng...6....năm 2019

NGƯỜI LẬP (Ghi rõ họ tên, chức vụ, chữ ký)	CHỈ HUY TRƯỞNG CÔNG TRÌNH (Ghi rõ họ tên, chức vụ, chữ ký)	GIÁM SÁT CHỦ ĐẦU TƯ (Ghi rõ họ tên, chức vụ, chữ ký)

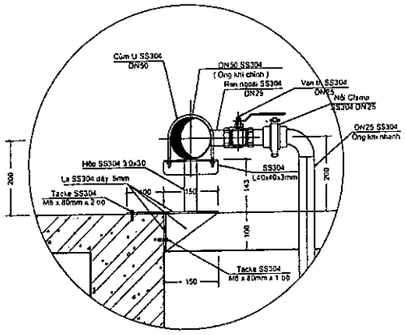

CHI TIẾT 3-3

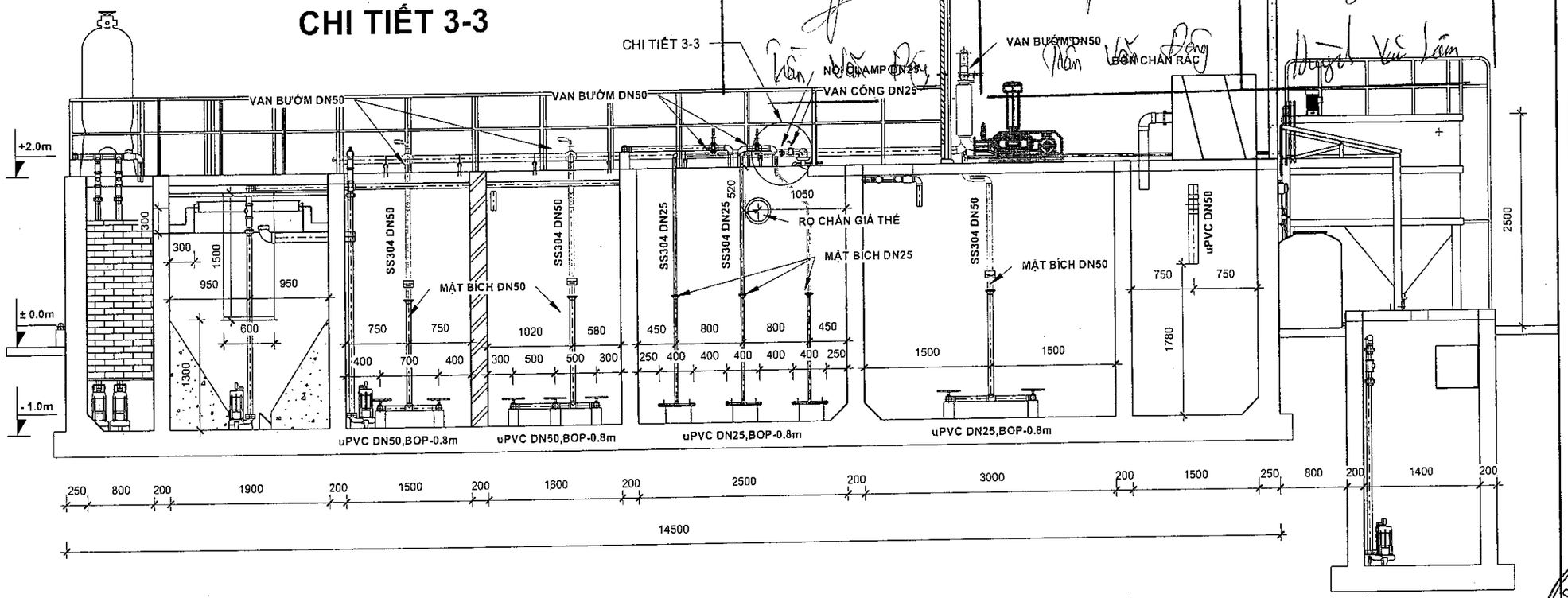

MẶT CẮT C-C
TL:1/50

GHI CHÚ :

TK-G1	HỐ THU GOM SẢN XUẤT	TK-05B	BỂ AEROTANK
TK-G2	HỐ THU GOM SINH HOẠT	TK-06	BỂ LẮNG
TK-02	BỒN TIỀN XỬ LÝ HÓA LÝ	TK-07	BỂ KHỬ TRÙNG
TK-03	BỂ ĐIỀU HÒA	TK-08	BỂ CHỨA BÙN
TK-04	BỂ ANOXIC	TK-09	SÂN PHƠI BÙN
TK-05A	BỂ MBBR		

KÍ HIỆU		KÍ HIỆU	
WP	BƠM CHÌM	MX	MÁY KHUẤY CHÌM
SCR	SONG CHẮN RÁC	FT	BỒN LỌC ÁP LỰC
CT	BỒN HÓA CHẤT	AD	ĐĨA THỔI KHÍ
DP	BƠM ĐỊNH LƯỢNG	AB	MÁY THỔI KHÍ

CHỦ ĐẦU TƯ: / THE OWNER: CÔNG TY CỔ PHẦN KỸ NGHỆ GỖ VIỆT

NGUYỄN VĂN NGHỆ

THẨM ĐỊNH: / EVALUTION:

MỤC ĐÍCH PHÁT HÀNH: / PURPOSE OF ISSUE: BẢN VẼ HOÀN CÔNG

CHỈNH SỬA / REVISION:

NGÀY/DATE:	LẦN/TIME:	MÔ TẢ / DESCRIPTION:

GHI CHÚ / NOTES:
Chỉ theo kích thước đã được xác định. Phải thông báo cho thiết kế những khác biệt về kích thước, nếu phát hiện được trước khi tiến hành.
Must follow size was determined. If you can detect the differences in size, must inform the design unit before proceeding.

TƯ VẤN THIẾT KẾ: / DESIGN CONSULTANCY:

NONG LAM
ENVIRONMENTAL TECHNOLOGY CO., LTD
Lô O51, Khu nhà Vạn Phúc 1, Đường Quốc Lộ 13, P Hiệp Bình Phước, Q. Thủ Đức, Tp. Hồ Chí Minh
Tel: (84) 8 5445 3225 Fax: (84) 8 5445 3226
Web: moitruongnonglam.com

PHÓ GIÁM ĐỐC / DEPUTY /VICE DIRECTOR: NGUYỄN HÂN MỘNG DU
TRƯỞNG NHÓM THIẾT KẾ / DESIGN MANAGER: NGUYỄN HÂN MỘNG DU
KIỂM TRA / CHECKER: PHẠM THÚY HẰNG
THIẾT KẾ / DESIGNER: HỒ THÁI DƯƠNG
VẼ / DRAWN: HUỲNH BÁ HUY

DỰ ÁN / PROJECT: MỞ RỘNG NHÀ MÁY GỖ VIỆT

HẠNG MỤC / ITEM: HỆ THỐNG XỬ LÝ NƯỚC THẢI

CÔNG SUẤT / CAPACITY: 70 M^3/DAY

TÊN / NAME: MẶT CẮT C-C

KÍCH CỠ / SIZE: A3 MÃ / CODE: STP/18/06-01

TỈ LỆ / SCALE: 1/100 NGÀY / DATED: 06/ 2018

SỐ BẢN VẼ / NUMBER: CN-10

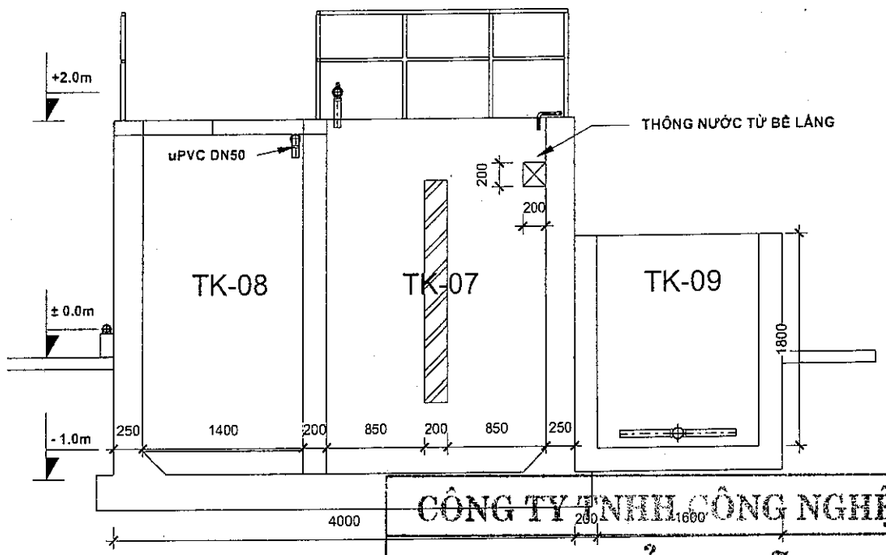

MẶT CẮT 1-1
TL:1/50

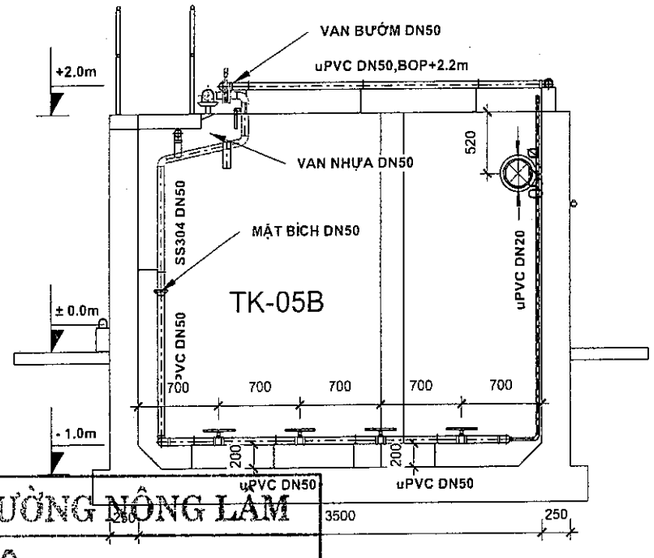

MẶT CẮT 2-2
TL:1/50

CÔNG TY TNHH CÔNG NGHỆ MÔI TRƯỜNG NÔNG LÂM

BẢN VẼ HOÀN CÔNG

Ngày..15.....tháng..6.....năm..2019

NGƯỜI LẬP (Ghi rõ họ tên, chức vụ, chữ ký)	CHỈ HUY TRƯỞNG CÔNG TRÌNH (Ghi rõ họ tên, chức vụ, chữ ký)	GIÁM SÁT CHỦ ĐẦU TƯ (Ghi rõ họ tên, chức vụ, chữ ký)
	Trần Văn Đồng	

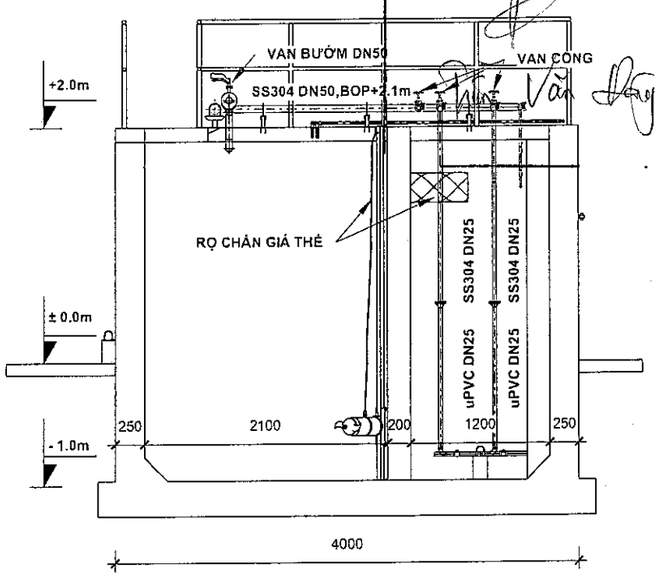

MẶT CẮT 3-3
TL:1/50

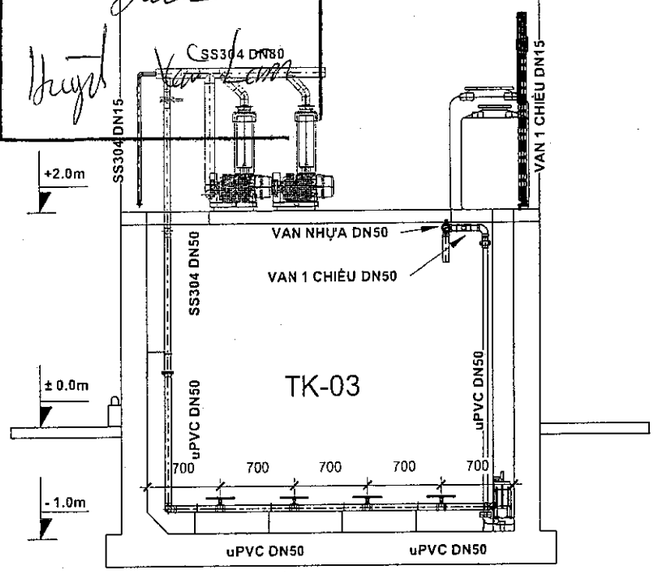

MẶT CẮT 4-4
TL:1/50

CHỦ ĐẦU TƯ: / THE OWNER: CÔNG TY CỔ PHẦN KỸ NGHỆ GỖ VIỆT

NGUYỄN VĂN NGHỆ

THẨM ĐỊNH: / EVALUTION:

MỤC ĐÍCH PHÁT HÀNH: / PURPOSE OF ISSUE: BẢN VẼ HOÀN CÔNG

CHỈNH SỬA / REVISION:

NGÀY/DATE:	LẦN/TIME:	MÔ TẢ / DESCRIPTION:

GHI CHÚ / NOTES:
Chỉ theo kích thước đã được xác định. Phải thông báo cho thiết kế những khác biệt về kích thước, nếu phát hiện được trước khi tiến hành.
Must follow size was determined. If you can detect the differences in size, must inform the design unit before proceeding.

TƯ VẤN THIẾT KẾ: / DESIGN CONSULTANCY:

NONG LAM
ENVIRONMENTAL TECHNOLOGY CO., LTD
Lô O51, Khu nhà Vạn Phúc 1, Đường Quốc Lộ 13, P Hiệp Bình Phước, Q. Thủ Đức, Tp. Hồ Chí Minh
Tel: (84) 8 5445 3225 Fax: (84) 8 5445 3226
Web: moitruongnonglam.com

PHÓ GIÁM ĐỐC / DEPUTY / VICE DIRECTOR: NGUYỄN HẢN MỘNG DU

TRƯỞNG THIẾT KẾ / DESIGN MANAGER: NGUYỄN HẢN MỘNG DU

KIỂM TRA / CHECKED BY: PHẠM THỊ HẰNG

THIẾT KẾ / DESIGNER: HỒ THẢO QUYÊN

VẼ / DRAWN: HUỲNH BÁ HUY

DỰ ÁN / PROJECT: MỞ RỘNG NHÀ MÁY GỖ VIỆT

HẠNG MỤC / ITEM: HỆ THỐNG XỬ LÝ NƯỚC THẢI

CÔNG SUẤT / CAPACITY: 70 M³/DAY

TÊN / NAME: MẶT BẰNG NƯỚC THẢI BÙN THẢI

KÍCH CỠ / SIZE: A3 MÃ / CODE: STP/18/06-01

TỈ LỆ / SCALE: 1/100 NGÀY / DATED: 06/2018

SỐ BẢN VẼ / NUMBER: CN-11

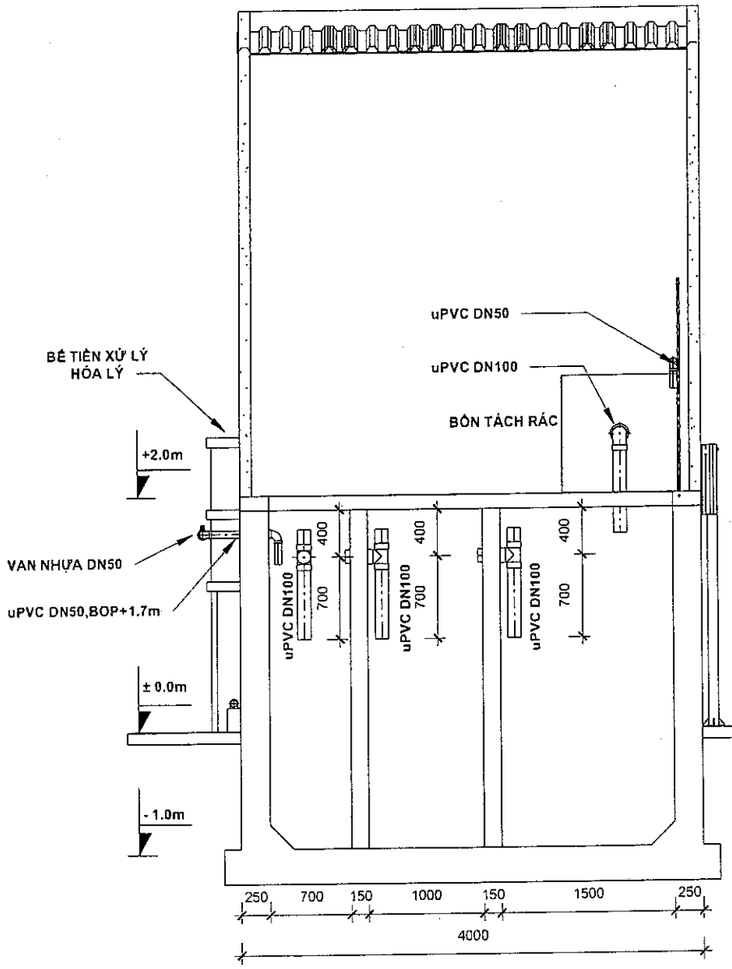

MẶT CẮT 5-5
TL:1/50

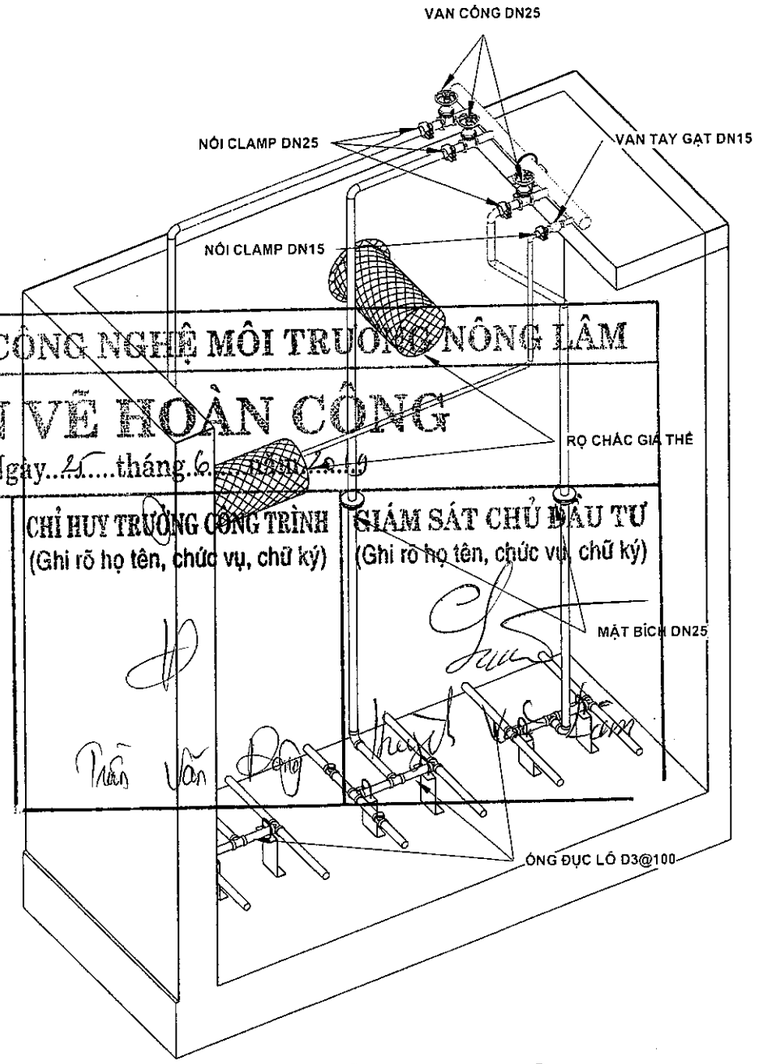

CHI TIẾT LẮP ĐẶT BỂ MBBR

CÔNG TY TNHH CÔNG NGHỆ MÔI TRƯỜNG NÔNG LÂM

BẢN VẼ HOÀN CÔNG

Ngày 25 tháng 6 năm 2019

NGƯỜI LẬP (Ghi rõ họ tên, chức vụ, chữ ký)	CHỈ HUY TRƯỞNG CÔNG TRÌNH (Ghi rõ họ tên, chức vụ, chữ ký)	GIÁM SÁT CHỦ ĐẦU TƯ (Ghi rõ họ tên, chức vụ, chữ ký)
Trần Văn Đông	Trần Văn Đông	

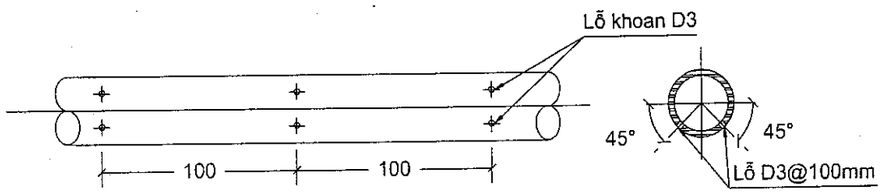

CHI TIẾT ỐNG ĐỤC LỖ D3@100
BỂ KHỬ TRÙNG

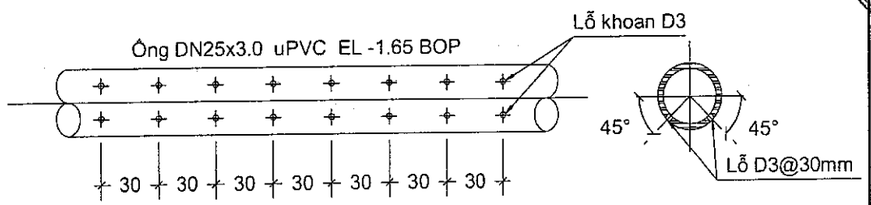

CHI TIẾT ỐNG ĐỤC LỖ D3@100
BỂ MBBR

CHỦ ĐẦU TƯ: / OWNER: CÔNG TY CỔ PHẦN KỸ NGHỆ GỖ VIỆT

NGUYỄN VĂN NGHỆ

THẨM ĐỊNH: / EVALUTION:

MỤC ĐÍCH PHÁT HÀNH: / PURPOSE OF ISSUE: BẢN VẼ HOÀN CÔNG

CHỈNH SỬA / REVISION:

NGÀY/DATE:	LẦN/TIME:	MÔ TẢ / DESCRIPTION:

GHI CHÚ / NOTES:
Chỉ theo kích thước đã được xác định. Phải thông báo cho thiết kế những khác biệt về kích thước, nếu phát hiện được trước khi bản hành
Must follow size was determined. If you can detect the differences in size, must inform the design unit before proceeding.

TƯ VẤN THIẾT KẾ: / DESIGN CONSULTANCY:

NONG LAM
ENVIRONMENTAL TECHNOLOGY CO., LTD

Lô O51, Khu nhà Văn Phúc 1, Đường Quốc Lộ 13, P Hiệp Bình Phước, Q. Thủ Đức, Tp. Hồ Chí Minh
Tel: (84) 8 5445 3225 Fax: (84) 8 5445 3226
Web: moitruongnonglam.com

PHÓ GIÁM ĐỐC / DEPUTY /VICE DIRECTOR: NGUYỄN HẢN MỘNG DU

TRƯỞNG PHÒNG / DESIGN MANAGER: NGUYỄN HẢN MỘNG DU

KIỂM TRA / CHECKED BY: PHẠM THÚY HẰNG

THIẾT KẾ / DESIGNER: HỒ PHÁT DƯƠNG

VẼ / DRAWN: HUỲNH BÁ HUY

DỰ ÁN / PROJECT: MỞ RỘNG NHÀ MÁY GỖ VIỆT

HẠNG MỤC / ITEM: HỆ THỐNG XỬ LÝ NƯỚC THẢI

CÔNG SUẤT / CAPACITY: 70 M³/DAY

TÊN / NAME: CHI TIẾT LẮP ĐẶT BỂ MBBR

KÍCH CỠ / SIZE: A3 MÃ / CODE: STP/18/06-01

TỈ LỆ / SCALE: 1/100 NGÀY / DATED: 06/2018

SỐ BẢN VẼ / NUMBER: CN-12

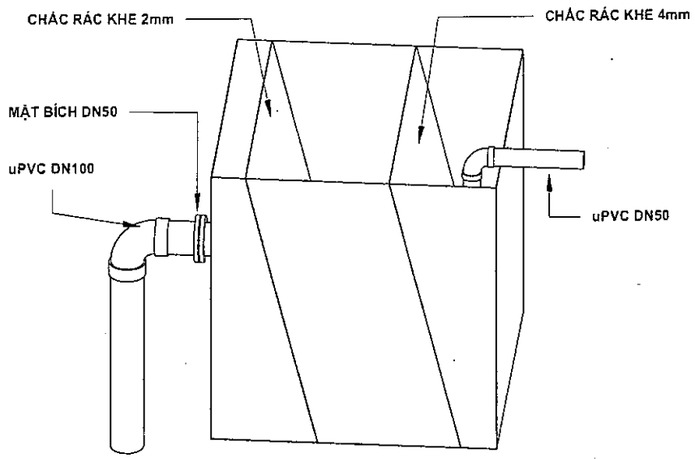

PHỐI CẢNH BỒN TÁCH RÁC

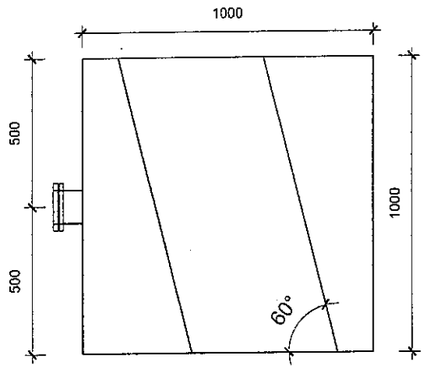

MẶT CẮT E-E

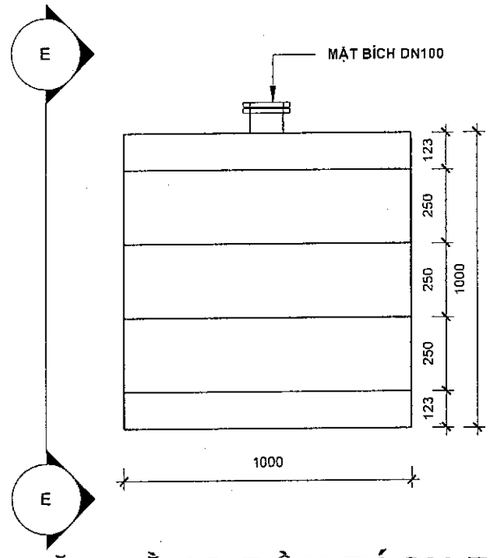

MẶT BẰNG BỒN TÁCH RÁC

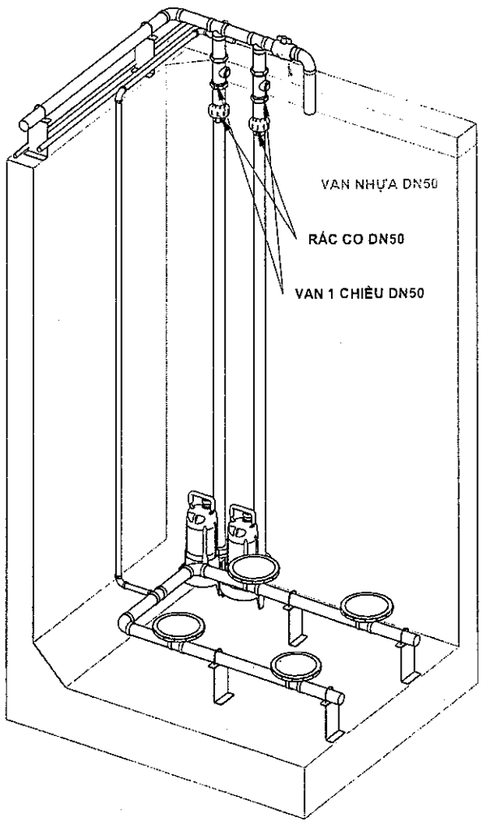

CHI TIẾT LẮP ĐẶT BƠM BỂ TK-05B, TK-07

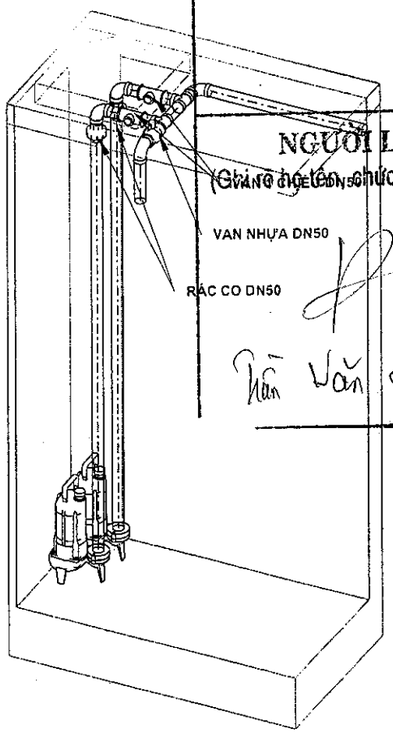

CHI TIẾT LẮP ĐẶT BƠM BỂ TK-03

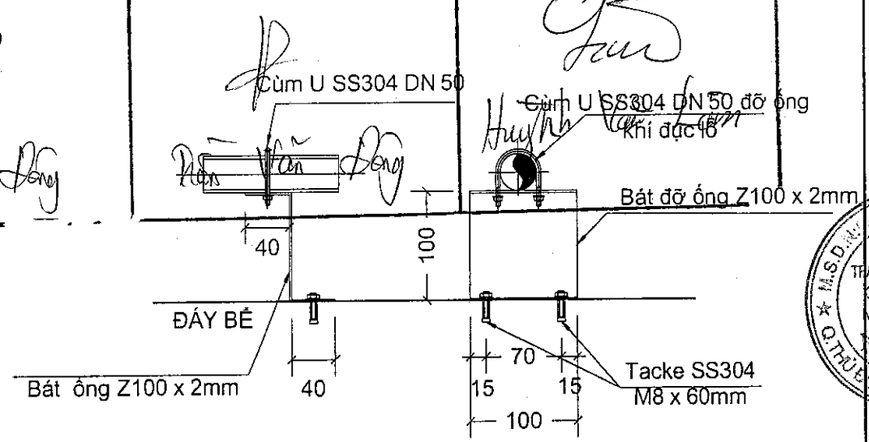

CHI TIẾT BÁT ĐỠ TL:1/10

CÔNG TY TNHH CÔNG NGHỆ MÔI TRƯỜNG NÔNG LÂM

BẢN VẼ HOÀN CÔNG

Ngày..25....tháng.6.....năm 2019.

NGƯỜI LẬP (Ghi rõ họ tên, chức vụ, chữ ký)	CHỈ HUY TRƯỞNG CÔNG TRÌNH (Ghi rõ họ tên, chức vụ, chữ ký)	GIÁM SÁT CHỦ ĐẦU TƯ (Ghi rõ họ tên, chức vụ, chữ ký)
Trần Văn Đông		

CHỦ ĐẦU TƯ: / THE OWNER: CÔNG TY CỔ PHẦN KỸ NGHỆ GỖ VIỆT

NGUYỄN VĂN NGHỆ

THẨM ĐỊNH: / EVALUTION:

MỤC ĐÍCH PHÁT HÀNH: / PURPOSE OF ISSUE: BẢN VẼ HOÀN CÔNG

CHỈNH SỬA / REVISION:

NGÀY/DATE:	LẦN/TIME:	MÔ TẢ / DESCRIPTION:

GHI CHÚ / NOTES: Chỉ theo kích thước đã được xác định. Phải thông báo cho thiết kế những khác biệt về kích thước, nếu phát hiện được trước khi tiến hành. Must follow size was determined. If you can detect the differences in size, must inform the design unit before proceeding.

TƯ VẤN THIẾT KẾ: / DESIGN CONSULTANCY:

NONG LAM
ENVIRONMENTAL TECHNOLOGY CO., LTD
Lô O51, Khu nhà Vạn Phúc 1, Đường Quốc Lộ 13, P Hiệp Bình Phước, Q. Thủ Đức, Tp. Hồ Chí Minh
Tel: (84) 8 5445 3225 Fax: (84) 8 5445 3226
Web: moitruongnonglam.com

PHÓ GIÁM ĐỐC / DEPUTY / VICE DIRECTOR: NGUYỄN HÀN MỘNG DU
THIẾT KẾ TRƯỞNG / DESIGN MANAGER: NGUYỄN HÀN MỘNG DU
KIỂM TRA / CHECK BY: PHẠM THÚY HẰNG
THIẾT KẾ / DESIGNER: HỒ MAI DƯƠNG
VẼ / DRAWN: HUỲNH BÁ HUY

DỰ ÁN / PROJECT: MỞ RỘNG NHÀ MÁY GỖ VIỆT

HẠNG MỤC / ITEM: HỆ THỐNG XỬ LÝ NƯỚC THẢI

CÔNG SUẤT / CAPACITY: 70 M³/DAY

TÊN / NAME: CHI TIẾT LẮP ĐẶT BƠM

KÍCH CỠ / SIZE: A3 MÃ / CODE: STP/18/06-01

TỈ LỆ / SCALE: 1/100 NGÀY / DATED: 06/2018

SỐ BẢN VẼ / NUMBER: CN-13

CHI TIẾT BỂ LẮNG

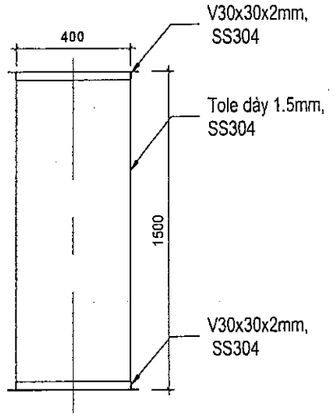

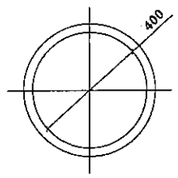

CHI TIẾT ỐNG TRUNG TÂM
TL 1/20

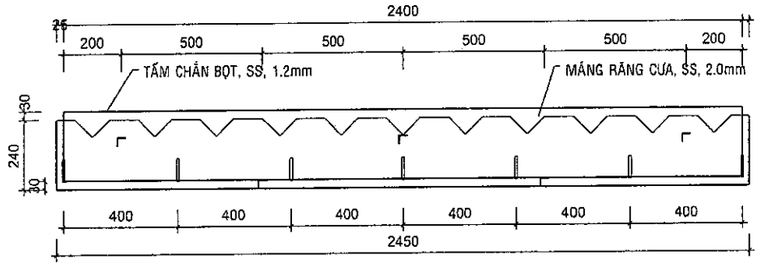

CHI TIẾT MÁNG RĂNG CƯA BỂ LẮNG & TẤM CHẮN BỌT
TỶ LỆ 1/10

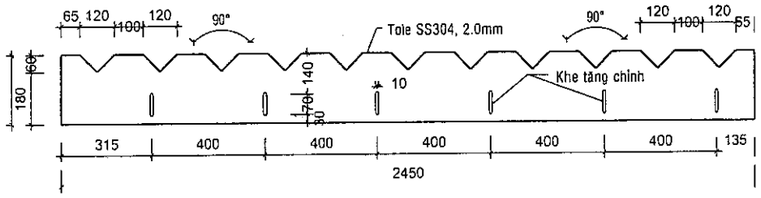

CHI TIẾT MÁNG RĂNG CƯA
TỶ LỆ 1/20

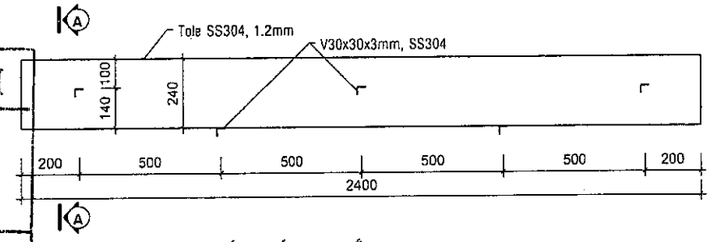

CHI TIẾT TẤM CHẮN BỌT
TỶ LỆ 1/ 20

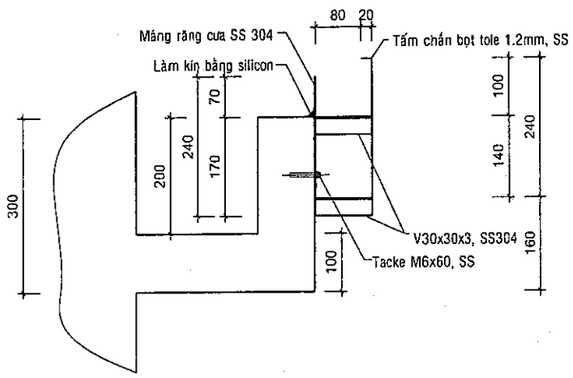

CHI TIẾT LẮP ĐẶT
TỶ LỆ 1/10

CÔNG TY TNHH CÔNG NGHỆ MÔI TRƯỜNG NÔNG LÂM

GHI CHÚ:
- BỂ LẮNG SINH HỌC
- MÁNG RĂNG CƯA
  - Vật liệu : SS304, 2.0mm
- TẤM CHẮN BỌT
  - Vật liệu : SS304, 1.2mm

BẢN VẼ HOÀN CÔNG
Ngày...21.....tháng...6....năm...2019

NGƯỜI LẬP (Ghi rõ họ tên, chức vụ, chữ ký)	CHỈ HUY TRƯỞNG CÔNG TRÌNH (Ghi rõ họ tên, chức vụ, chữ ký)	GIÁM SÁT CHỦ ĐẦU TƯ (Ghi rõ họ tên, chức vụ, chữ ký)
Trần Văn Đang	Trần Văn Đang	Huỳnh Văn Lâm

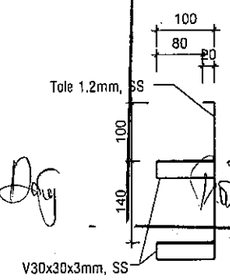

MẶT CẮT A-A
TỶ LỆ 1/ 10

CHỦ ĐẦU TƯ
CO THE OWNER:
TỔNG TY CỔ PHẦN KỸ NGHỆ GỖ VIỆT
NGUYỄN VĂN NGHỆ

THẨM ĐỊNH:
EVALUTION:

MỤC ĐÍCH PHÁT HÀNH:
PURPOSE OF ISSUE:
BẢN VẼ HOÀN CÔNG

CHỈNH SỬA / REVISION:

NGÀY/DATE:	LẦN/TIME:	MÔ TẢ/DESCRIPTION:

GHI CHÚ/NOTES:
Chỉ theo kích thước đã được xác định. Phải thông báo cho thiết kế những khác biệt về kích thước, nếu phát hiện được trước khi tiến hành.
Must follow size was determined. If you can detect the differences in size, must inform the design unit before proceeding.

TƯ VẤN THIẾT KẾ:
DESIGN CONSULTANCY:

NONG LAM
ENVIRONMENTAL TECHNOLOGY CO., LTD
Lô O51, Khu nhà Vạn Phúc 1, Đường Quốc Lộ 13, P Hiệp Bình Phước, Q. Thủ Đức, Tp. Hồ Chí Minh
Tel: (84) 8 5445 3225 Fax: (84) 8 5445 3226
Web: moitruongnonglam.com

PHÓ GIÁM ĐỐC/DEPUTY /VICE DIRECTOR: NGUYỄN HÂN MỘNG DU
CHỦ TRÌ / DESIGN MANAGER: NGUYỄN HÂN MỘNG DU
KIỂM TRA / CHECK BY: PHẠM THÚY HẰNG
THIẾT KẾ/DESIGNER: HỒ THẢO VƯƠNG
VẼ/DRAWN: HUỲNH BÁ HUY

DỰ ÁN / PROJECT:
MỞ RỘNG NHÀ MÁY GỖ VIỆT

HẠNG MỤC/ITEM:
HỆ THỐNG XỬ LÝ NƯỚC THẢI

CÔNG SUẤT/CAPACITY: 70 M^3/DAY

TÊN: CHI TIẾT CƠ KHÍ BỂ LẮNG
NAME:

KÍCH CỠ/SIZE: A3 MÃ/CODE: STP/18/06-01
TỈ LỆ/SCALE: 1/100 NGÀY/DATED: 06/2018
SỐ BẢN VẼ/NUMBER: CN-14

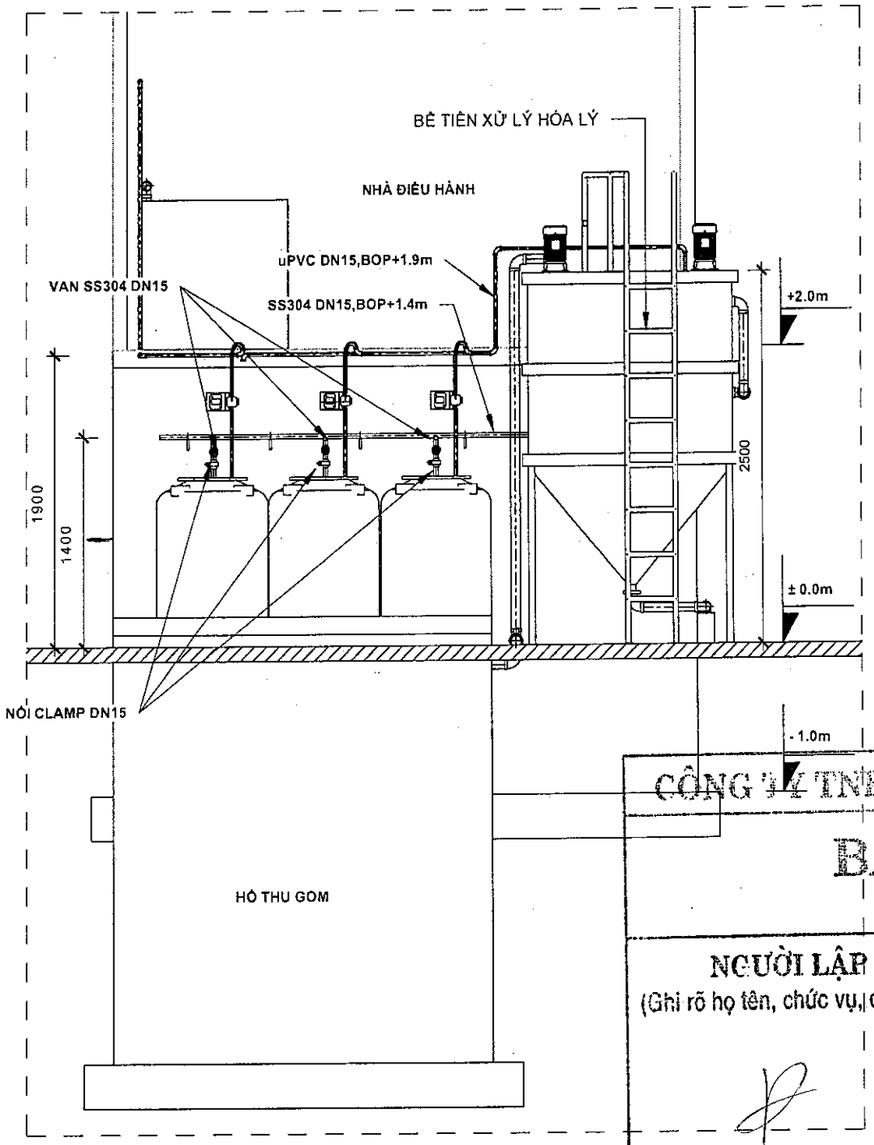

HỆ THỐNG HÓA CHẤT
TL:1/50

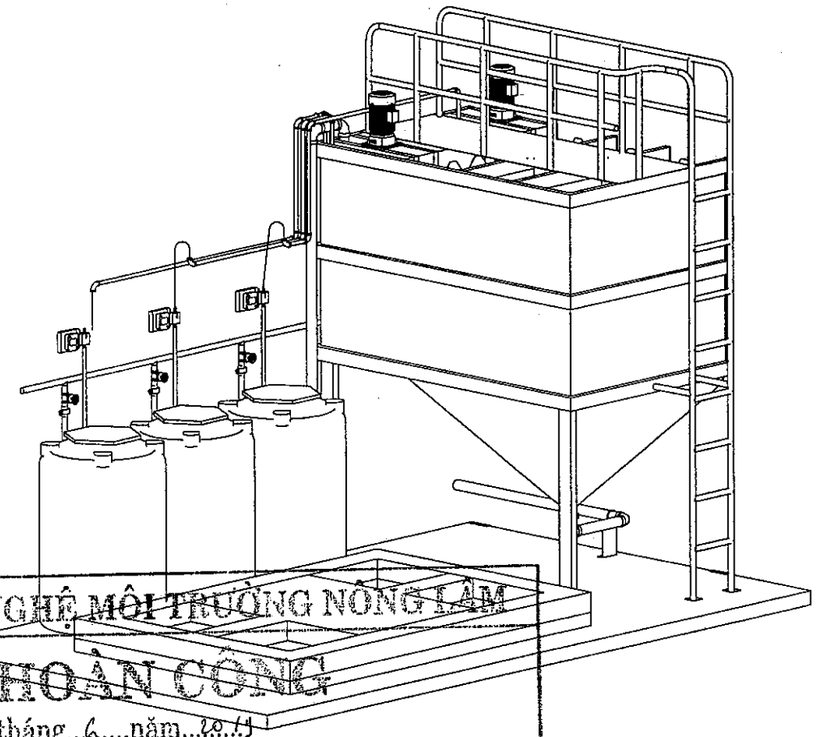

PHỐI CẢNH HỆ THỐNG HÓA CHẤT
TL:1/50

CÔNG TY TNHH CÔNG NGHỆ MÔI TRƯỜNG NÔNG LÂM

BẢN VẼ HOÀN CÔNG

Ngày..25....tháng..6....năm..2018

NGƯỜI LẬP (Ghi rõ họ tên, chức vụ, chữ ký)	CHỈ HUY TRƯỞNG CÔNG TRÌNH (Ghi rõ họ tên, chức vụ, chữ ký)	GIÁM SÁT CHỦ ĐẦU TƯ (Ghi rõ họ tên, chức vụ, chữ ký)
Trần Văn Đồng	Trần Văn Đồng	Huỳnh Văn Lâm

CHỦ ĐẦU TƯ:
THE OWNER:
CÔNG TY CỔ PHẦN KỸ NGHỆ GỖ VIỆT
NGUYỄN VĂN NGHỆ

THẨM ĐỊNH:
EVALUTION:

MỤC ĐÍCH PHÁT HÀNH:
PURPOSE OF ISSUE:
BẢN VẼ HOÀN CÔNG

CHỈNH SỬA / REVISION:

NGÀY/DATE:	LẦN/TIME:	MÔ TẢ / DESCRIPTION:

GHI CHÚ / NOTES:
Chỉ theo kích thước đã được xác định. Phải thông báo cho thiết kế những khác biệt về kích thước, nếu phát hiện được trước khi tiến hành.
Must follow size was determined. If you can detect the differences in size, must inform the design unit before proceeding.

TƯ VẤN THIẾT KẾ:
DESIGN CONSULTANCY:

NONG LAM
ENVIRONMENTAL TECHNOLOGY CO., LTD
Lô O51, Khu nhà Vạn Phúc 1, Đường Quốc Lộ 13, P Hiệp Bình Phước, Q. Thủ Đức, Tp. Hồ Chí Minh
Tel: (84) 8 5445 3225 Fax: (84) 8 5445 3226
Web: moitruongnonglam.com

PHÓ GIÁM ĐỐC / DEPUTY / VICE DIRECTOR: CÔNG NGUYỄN HÂN MỘNG DU
CHỦ TRÌ / DESIGN MANAGER: CÔNG NGUYỄN HÂN MỘNG DU
KIỂM TRA / CHECK BY: KS PHẠM HỒ HẰNG
THIẾT KẾ / DESIGNER: THÂN THẢO DƯƠNG
VẼ / DRAWN: HUỲNH BÁ HUY

DỰ ÁN / PROJECT:
MỞ RỘNG NHÀ MÁY GỖ VIỆT

HẠNG MỤC / ITEM:
HỆ THỐNG XỬ LÝ NƯỚC THẢI

CÔNG SUẤT / CAPACITY: 70 M³/DAY

TÊN: HỆ THỐNG HÓA CHẤT
NAME:

KÍCH CỠ / SIZE: A3 MÃ / CODE: STP/18/06-01

TỈ LỆ / SCALE: 1/100 NGÀY / DATED: 06/2018

SỐ BẢN VẼ / NUMBER: CN-15

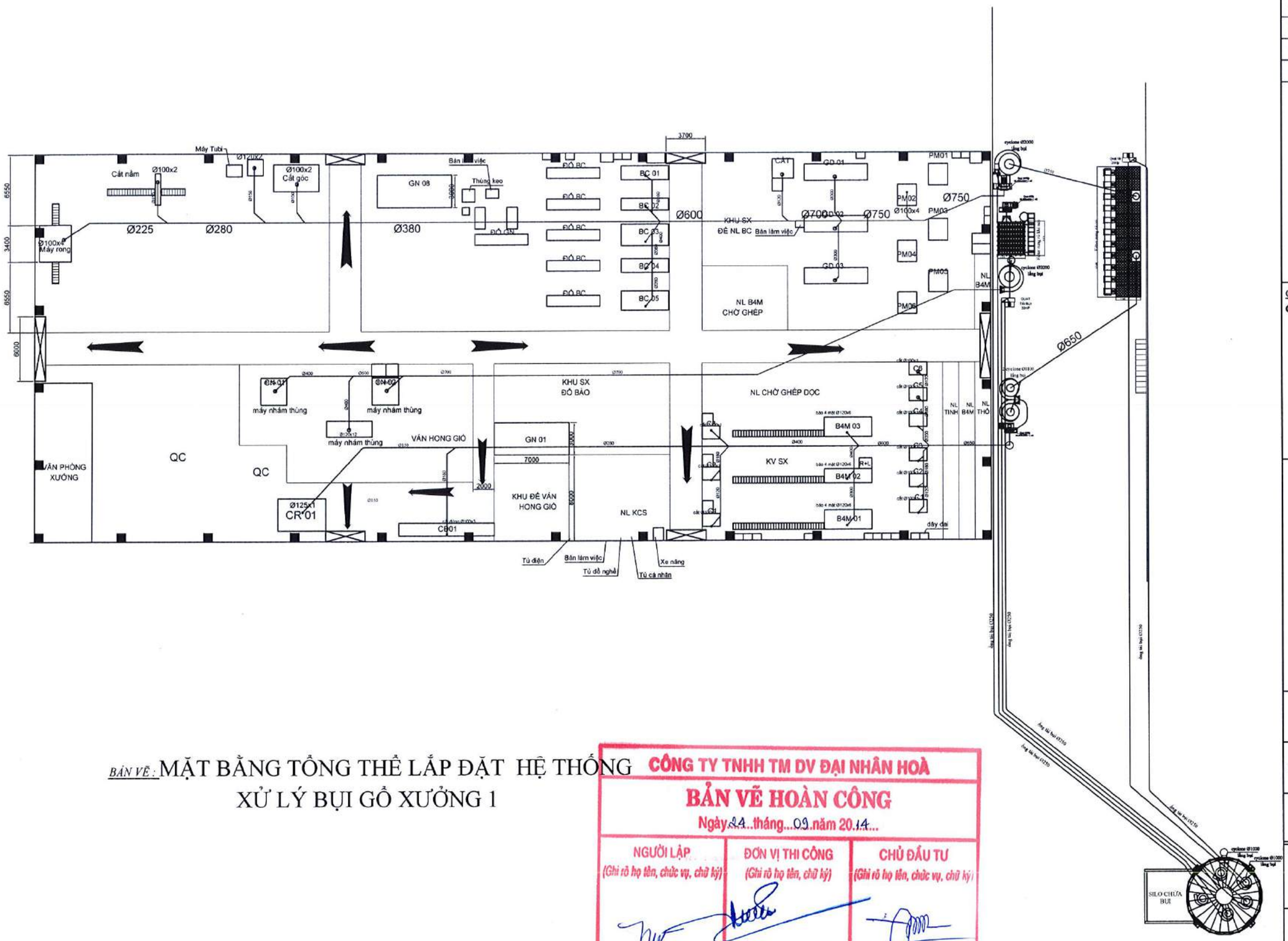

BẢN VẼ : MẶT BẰNG TỔNG THỂ LẮP ĐẶT HỆ THỐNG XỬ LÝ BỤI GỖ XƯỞNG 1

CÔNG TY TNHH TM DV ĐẠI NHÂN HOÀ

BẢN VẼ HOÀN CÔNG

Ngày 24 tháng 09 năm 2014

NGƯỜI LẬP (Ghi rõ họ tên, chức vụ, chữ ký)	ĐƠN VỊ THI CÔNG (Ghi rõ họ tên, chữ ký)	CHỦ ĐẦU TƯ (Ghi rõ họ tên, chức vụ, chữ ký)
Đỗ Quang Hải	Hồ Văn Hòa	Kiều Tấn Thái

TT	NGÀY	NỘI DUNG SỬA ĐỔI
1	.../..../16	
2	.../..../16	
3	.../..../16	
4	.../..../16	
5	.../..../16	

TÊN CÔNG TRÌNH

ĐẦU TƯ DÂY CHUYỀN SẢN XUẤT ĐỒ GỖ NỘI THẤT XUẤT KHẨU

ĐỊA CHỈ: Thửa đất 358, Tờ bản đồ 41, Ấp An Sơn, Xã An Điền, TX Bến Cát, Tỉnh Bình Dương

CHỦ ĐẦU TƯ:
CÔNG TY CỔ PHẦN KỸ NGHỆ GỖ VIỆT

T. GIÁM ĐỐC:
NGUYỄN VĂN NGHỆ

ĐƠN VỊ THI CÔNG

CÔNG TY TNHH THƯƠNG MẠI DỊCH VỤ ĐẠI NHÂN HOÀ

ĐỊA CHỈ: 33/ 14/ 15 BÙI VĂN NGỮ, P. TÂN CHÁNH HIỆP, Q.12, TP HCM

P. GIÁM ĐỐC HỒ VĂN HOÀ	
NGƯỜI VẼ NGUYỄN VĂN THẮNG	
NGƯỜI KIỂM TRA HỒ VĂN HÀO	

HẠNG MỤC:
HỆ THỐNG XỬ LÝ BỤI GỖ

BẢN VẼ:
HỆ THỐNG XỬ LÝ BỤI GỖ XƯỞNG 1

TỶ LỆ BẢN VẼ:
1/.....

BẢN VẼ SỐ : 01

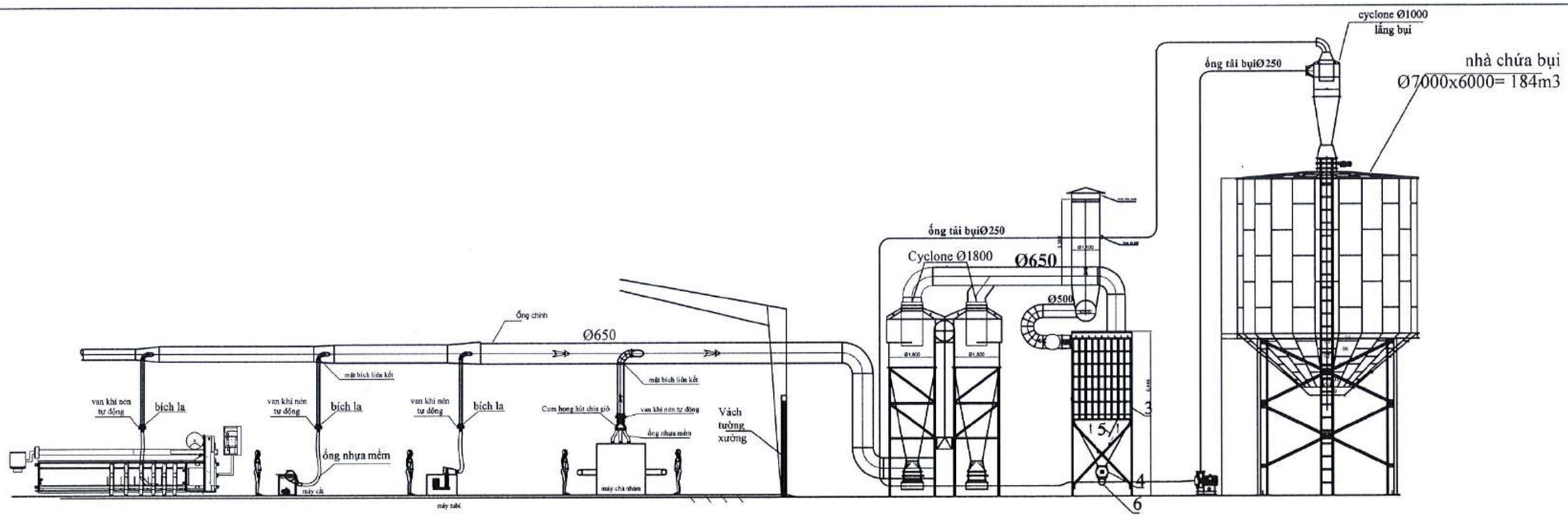

Nguyên lý làm việc của máy hút bụi

- Bức 1: Bụi sẽ được hút từ máy chế biến gỗ theo đường ống hút ra ngoài Filter, Filter sẽ có nhiệm vụ lọc bụi bằng túi lọc chất liệu PE400, gió đi qua túi lọc là gió sạch được quạt hút thổi ra bên ngoài. Bụi bám ở túi vải sẽ được quạt D500 thổi vào túi, bụi sẽ rớt xuống đáy Filter, van ngăn khí đưa bụi xuống đường ống tải bụi, quạt tải bụi đưa bụi lên silo chứa bụi.
- Bước 2: Sau khi bụi được lên silo chứa bụi, silo có nhiệm vụ chứa khi nào ngần đầy bụi, sẽ có một con cảm biến báo đầy bụi rồi báo cho người lấy bụi để cho xe vào lấy bụi. Người lấy chỉ việc bấm nút cho van xả đáy silo ra và bụi rơi vào xe lấy bụi.

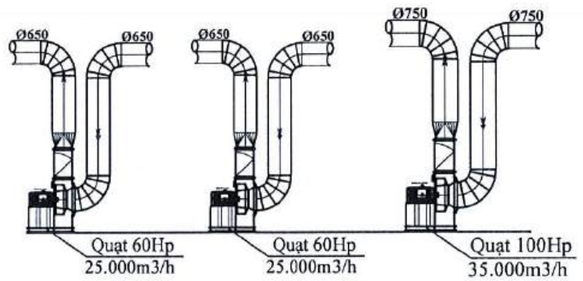

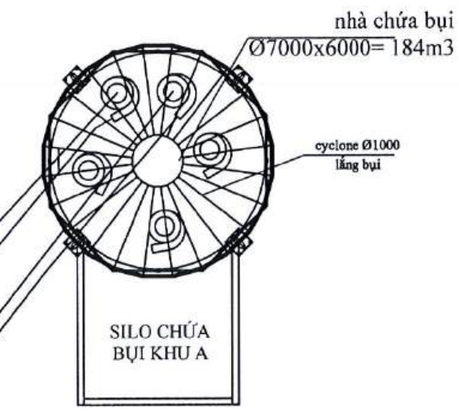

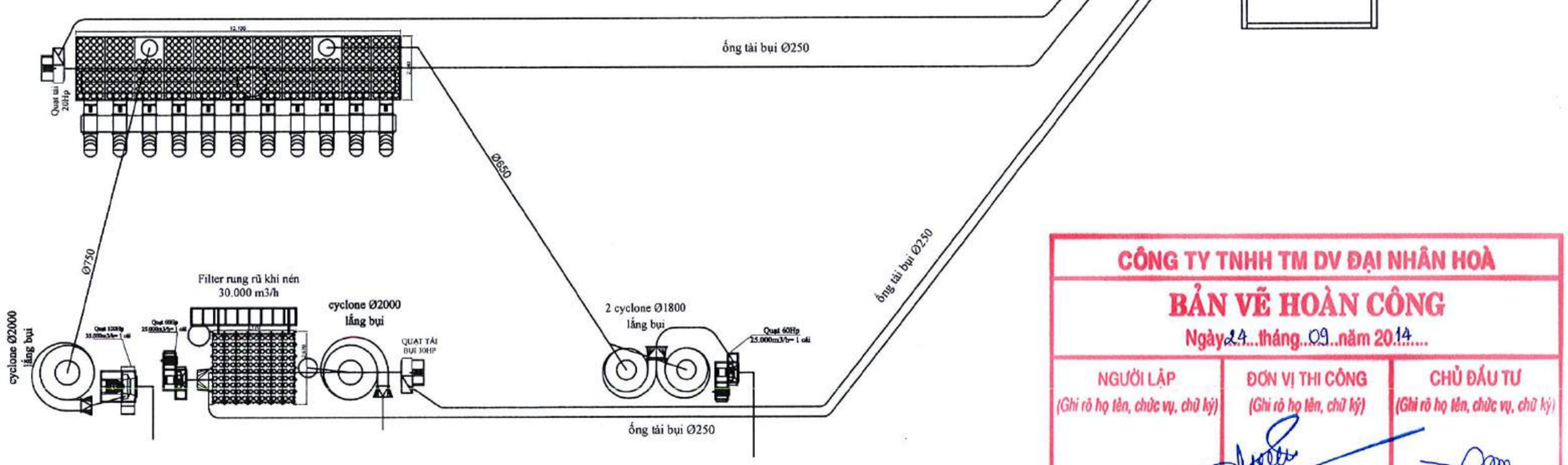

BẢN VẼ: MẶT BẰNG LẮP ĐẶT HỆ THỐNG XỬ LÝ BỤI GỖ XƯỞNG 1

TT	NGÀY	NỘI DUNG SỬA ĐỔI
1	.../..../16	
2	.../..../16	
3	.../..../16	
4	.../..../16	
5	.../..../16	

TÊN CÔNG TRÌNH

ĐẦU TƯ DÂY CHUYỀN SẢN XUẤT ĐỒ GỖ NỘI THẤT XUẤT KHẨU

ĐỊA CHỈ: Thửa đất 358, Tờ bản đồ 42, Ấp An Sơn, Xã An Điền, TX Bến Cát, Tỉnh Bình Dương

CHỦ ĐẦU TƯ:
CÔNG TY CỔ PHẦN KỸ NGHỆ GỖ VIỆT

GIÁM ĐỐC:
NGUYỄN VĂN NGHỆ

ĐƠN VỊ THI CÔNG

CÔNG TY TNHH THƯƠNG MẠI DỊCH VỤ ĐẠI NHÂN HOÀ

ĐỊA CHỈ: 33/14/15 BÙI VĂN NGỮ, P. TÂN CHÁNH HIỆP, Q.12, TP HCM

P. GIÁM ĐỐC HỒ VĂN HOÀ	
NGƯỜI VẼ NGUYỄN VĂN THẮNG	
NGƯỜI KIỂM TRA HỒ VĂN HẢO	

HẠNG MỤC:
HỆ THỐNG XỬ LÝ BỤI GỖ

BẢN VẼ:
HỆ THỐNG XỬ LÝ BỤI GỖ XƯỞNG 1

TỶ LỆ BẢN VẼ: 1/.....

BẢN VẼ SỐ : 02

CÔNG TY TNHH TM DV ĐẠI NHÂN HOÀ

BẢN VẼ HOÀN CÔNG

Ngày 24...tháng...09..năm 2014.....

NGƯỜI LẬP (Ghi rõ họ tên, chức vụ, chữ ký)	ĐƠN VỊ THI CÔNG (Ghi rõ họ tên, chữ ký)	CHỦ ĐẦU TƯ (Ghi rõ họ tên, chức vụ, chữ ký)
Đỗ Quang Hải	Hồ Văn Hòa	Kiều Tấn Thái

Filter rung rũ khí nén
30.000 m3/h

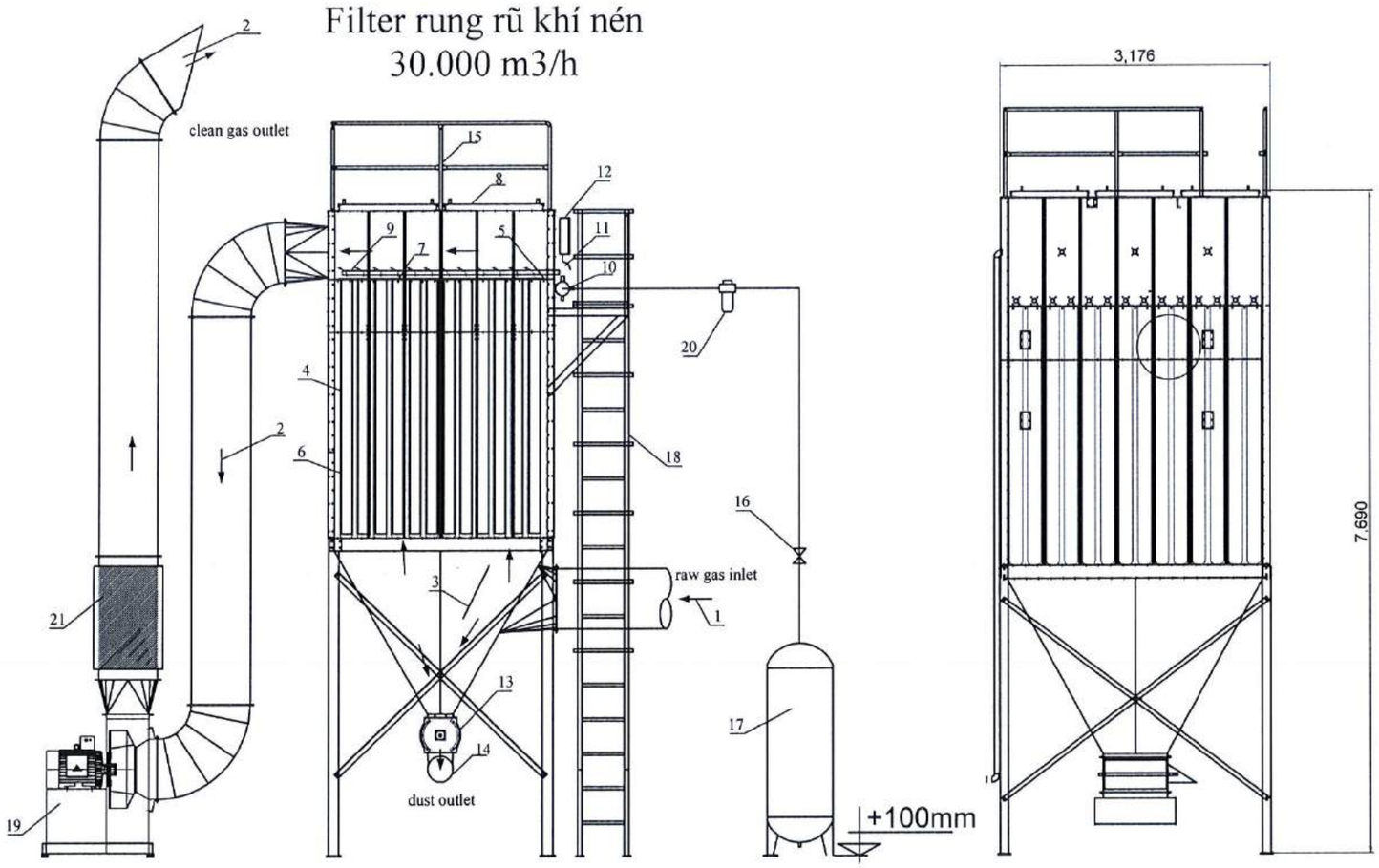

The wind has filtered through the cloth bag

1. Dust loaden air - khí có lẫn bụi
2. Air clean - khí sạch
3. The wind has filtered through the cloth bag - gió đã lọc qua túi vải
4. Bag cage - lồng xương túi lọc
5. Tube sheet - tấm sàng lỗ
6. Filter bag - túi lọc
7. Venturi - cổ dẫn hướng khí
8. Door visits - cửa thăm
9. Blowpipe - ống dẫn khí nén
10. Compressed air tank - bình tích khí nén
11. Diaphragm pulse valve - van điện từ khí nén
12. Pulse control timer - hộp điều khiển thời gian van khí nén
13. Rotary valve - van xoay chiều
14. Dust conduit- ống dẫn bụi
15. Guardrail - lan can bảo vệ
16. Closing valve - van đóng khí nén
17. Compressed air bin - bình chứa khí nén
18. Stair climbing - cầu thang
19. Clean exhaust fan blows out - quạt hút gió sạch thổi ra ngoài
20. Pressure regulator valve - van điều áp
21. Silencer tube - ống tiêu âm

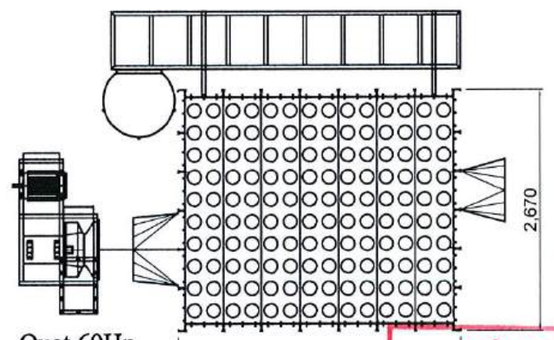

Quạt 60Hp
25.000m3/h= 1 cái

CÔNG TY TNHH TM DV ĐẠI NHÂN HOÀ

BẢN VẼ HOÀN CÔNG

Ngày..24..tháng..09...năm 20..14..

NGƯỜI LẬP (Ghi rõ họ tên, chức vụ, chữ ký)	ĐƠN VỊ THI CÔNG (Ghi rõ họ tên, chữ ký)	CHỦ ĐẦU TƯ (Ghi rõ họ tên, chức vụ, chữ ký)
Đỗ Quang Hải	Hồ Văn Hòa	Kiều Tấn Thái

BẢN VẼ : FILTER XỬ LÝ BỤI GỖ XƯỞNG 1/ 1 BỘ

TT	NGÀY	NỘI DUNG SỬA ĐỔI
1	.../.../16	
2	.../.../16	
3	.../.../16	
4	.../.../16	
5	.../.../16	

TÊN CÔNG TRÌNH

ĐẦU TƯ DÂY CHUYỀN SẢN XUẤT ĐỒ GỖ NỘI THẤT XUẤT KHẨU

ĐỊA CHỈ: Thửa đất 358, Tờ bản đồ 42, Ấp An Sơn, Xã An Điền, TX Bến Cát, Tỉnh Bình Dương

CHỦ ĐẦU TƯ:
CÔNG TY CỔ PHẦN KỸ NGHỆ GỖ VIỆT

T. GIÁM ĐỐC:
NGUYỄN VĂN NGHỆ

ĐƠN VỊ THI CÔNG

CÔNG TY TNHH THƯƠNG MẠI DỊCH VỤ ĐẠI NHÂN HOÀ

ĐỊA CHỈ: 33/14/15 BÙI VĂN NGỮ, P. TÂN CHÁNH HIỆP, Q.12, TP HCM

P. GIÁM ĐỐC HỒ VĂN HOÀ	
NGƯỜI VẼ NGUYỄN VĂN THẮNG	
NGƯỜI KIỂM TRA HỒ VĂN HẢO	

HẠNG MỤC:
HỆ THỐNG XỬ LÝ BỤI GỖ

BẢN VẼ:
FILTER XỬ LÝ BỤI GỖ XƯỞNG 1

TỶ LỆ BẢN VẼ: 1/.....

BẢN VẼ SỐ : 03

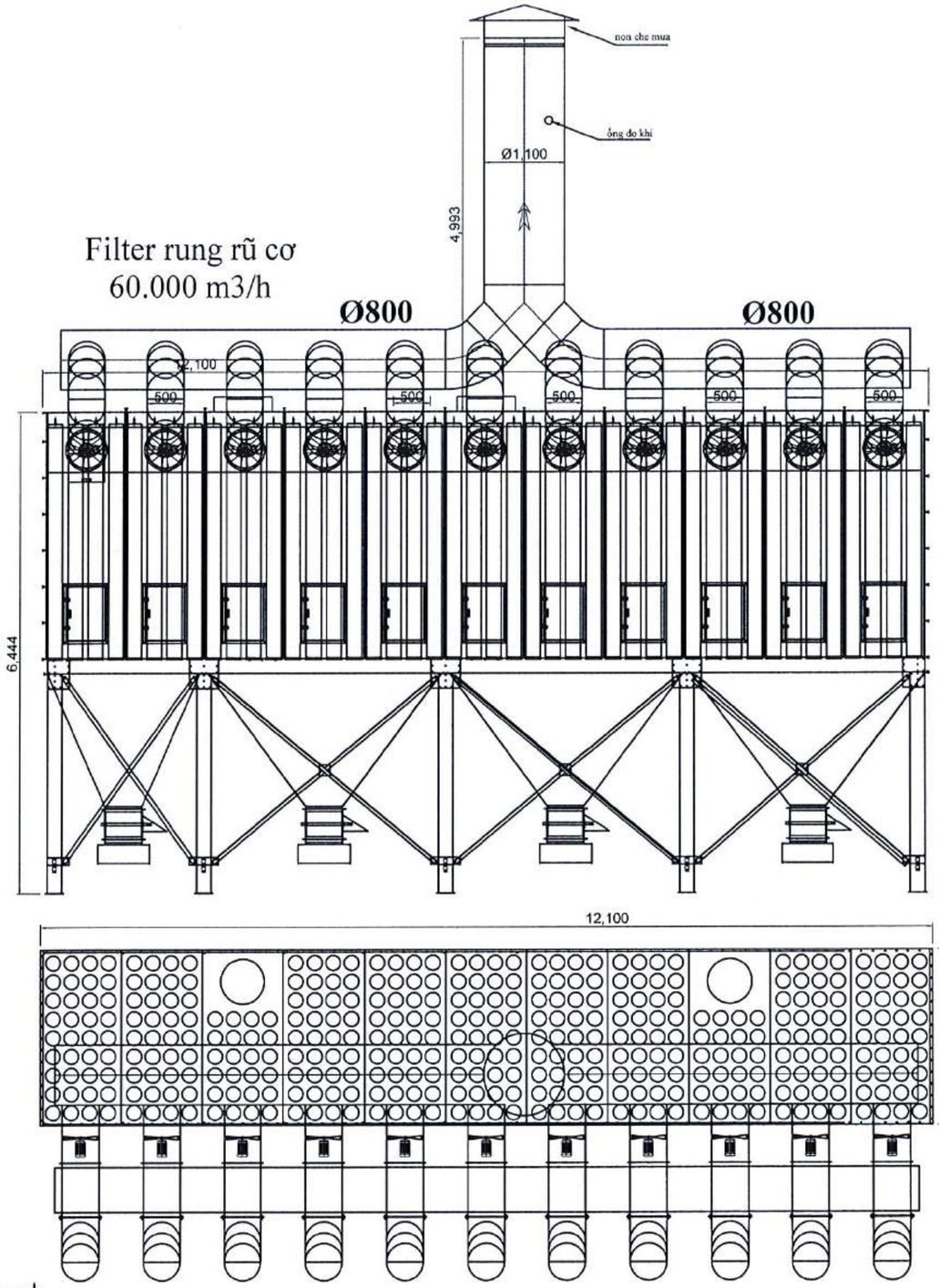

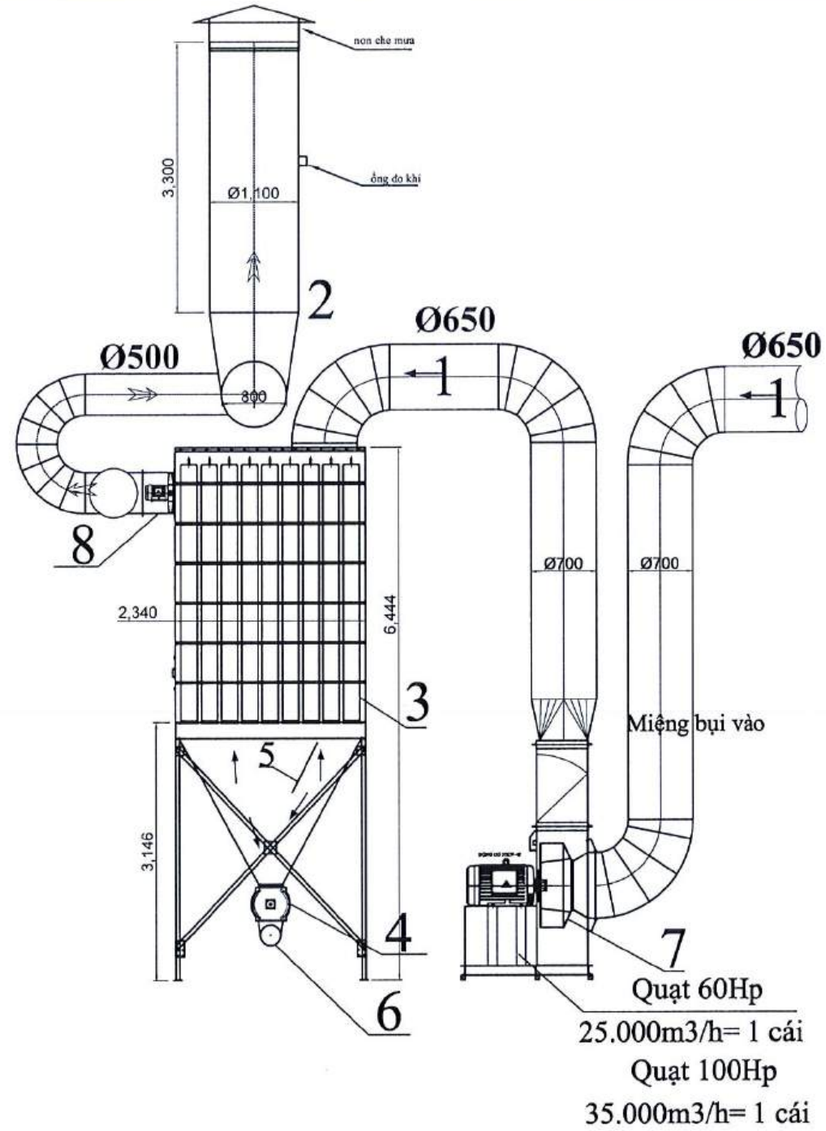

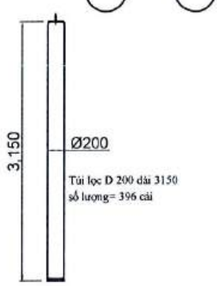

BẢN VẼ : FILTER XỬ LÝ BỤI GỖ XƯỞNG 1 / 1 BỘ

(đặt ở xưởng 2)

→ The wind has filtered through the cloth bag
→ 1. Dust loaden air - khí có lẫn bụi
2. Air clean - khí sạch The wind has filtered through the cloth bag - gió đã lọc qua túi vải
3. Filter bag - túi lọc
4. Rotary valve - van xoay chiều
5. The wind has filtered through the cloth bag - gió đã lọc qua túi vải
6. Dust conduit- ống dẫn bụi
7. Clean exhaust fan blows out - quạt hút bụi thổi vào filter
8. The fan blows dust into the filter bag - quạt rủ bụi thổi vào túi lọc filter

CÔNG TY TNHH TM DV ĐẠI NHÂN HOÀ
BẢN VẼ HOÀN CÔNG
Ngày 24 tháng 03 năm 2014

NGƯỜI LẬP (Ghi rõ họ tên, chức vụ, chữ ký)	ĐƠN VỊ THI CÔNG (Ghi rõ họ tên, chữ ký)	CHỦ ĐẦU TƯ (Ghi rõ họ tên, chức vụ, chữ ký)
Đỗ Quang Hải	Hồ Văn Hòa	Kiều Tấn Thái

TT	NGÀY	NỘI DUNG SỬA
1	../..../16	ĐỔI
2	../..../16	
3	../..../16	
4	../..../16	
5	../..../16	

TÊN CÔNG TRÌNH

ĐẦU TƯ DÂY CHUYỀN SẢN XUẤT ĐỒ GỖ NỘI THẤT XUẤT KHẨU

ĐỊA CHỈ: Thửa đất 358, Tờ bản đồ 42, Ấp An Sơn, Xã An Điền, TX Bến Cát, Tỉnh Bình Dương

CHỦ ĐẦU TƯ:
CÔNG TY CỔ PHẦN KỸ NGHỆ GỖ VIỆT

T. GIÁM ĐỐC:
NGUYỄN VĂN NGHỆ

ĐƠN VỊ THI CÔNG

CÔNG TY TNHH THƯƠNG MẠI DỊCH VỤ ĐẠI NHÂN HOÀ

ĐỊA CHỈ: 33/14/15 BÙI VĂN NGỮ, P. TÂN CHÁNH HIỆP, Q.12, TP HCM

P. GIÁM ĐỐC HỒ VĂN HOÀ	
NGƯỜI VẼ NGUYỄN VĂN THẮNG	
NGƯỜI KIỂM TRA HỒ VĂN HÀO	

HẠNG MỤC:
HỆ THỐNG XỬ LÝ BỤI GỖ

BẢN VẼ:
FILTER XỬ LÝ BỤI GỖ XƯỞNG 1

TỶ LỆ BẢN VẼ:
1/.....

BẢN VẼ SỐ : 04

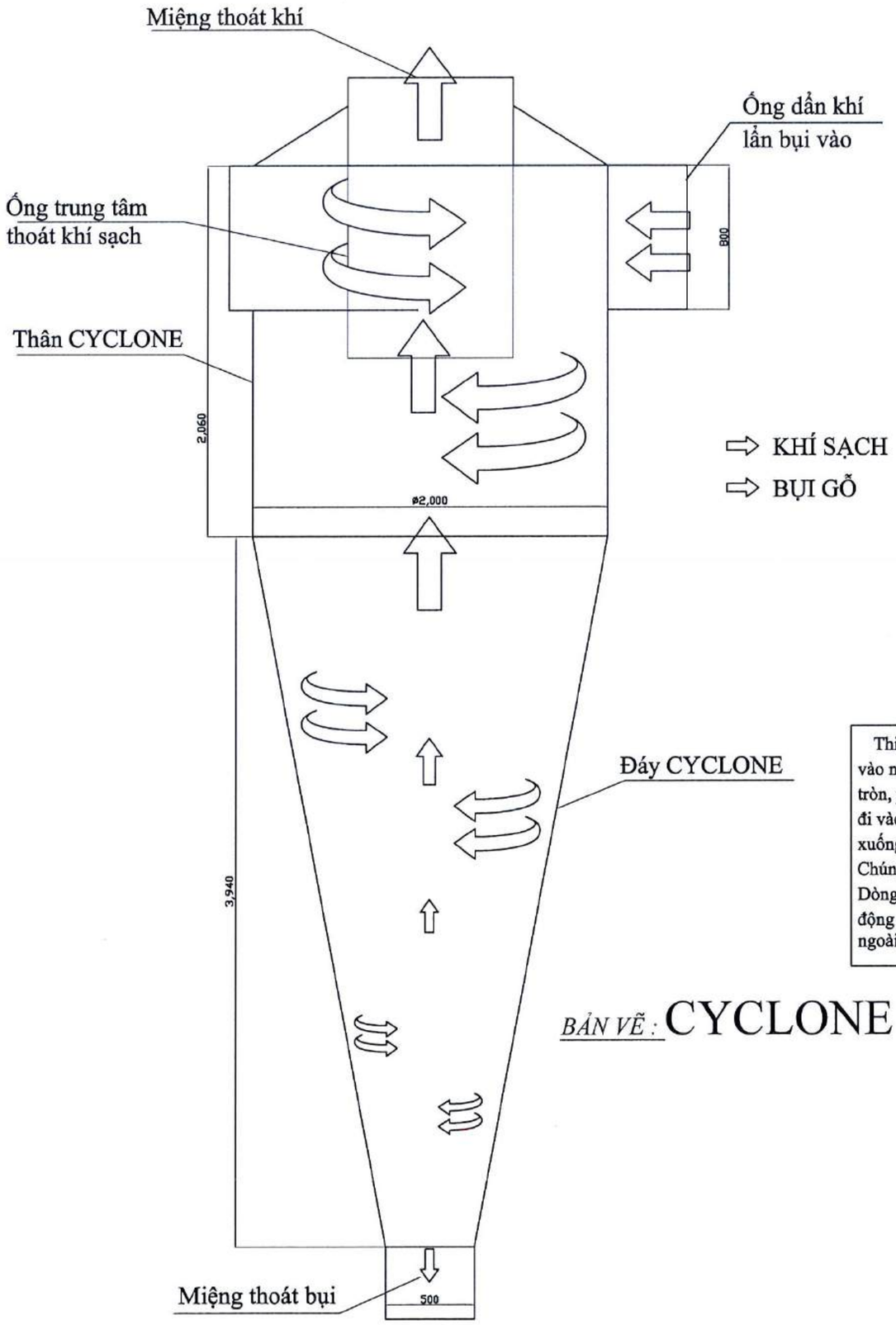

Thiết bị lọc bụi bằng Cyclone là thiết bị hút bụi công nghiệp dựa vào nguyên lý lực ly tâm. Thiết bị có cấu tạo gồm cyclone có hình trụ tròn, phía dưới có phễu thu bụi và ống thu bụi. Khi dòng khí chứa bụi đi vào Cyclone, chúng được chuyển động theo dòng xoáy từ trên xuống nhờ lực ly tâm. Các hạt bụi có xu hướng va vào thành Cyclone. Chúng bị mất động năng và rơi xuống phễu hứng bụi ở phía dưới. Dòng khí khi chạm vào đáy phễu bị đẩy ngược lên và vẫn giữ chuyển động xoắn ốc rồi đi ra ngoài theo đường ống thoát khí. Dòng khí đi ra ngoài đã được tách khỏi bụi, là dòng khí sạch.

BẢN VẼ : CYCLONE XỬ LÝ BỤI GỖ XƯỞNG 1

CÔNG TY TNHH TM DV ĐẠI NHÂN HOÀ

BẢN VẼ HOÀN CÔNG

Ngày 24 tháng 09 ....năm 2014...

NGƯỜI LẬP (Ghi rõ họ tên, chức vụ, chữ ký)	ĐƠN VỊ THI CÔNG (Ghi rõ họ tên, chữ ký)	CHỦ ĐẦU TƯ (Ghi rõ họ tên, chức vụ, chữ ký)
Đỗ Quang Hải	Hồ Văn Hòa	Kiều Tấn Thái

TT	NGÀY	NỘI DUNG SỬA
1	.../.../16	ĐỔI
2	.../.../16	
3	.../.../16	
4	.../.../16	
5	.../.../16	

TÊN CÔNG TRÌNH

ĐẦU TƯ DÂY CHUYỀN SẢN XUẤT ĐỒ GỖ NỘI THẤT XUẤT KHẨU

ĐỊA CHỈ: Thửa đất 358, Tờ bản đồ 42, Ấp An Sơn, Xã An Điền, TX Bến Cát, Tỉnh Bình Dương

CHỦ ĐẦU TƯ

CÔNG TY CỔ PHẦN KỸ NGHỆ GỖ VIỆT

T. GIÁM ĐỐC:

NGUYỄN VĂN NGHỆ

ĐƠN VỊ THI CÔNG

CÔNG TY TNHH THƯƠNG MẠI DỊCH VỤ ĐẠI NHÂN HOÀ

ĐỊA CHỈ: 33/ 14/ 15 BÙI VĂN NGỮ, P. TÂN CHÁNH HIỆP, Q.12, TP HCM

P. GIÁM ĐỐC HỒ VĂN HOÀ	
NGƯỜI VẼ NGUYỄN VĂN THẮNG	
NGƯỜI KIỂM TRA HỒ VĂN HÀO	

HẠNG MỤC:

HỆ THỐNG XỬ LÝ BỤI GỖ

BẢN VẼ:

CYCLONE XỬ LÝ BỤI GỖ XƯỞNG 1

TỶ LỆ BẢN VẼ: 1/.....

BẢN VẼ SỐ : 05

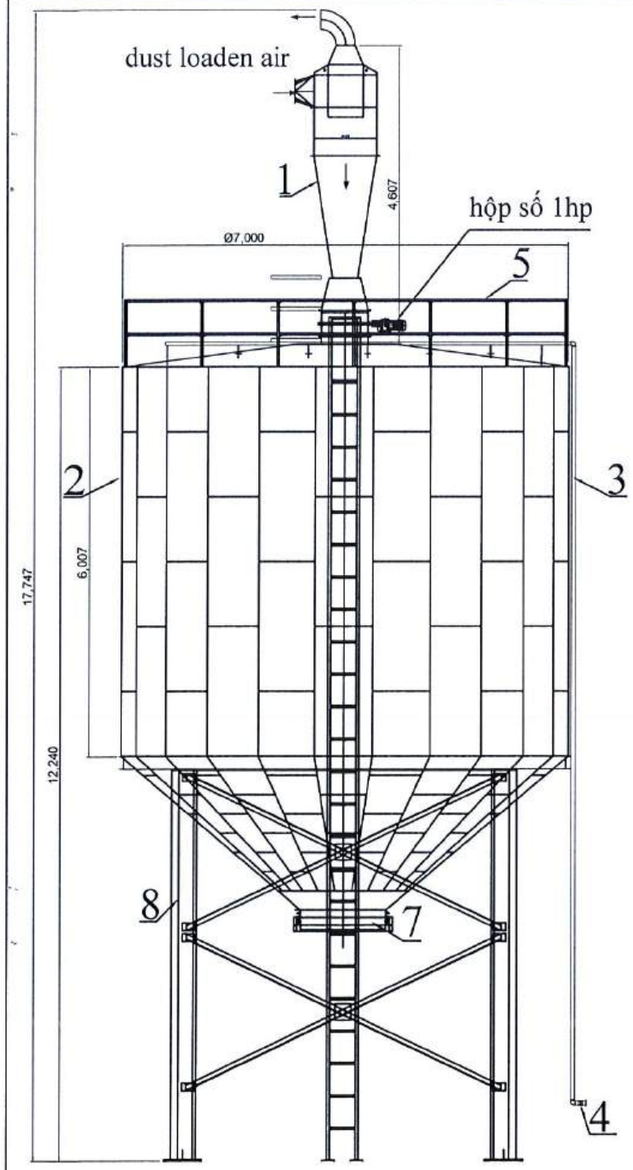

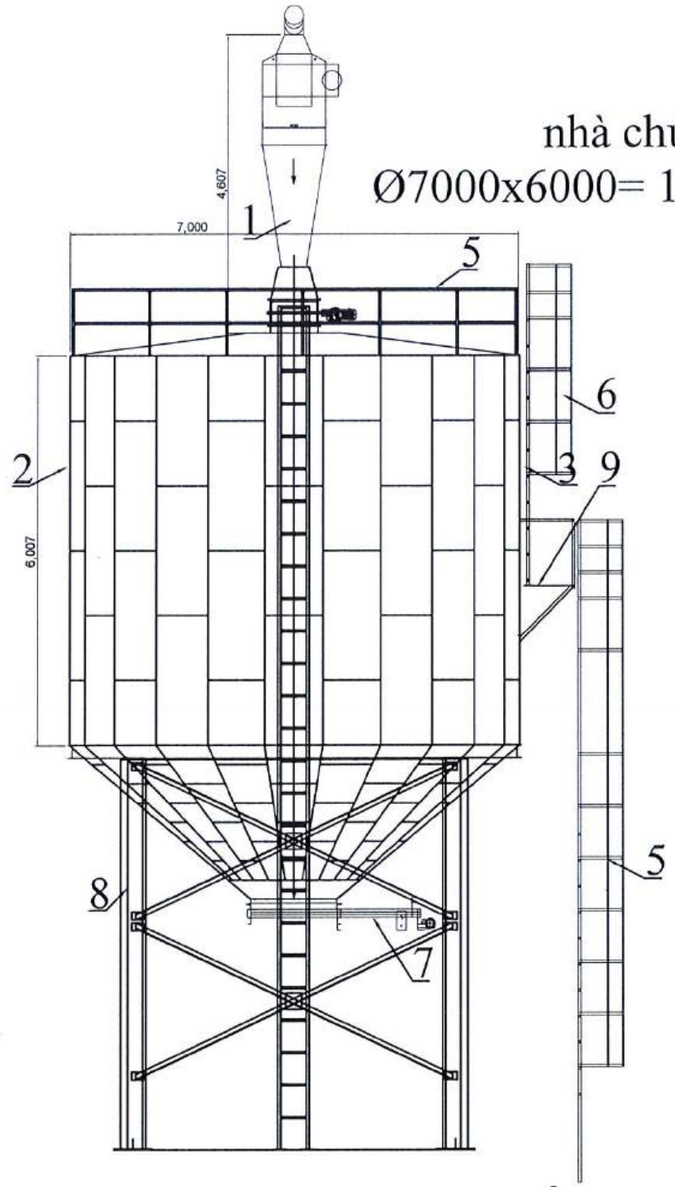

nhà chứa bụi
Ø7000x6000= 184m3

1. Cyclone - lọc bụi ly tâm
2. Silo - bồn chứa bụi
3. Fire pipe - đường ống cứu hỏa
4. Automatic fire valve - van chữa cháy tự động
5. Guardrail - lan can bảo vệ
6. Stair climbing - cầu thang
7. Dust relief valve - van xả bụi
8. Foot frame - khung chân
9. Working platform - sàn thao tác

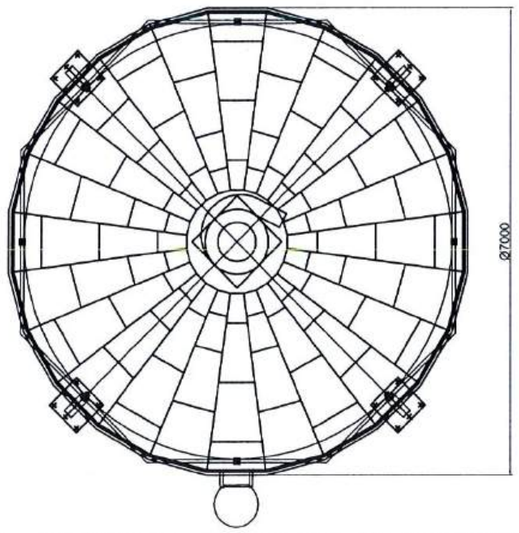

BẢN VẼ : SILO CHỨA BỤI GỖ XƯỞNG 1 (KHU A)

CÔNG TY TNHH TM DV ĐẠI NHÂN HOÀ
BẢN VẼ HOÀN CÔNG
Ngày 24 tháng 09 năm 2014

NGƯỜI LẬP (Ghi rõ họ tên, chức vụ, chữ ký)	ĐƠN VỊ THI CÔNG (Ghi rõ họ tên, chữ ký)	CHỦ ĐẦU TƯ (Ghi rõ họ tên, chức vụ, chữ ký)
Đỗ Quang Hải	Hồ Văn Hòa	Kiều Tấn Thái

TT	NGÀY	NỘI DUNG SỬA
1	.../..../16	ĐỔI
2	.../..../16	
3	.../..../16	
4	.../..../16	
5	.../..../16	

TÊN CÔNG TRÌNH

ĐẦU TƯ DÂY CHUYỀN SẢN XUẤT ĐỒ GỖ NỘI THẤT XUẤT KHẨU

ĐỊA CHỈ: Thửa đất 358, Tờ bản đồ 42, Ấp An Sơn, Xã An Điền, TX Bến Cát, Tỉnh Bình Dương

CHỦ ĐẦU TƯ:
CÔNG TY CỔ PHẦN KỸ NGHỆ GỖ VIỆT

T. GIÁM ĐỐC:
NGUYỄN VĂN NGHỆ

ĐƠN VỊ THI CÔNG

CÔNG TY TNHH THƯƠNG MẠI DỊCH VỤ ĐẠI NHÂN HOÀ

ĐỊA CHỈ: 33/ 14/ 13 BÙI VĂN NGỮ, P. TÂN CHÁNH HIỆP, Q.12, TP HCM

P. GIÁM ĐỐC HỒ VĂN HOÀ	
NGƯỜI VẼ NGUYỄN VĂN THẮNG	
NGƯỜI KIỂM TRA HỒ VĂN HẢO	

HẠNG MỤC:
HỆ THỐNG XỬ LÝ BỤI GỖ

BẢN VẼ:
SILO CHỨA BỤI GỖ XƯỞNG 1

TỶ LỆ BẢN VẼ:
1/.....

BẢN VẼ SỐ : 06

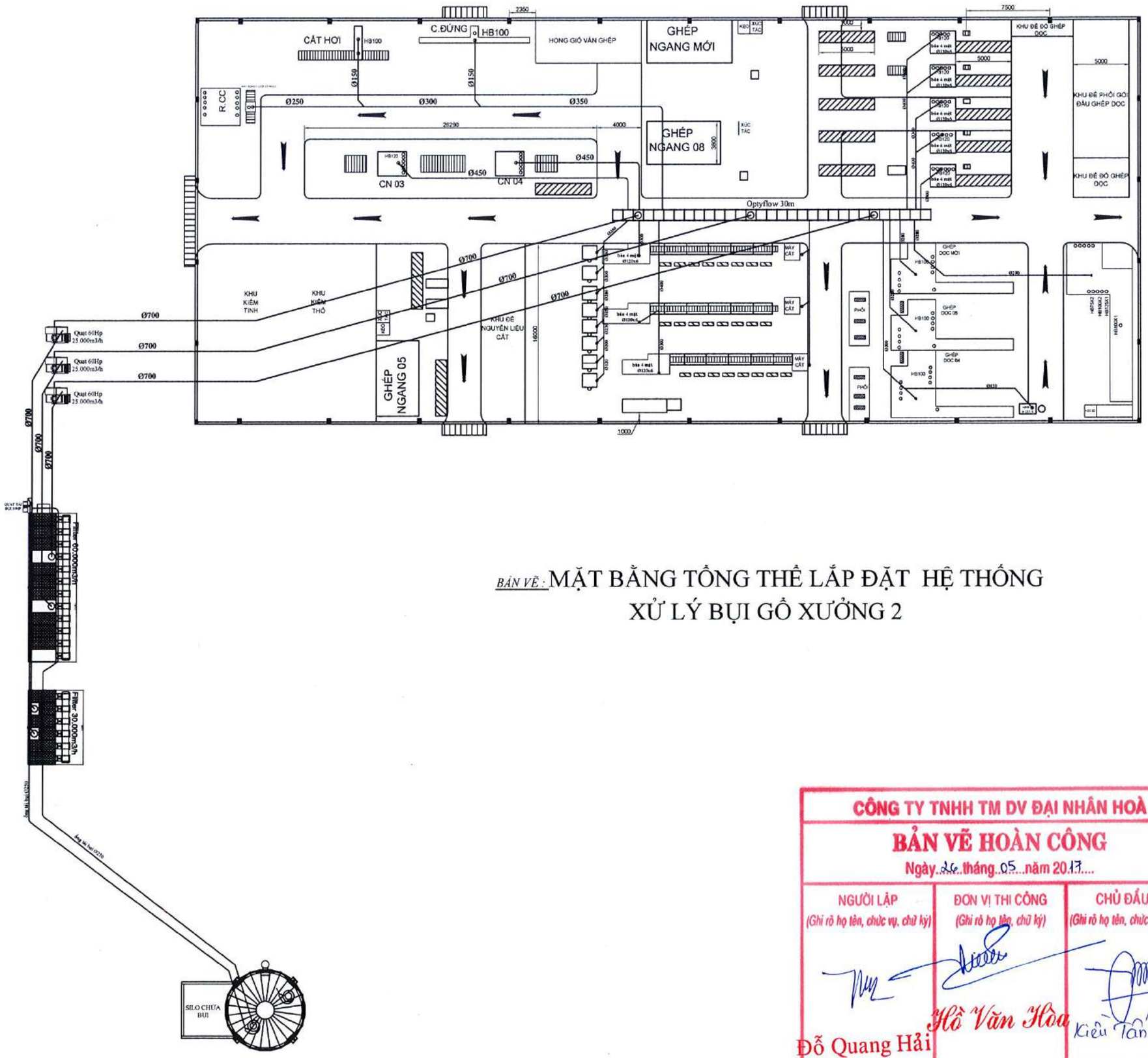

BẢN VẼ : MẶT BẰNG TỔNG THỂ LẮP ĐẶT HỆ THỐNG XỬ LÝ BỤI GỖ XƯỞNG 2

CÔNG TY TNHH TM DV ĐẠI NHÂN HOÀ		
BẢN VẼ HOÀN CÔNG Ngày 26 tháng 05 năm 2017		
NGƯỜI LẬP (Ghi rõ họ tên, chức vụ, chữ ký) Đỗ Quang Hải	ĐƠN VỊ THI CÔNG (Ghi rõ họ tên, chữ ký) Hồ Văn Hòa	CHỦ ĐẦU TƯ (Ghi rõ họ tên, chức vụ, chữ ký) Kiều Tấn Thái

TT	NGÀY	NỘI DUNG SỬA ĐỔI
1	.../.../16	
2	.../.../16	
3	.../.../16	
4	.../.../16	
5	.../.../16	

TÊN CÔNG TRÌNH

ĐẦU TƯ DÂY CHUYỀN SẢN XUẤT ĐỒ GỖ NỘI THẤT XUẤT KHẨU

ĐỊA CHỈ: Thửa đất 358, Tờ bản đồ 42, Ấp An Sơn, Xã An Điền, TX Bến Cát, Tỉnh Bình Dương

CHỦ ĐẦU TƯ:
CÔNG TY CỔ PHẦN KỸ NGHỆ GỖ VIỆT

T. GIÁM ĐỐC:
NGUYỄN VĂN NGHỆ

ĐƠN VỊ THI CÔNG

CÔNG TY TNHH THƯƠNG MẠI DỊCH VỤ ĐẠI NHÂN HOÀ

ĐỊA CHỈ: 33/ 14/ 15 BÙI VĂN NGỮ, P. TÂN CHÁNH HIỆP, Q.12, TP HCM

P. GIÁM ĐỐC HỒ VĂN HOÀ	
NGƯỜI VẼ NGUYỄN VĂN THẮNG	
NGƯỜI KIỂM TRA HỒ VĂN HẢO	

HẠNG MỤC:
HỆ THỐNG XỬ LÝ BỤI GỖ

BẢN VẼ:
HỆ THỐNG XỬ LÝ BỤI GỖ XƯỞNG 2

TỶ LỆ BẢN VẼ:
1/.....

BẢN VẼ SỐ : 01

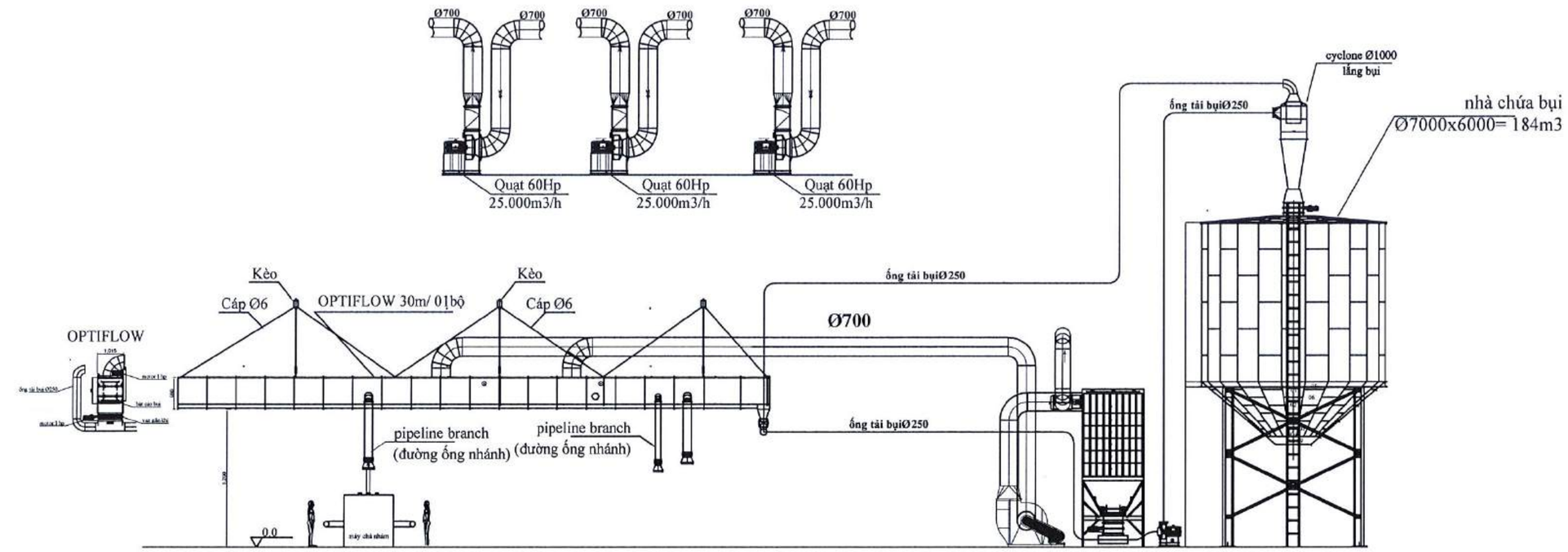

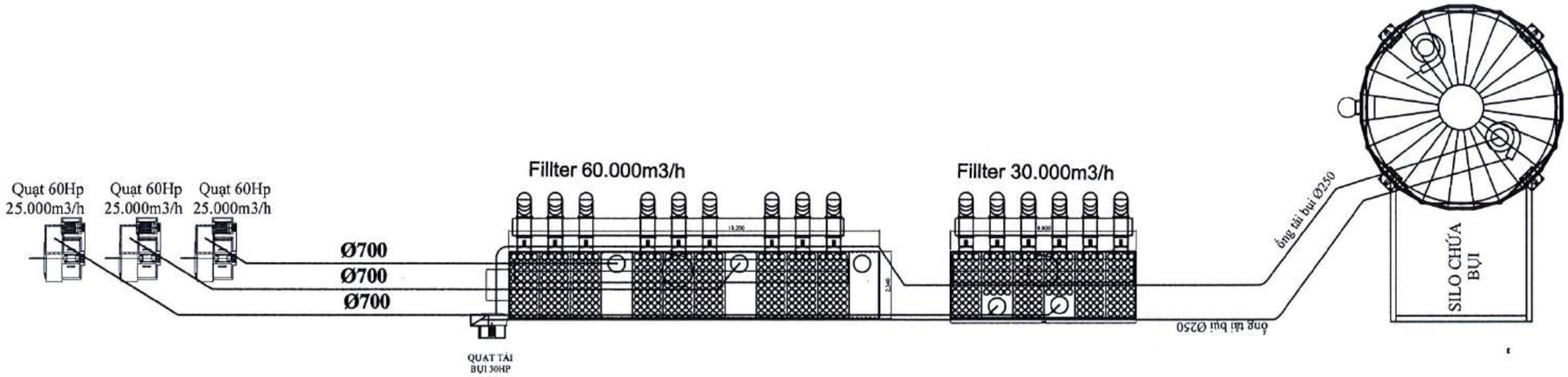

Nguyên lý làm việc của máy hút bụi

- Bức 1: Bụi sẽ được hút từ máy chế biến gỗ theo đường ống vào optiflow để tách bụi lớn xong xích cào sẽ cào bụi về van sao đưa bụi xuống đường ống tải bụi, quạt tải bụi đưa bụi lên Silo chứa bụi.
- Bước2 : Bụi nhỏ mịn optiflow không lắng được, quạt hút sẽ thổi vào Filter, Filter sẽ có nhiệm vụ lọc bụi bằng túi lọc chất liệu PE400, gió đi qua túi lọc là gió sạch được quạt hút thổi ra bên ngoài. Bụi bám ở túi vải sẽ được quạt D500 thổi rủ vào túi, bụi sẽ rớt xuống đáy Filter có van sao đưa bụi xuống đường ống tải bụi, quạt tải bụi đưa bụi lên silo chứa bụi.
- Bước 3: Sau khi bụi được lên silo chứa bụi, silo có nhiệm vụ chứa khi nào ngần đầy bụi, sẽ có một con cảm biến báo đầy bụi rồi báo cho người lấy bụi để cho xe vào lấy bụi. Người lấy chỉ việc bấm nút cho van xả đáy silo ra và bụi rơi vào xe lấy bụi.

BẢN VẼ: MẶT BẰNG LẮP ĐẶT HỆ THỐNG XỬ LÝ BỤI GỖ XƯỞNG 2

CÔNG TY TNHH TM DV ĐẠI NHÂN HOÀ

BẢN VẼ HOÀN CÔNG

Ngày 26 tháng 05 năm 2017

NGƯỜI LẬP (Ghi rõ họ tên, chức vụ, chữ ký)	ĐƠN VỊ THI CÔNG (Ghi rõ họ tên, chữ ký)	CHỦ ĐẦU TƯ (Ghi rõ họ tên, chức vụ, chữ ký)
Đỗ Quang Hải	Hồ Văn Hòa	Kiều Tấn Thái

TT	NGÀY	NỘI DUNG SỬA ĐỔI
1	.../.../16	
2	.../.../16	
3	.../.../16	
4	.../.../16	
5	.../.../16	

TÊN CÔNG TRÌNH

ĐẦU TƯ DÂY CHUYỀN SẢN XUẤT ĐỒ GỖ NỘI THẤT XUẤT KHẨU

ĐỊA CHỈ: Thửa đất 358, Tờ bản đồ 42, Ấp An Sơn, Xã An Điền, TX Bến Cát, Tỉnh Bình Dương

CHỦ ĐẦU TƯ:
CÔNG TY CỔ PHẦN KỸ NGHỆ GỖ VIỆT

GIÁM ĐỐC:
NGUYỄN VĂN NGHỆ

ĐƠN VỊ THI CÔNG

CÔNG TY TNHH THƯƠNG MẠI DỊCH VỤ ĐẠI NHÂN HOÀ

ĐỊA CHỈ: 33/14/15 BÙI VĂN NGỮ, P. TÂN CHÁNH HIỆP, Q.12, TP HCM

P. GIÁM ĐỐC HỒ VĂN HOÀ	
NGƯỜI VẼ NGUYỄN VĂN THẮNG	
NGƯỜI KIỂM TRA HỒ VĂN HẢO	

HẠNG MỤC:
HỆ THỐNG XỬ LÝ BỤI GỖ

BẢN VẼ:
HỆ THỐNG XỬ LÝ BỤI GỖ XƯỞNG 2

TỶ LỆ BẢN VẼ: 1/.....

BẢN VẼ SỐ : 02

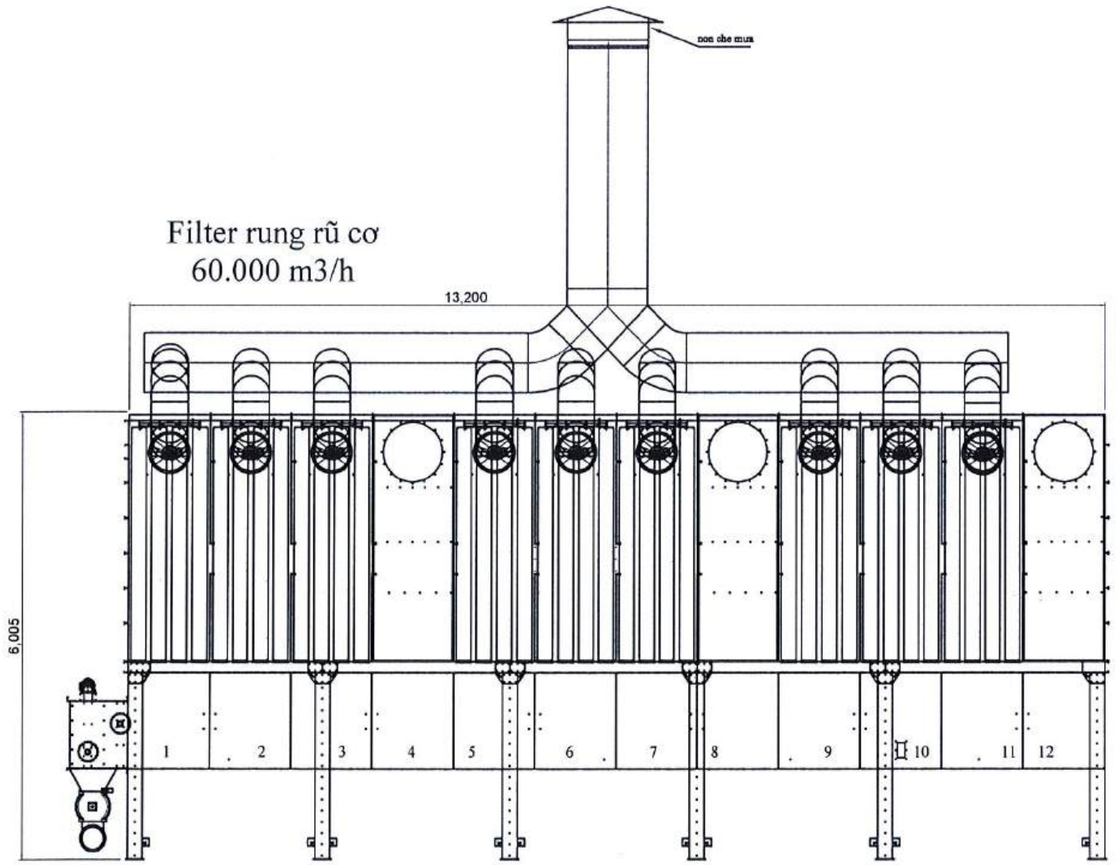

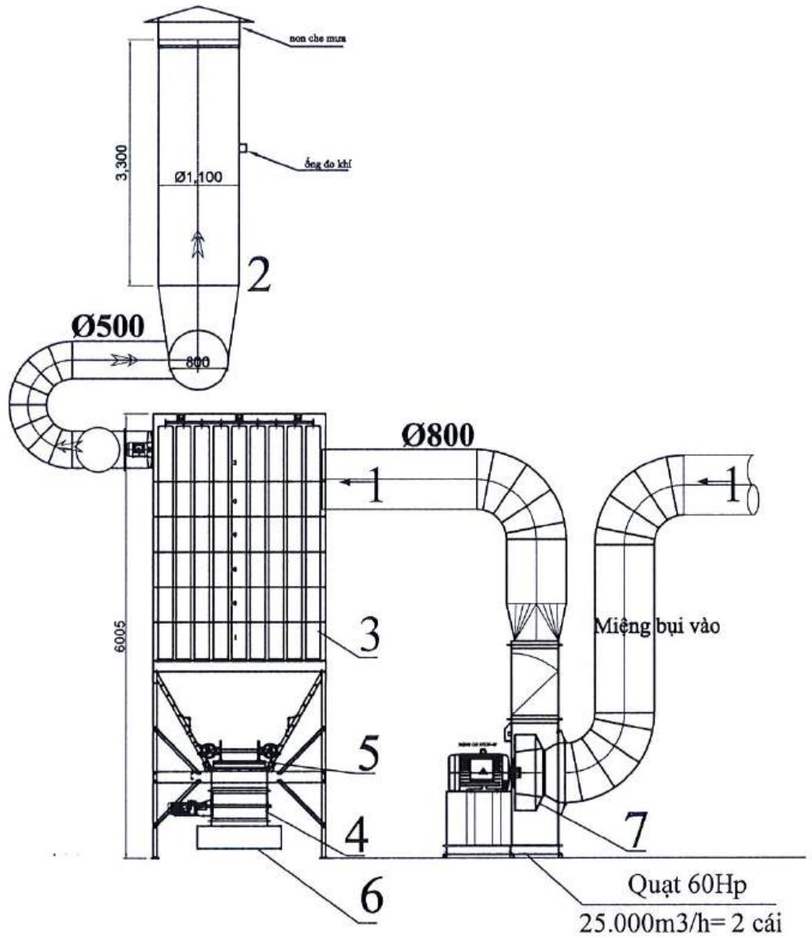

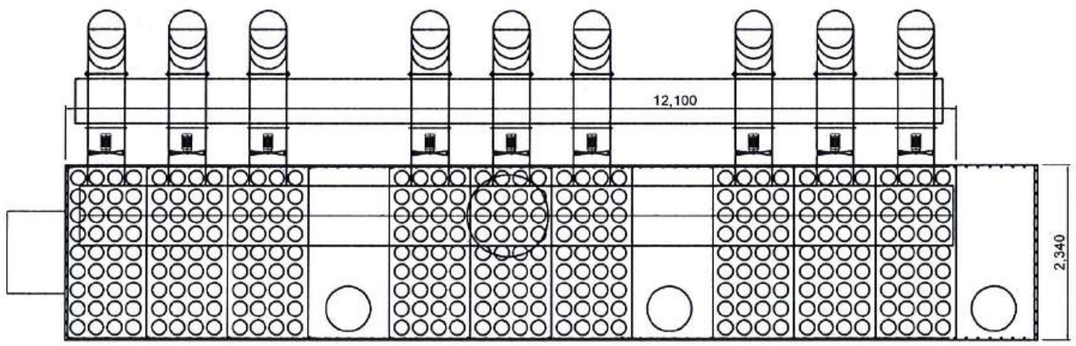

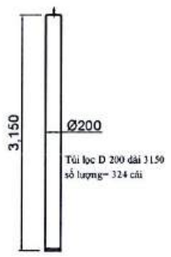

BẢN VẼ : FILTER XỬ LÝ BỤI GỖ XƯỞNG 2 / 1 BỘ

The wind has filtered through the cloth bag
1. Dust loaden air - khí có lẫn bụi
2. Air clean - khí sạch The wind has filtered through the cloth bag - gió đã lọc qua túi vải
3. Filter bag - túi lọc
4. Rotary valve - van xoay chiều
5. Dust rake bowl- bát cào bụi
6. Dust conduit- ống dẫn bụi
7. Clean exhaust fan blows out - quạt hút bụi thổi vào filter
8. Automatic fire valve - van chữa cháy tự động

CÔNG TY TNHH TM DV ĐẠI NHÂN HOÀ		
BẢN VẼ HOÀN CÔNG Ngày 26 tháng 05 năm 2017		
NGƯỜI LẬP (Ghi rõ họ tên, chức vụ, chữ ký) Đỗ Quang Hải	ĐƠN VỊ THI CÔNG (Ghi rõ họ tên, chữ ký) Hồ Văn Hòa	CHỦ ĐẦU TƯ (Ghi rõ họ tên, chức vụ, chữ ký) Kiều Tấn Thái

TT	NGÀY	NỘI DUNG SỬA ĐỔI
1	../..../16	
2	../..../16	
3	../..../16	
4	../..../16	
5	../..../16	

TÊN CÔNG TRÌNH

ĐẦU TƯ DÂY CHUYỀN SẢN XUẤT ĐỒ GỖ NỘI THẤT XUẤT KHẨU

ĐỊA CHỈ: Thửa đất 358, Tờ bản đồ 42, Ấp An Sơn, Xã An Điền, TX Bến Cát, Tỉnh Bình Dương

CHỦ ĐẦU TƯ:
CÔNG TY CỔ PHẦN KỸ NGHỆ GỖ VIỆT

T. GIÁM ĐỐC:
NGUYỄN VĂN NGHỆ

ĐƠN VỊ THI CÔNG

CÔNG TY TNHH THƯƠNG MẠI DỊCH VỤ ĐẠI NHÂN HOÀ

ĐỊA CHỈ: 33/14/15 BÙI VĂN NGỮ, P. TÂN CHÁNH HIỆP, Q.12, TP HCM

P. GIÁM ĐỐC HỒ VĂN HOÀ	
NGƯỜI VẼ NGUYỄN VĂN THẮNG	
NGƯỜI KIỂM TRA HỒ VĂN HÀO	

HẠNG MỤC:
HỆ THỐNG XỬ LÝ BỤI GỖ

BẢN VẼ:
FILTER XỬ LÝ BỤI GỖ XƯỞNG 2

TỶ LỆ BẢN VẼ:
1/.....

BẢN VẼ SỐ : 03

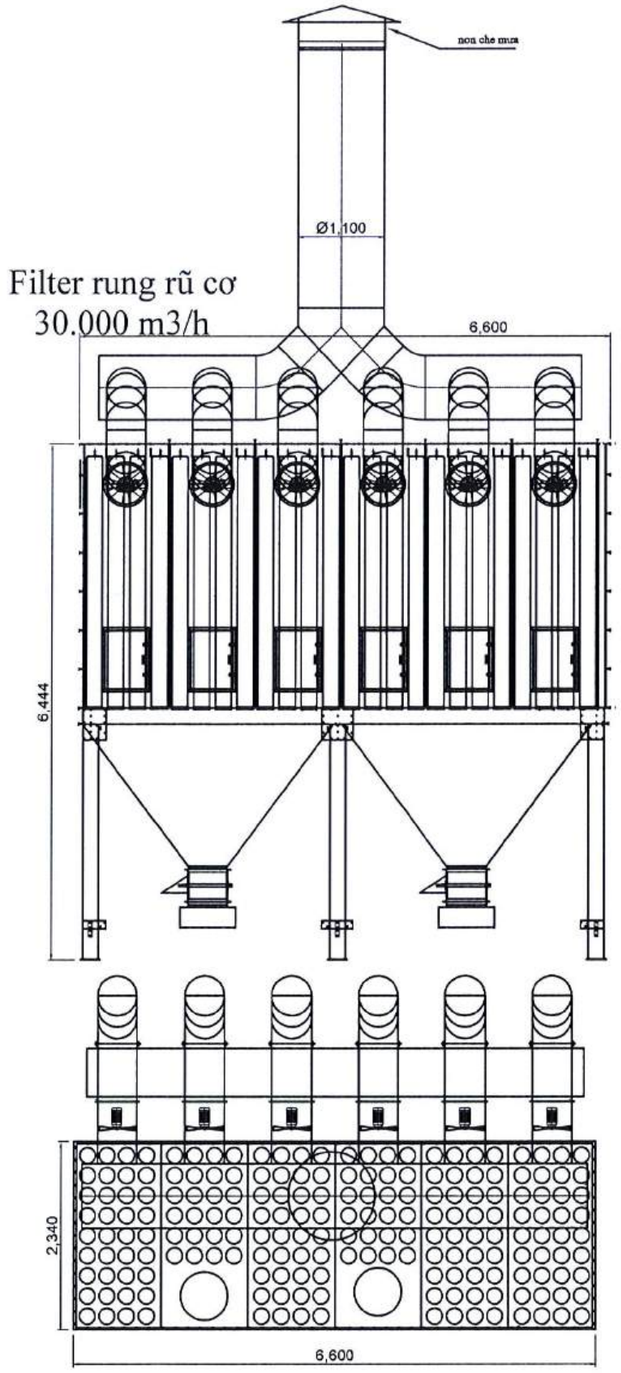

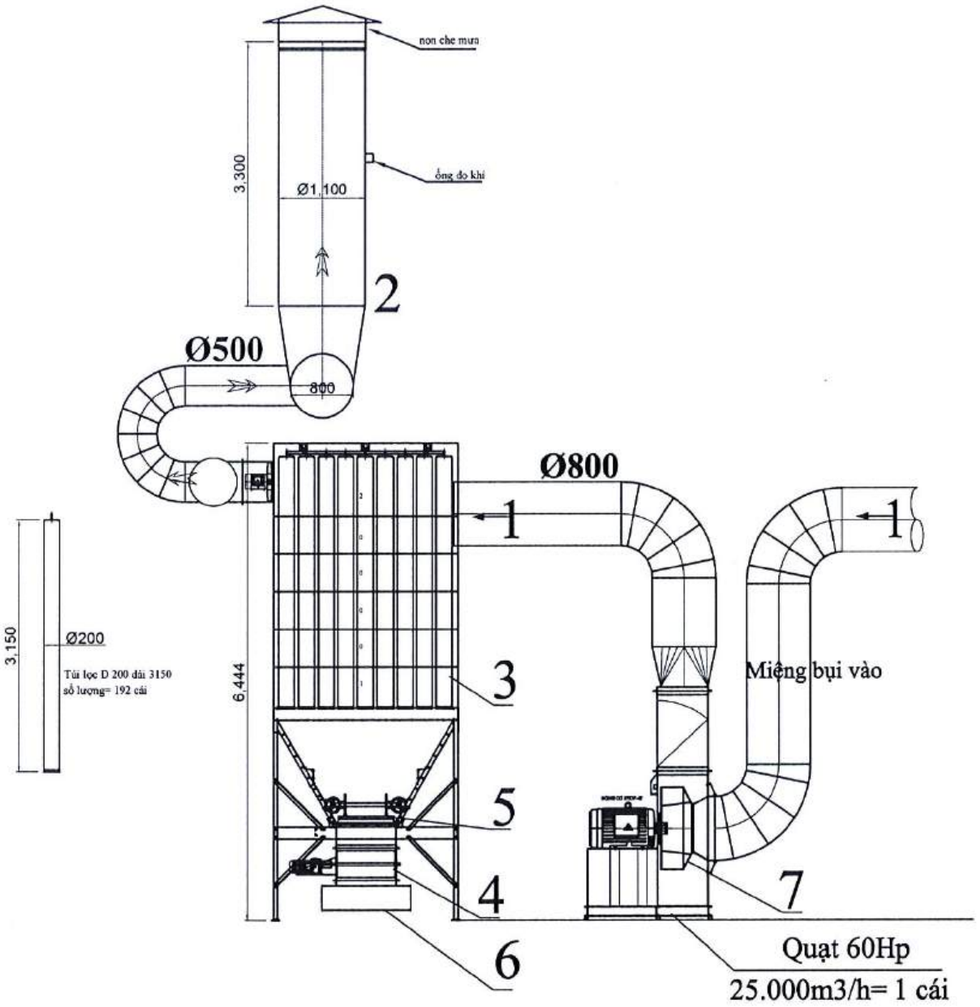

BẢN VẼ : FILTER XỬ LÝ BỤI GỖ XƯỞNG 2 / 1 BỘ

→ The wind has filtered through the cloth bag
→ 1. Dust loaden air - khí có lẫn bụi
2. Air clean - khí sạch The wind has filtered through the cloth bag - gió đã lọc qua túi vải
3. Filter bag - túi lọc
4. Rotary valve - van xoay chiều
5. The wind has filtered through the cloth bag - gió đã lọc qua túi vải
6. Dust conduit- ống dẫn bụi
7. Clean exhaust fan blows out - quạt hút bụi thổi vào filter
8. The fan collects dust from the filter bag - quạt rũ bụi túi lọc filter

CÔNG TY TNHH TM DV ĐẠI NHÂN HOÀ

BẢN VẼ HOÀN CÔNG

Ngày 26 tháng 05 năm 2017

NGƯỜI LẬP (Ghi rõ họ tên, chức vụ, chữ ký)	ĐƠN VỊ THI CÔNG (Ghi rõ họ tên, chữ ký)	CHỦ ĐẦU TƯ (Ghi rõ họ tên, chức vụ, chữ ký)
Đỗ Quang Hải	Hồ Văn Hòa	Kiều Tấn Thái

TT	NGÀY	NỘI DUNG SỬA ĐỔI
1	../.../16	
2	../.../16	
3	../.../16	
4	../.../16	
5	../.../16	

TÊN CÔNG TRÌNH

ĐẦU TƯ DÂY CHUYỀN SẢN XUẤT ĐỒ GỖ NỘI THẤT XUẤT KHẨU

ĐỊA CHỈ: Thửa đất 358, Tờ bản đồ 42, Ấp An Sơn, Xã An Điền, TX Bến Cát, Tỉnh Bình Dương

CHỦ ĐẦU TƯ:
CÔNG TY CỔ PHẦN KỸ NGHỆ GỖ VIỆT

T. GIÁM ĐỐC:
NGUYỄN VĂN NGHỆ

ĐƠN VỊ THI CÔNG

CÔNG TY TNHH THƯƠNG MẠI DỊCH VỤ ĐẠI NHÂN HOÀ

ĐỊA CHỈ: 33/ 14/ 13 BÙI VĂN NGỮ, P. TÂN CHÁNH HIỆP, Q.12, TP HCM

P. GIÁM ĐỐC HỒ VĂN HOÀ	
NGƯỜI VẼ NGUYỄN VĂN THẮNG	
NGƯỜI KIỂM TRA HỒ VĂN HÀO	

HẠNG MỤC:
HỆ THỐNG XỬ LÝ BỤI GỖ

BẢN VẼ:
FILTER XỬ LÝ BỤI GỖ XƯỞNG 2

TỶ LỆ BẢN VẼ:
1/.....

BẢN VẼ SỐ : 04

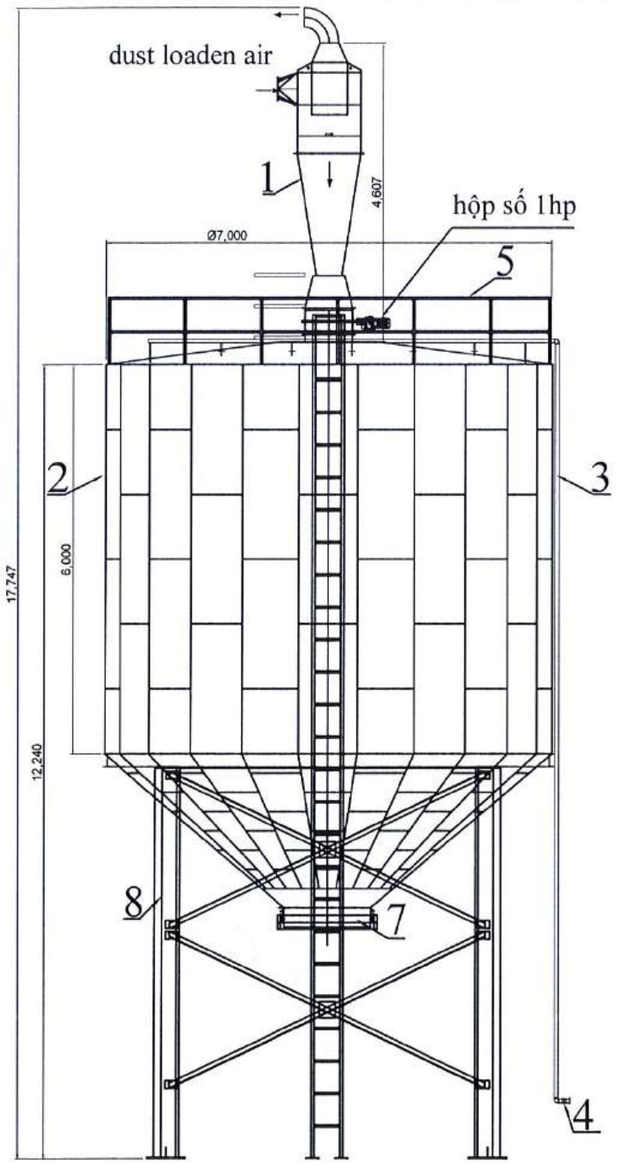

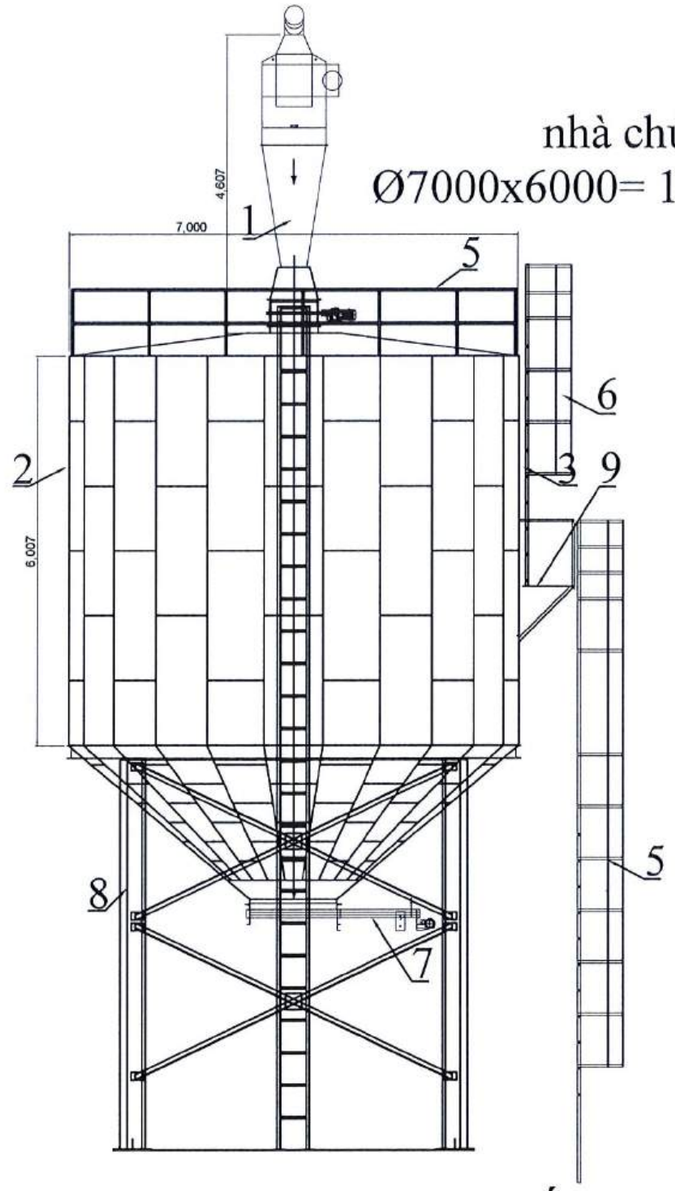

1. Cyclone - lọc bụi ly tâm
2. Silo - bồn chứa bụi
3. Fire pipe - đường ống cứu hỏa
4. Automatic fire valve - van chữa cháy tự động
5. Guardrail - lan can bảo vệ
6. Stair climbing - cầu thang
7. Dust relief valve - van xả bụi
8. Foot frame - khung chân
9. Working platform - sàn thao tác

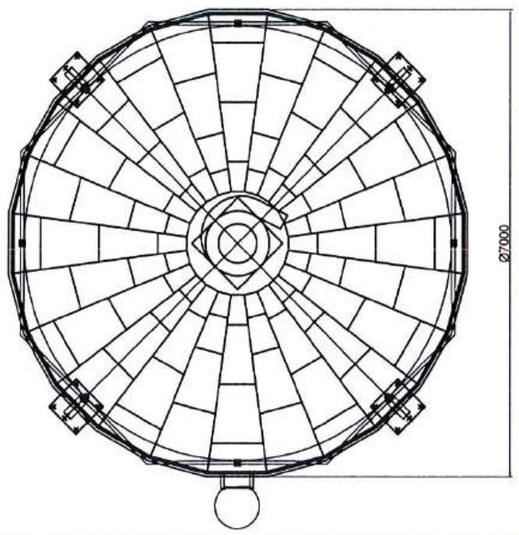

BẢN VẼ : SILO CHỨA BỤI GỖ XƯỞNG 2 (KHU A)

TT	NGÀY	NỘI DUNG SỬA ĐỔI
1	.../..../16	
2	.../..../16	
3	.../..../16	
4	.../..../16	
5	.../..../16	

TÊN CÔNG TRÌNH

ĐẦU TƯ DÂY CHUYỀN SẢN XUẤT ĐỒ GỖ NỘI THẤT XUẤT KHẨU

ĐỊA CHỈ: Thửa đất 358, Tờ bản đồ 42, Ấp An Sơn, Xã An Điền, TX Bến Cát, Tỉnh Bình Dương

CHỦ ĐẦU TƯ:
CÔNG TY CỔ PHẦN KỸ NGHỆ GỖ VIỆT

T. GIÁM ĐỐC:
NGUYỄN VĂN NGHỆ

ĐƠN VỊ THI CÔNG

CÔNG TY TNHH THƯƠNG MẠI DỊCH VỤ ĐẠI NHÂN HOÀ

ĐỊA CHỈ: 33/ 14/ 15 BÙI VĂN NGỮ, P. TÂN CHÁNH HIỆP, Q.12, TP HCM

P. GIÁM ĐỐC HỒ VĂN HOÀ	
NGƯỜI VẼ NGUYỄN VĂN THẮNG	
NGƯỜI KIỂM TRA HỒ VĂN HÀO	

HẠNG MỤC:
HỆ THỐNG XỬ LÝ BỤI GỖ

BẢN VẼ:
SILO CHỨA BỤI GỖ XƯỞNG 2

TỶ LỆ BẢN VẼ:
1/.....

BẢN VẼ SỐ : 05

CÔNG TY TNHH TM DV ĐẠI NHÂN HOÀ

BẢN VẼ HOÀN CÔNG

Ngày 26 tháng 05 năm 2017

NGƯỜI LẬP (Ghi rõ họ tên, chức vụ, chữ ký)	ĐƠN VỊ THI CÔNG (Ghi rõ họ tên, chữ ký)	CHỦ ĐẦU TƯ (Ghi rõ họ tên, chức vụ, chữ ký)
Đỗ Quang Hải	Hồ Văn Hòa	Kiều Tấn Thái

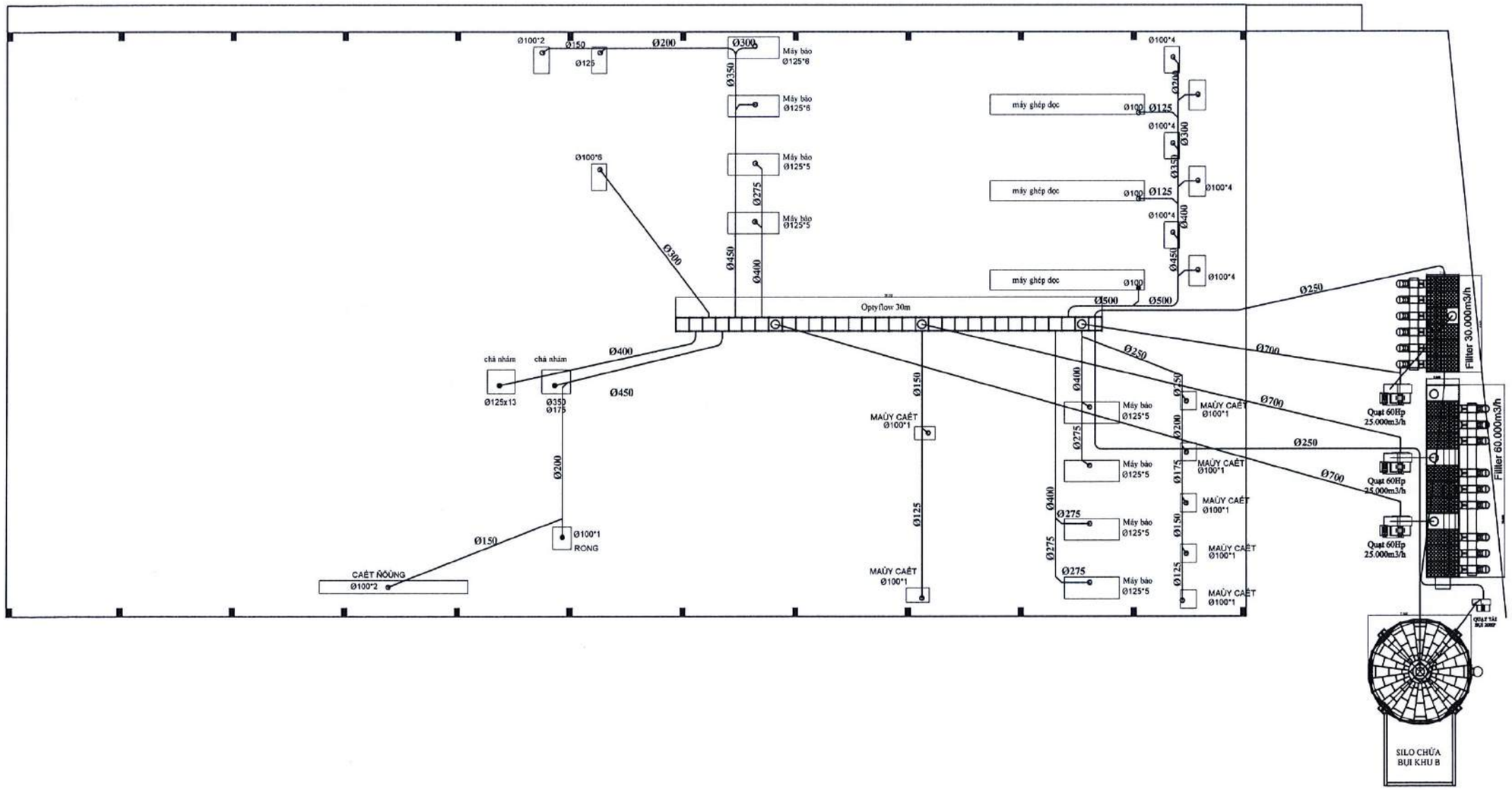

BẢN VẼ : MẶT BẰNG TỔNG THỂ LẮP ĐẶT HỆ THỐNG XỬ LÝ BỤI GỖ XƯỞNG 3

TT	NGÀY	NỘI DUNG SỬA ĐỔI
1	.../.../16	
2	.../.../16	
3	.../.../16	
4	.../.../16	
5	.../.../16	

TÊN CÔNG TRÌNH

ĐẦU TƯ DÂY CHUYỀN SẢN XUẤT ĐỒ GỖ NỘI THẤT XUẤT KHẨU

ĐỊA CHỈ: Thửa đất 358, Tờ bản đồ 42, Ấp An Sơn, Xã An Điền, TX. Bến Cát, Tỉnh Bình Dương

CHỦ ĐẦU TƯ:

CÔNG TY CỔ PHẦN KỸ NGHỆ GỖ VIỆT

T. GIÁM ĐỐC:

NGUYỄN VĂN NGHỆ

ĐƠN VỊ THI CÔNG

CÔNG TY TNHH THƯƠNG MẠI DỊCH VỤ ĐẠI NHÂN HOÀ

ĐỊA CHỈ: 33/14/15 BÙI VĂN NGỮ, P. TÂN CHÁNH HIỆP, Q.12, TP HCM

P. GIÁM ĐỐC HỒ VĂN HOÀ	
NGƯỜI VẼ NGUYỄN VĂN THẮNG	
NGƯỜI KIỂM TRA HỒ VĂN HÀO	

HẠNG MỤC:

HỆ THỐNG XỬ LÝ BỤI GỖ

BẢN VẼ:

HỆ THỐNG XỬ LÝ BỤI GỖ XƯỞNG 3

TỶ LỆ BẢN VẼ: 1/.....

BẢN VẼ SỐ : 01

CÔNG TY TNHH TM DV ĐẠI NHÂN HOÀ

BẢN VẼ HOÀN CÔNG

Ngày 17 tháng 06 năm 2015

NGƯỜI LẬP (Ghi rõ họ tên, chức vụ, chữ ký)	ĐƠN VỊ THI CÔNG (Ghi rõ họ tên, chữ ký)	CHỦ ĐẦU TƯ (Ghi rõ họ tên, chức vụ, chữ ký)
Đỗ Quang Hải	Hồ Văn Hòa	Kiều Tấn Thái

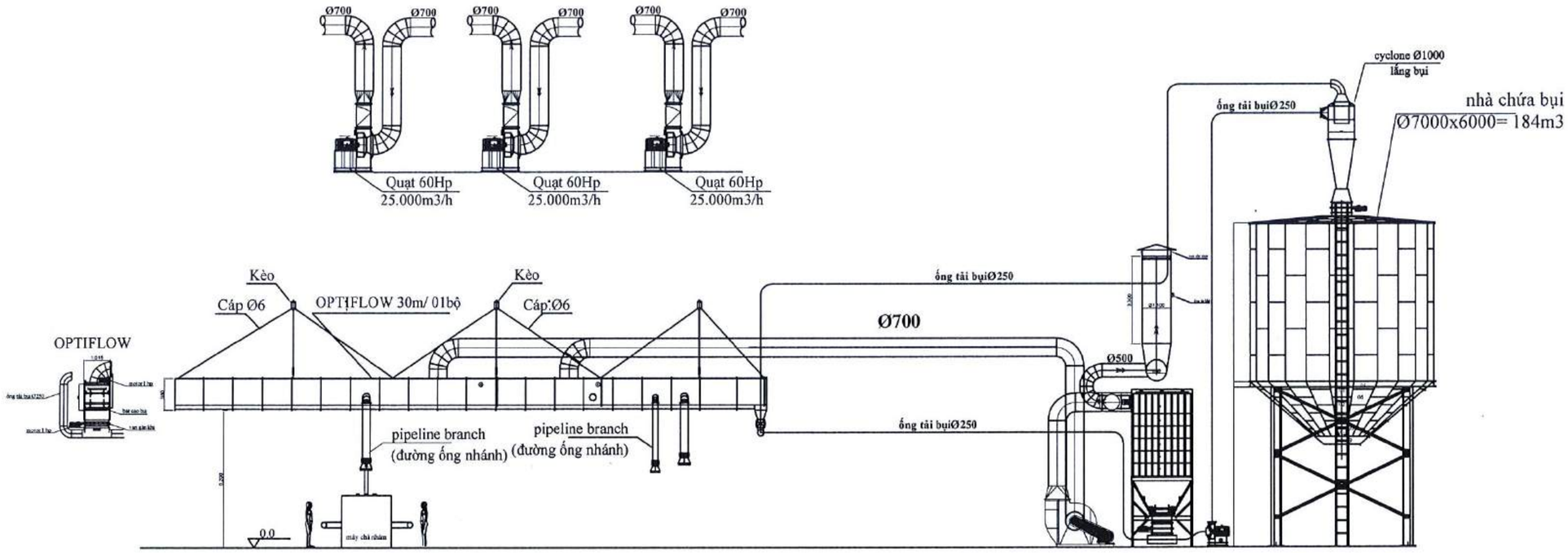

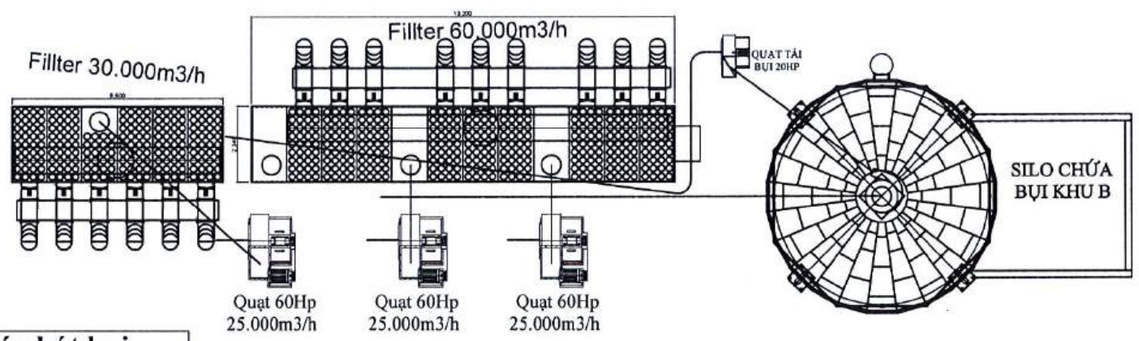

Nguyên lý làm việc của máy hút bụi

- Bức 1: Bụi sẽ được hút từ máy chế biến gỗ theo đường ống vào optiflow để tách bụi lớn xong xích cào sẽ cào bụi về van sao đưa bụi xuống đường ống tải bụi, quạt tải bụi đưa bụi lên Silo chứa bụi.
- Bước2 : Bụi nhỏ mịn optiflow không lắng được, quạt hút sẽ thổi vào Filter, Filter sẽ có nhiệm vụ lọc bụi bằng túi lọc chất liệu PE400, gió đi qua túi lọc là gió sạch được quạt hút thổi ra bên ngoài. Bụi bám ở túi vải sẽ được quạt D500 thổi rũ vào túi, bụi sẽ rớt xuống đáy Filter có van sao đưa bụi xuống đường ống tải bụi, quạt tải bụi đưa bụi lên silo chứa bụi.
- Bước 3: Sau khi bụi được lên silo chứa bụi, silo có nhiệm vụ chứa khi nào ngần đầy bụi, sẽ có một con cảm biến báo đầy bụi rồi báo cho người lấy bụi để cho xe vào lấy bụi. Người lấy chỉ việc bấm nút cho van xả đáy silo ra và bụi rơi vào xe lấy bụi.

BẢN VẼ: MẶT BẰNG LẮP ĐẶT HỆ THỐNG XỬ LÝ BỤI GỖ XƯỞNG 3

CÔNG TY TNHH TM DV ĐẠI NHÂN HOÀ		
BẢN VẼ HOÀN CÔNG Ngày 17 tháng 06 năm 20.15		
NGƯỜI LẬP (Ghi rõ họ tên, chức vụ, chữ ký) Đỗ Quang Hải	ĐƠN VỊ THI CÔNG (Ghi rõ họ tên, chữ ký) Hồ Văn Hòa	CHỦ ĐẦU TƯ (Ghi rõ họ tên, chức vụ, chữ ký) Kiều Tấn Thái

TT	NGÀY	NỘI DUNG SỬA ĐỔI
1	../..../16	
2	../..../16	
3	../..../16	
4	../..../16	
5	../..../16	

TÊN CÔNG TRÌNH

ĐẦU TƯ DÂY CHUYỀN SẢN XUẤT ĐỒ GỖ NỘI THẤT XUẤT KHẨU

ĐỊA CHỈ: Thửa đất 358, Tờ bản đồ 42, Ấp An Sơn, Xã An Điền, TX Bến Cát, Tỉnh Bình Dương

CHỦ ĐẦU TƯ:
CÔNG TY CỔ PHẦN KỸ NGHỆ GỖ VIỆT

T. GIÁM ĐỐC:
NGUYỄN VĂN NGHỆ

ĐƠN VỊ THI CÔNG

CÔNG TY TNHH THƯƠNG MẠI DỊCH VỤ ĐẠI NHÂN HOÀ

ĐỊA CHỈ: 33/14/15 BÙI VĂN NGỮ, P. TÂN CHÁNH HIỆP, Q.12, TP HCM

P. GIÁM ĐỐC HỒ VĂN HOÀ	
NGƯỜI VẼ NGUYỄN VĂN THẮNG	
NGƯỜI KIỂM TRA HỒ VĂN HÀO	

HẠNG MỤC:
HỆ THỐNG XỬ LÝ BỤI GỖ

BẢN VẼ:
HỆ THỐNG XỬ LÝ BỤI GỖ XƯỞNG 3

TỶ LỆ BẢN VẼ:
1/.....

BẢN VẼ SỐ : 02

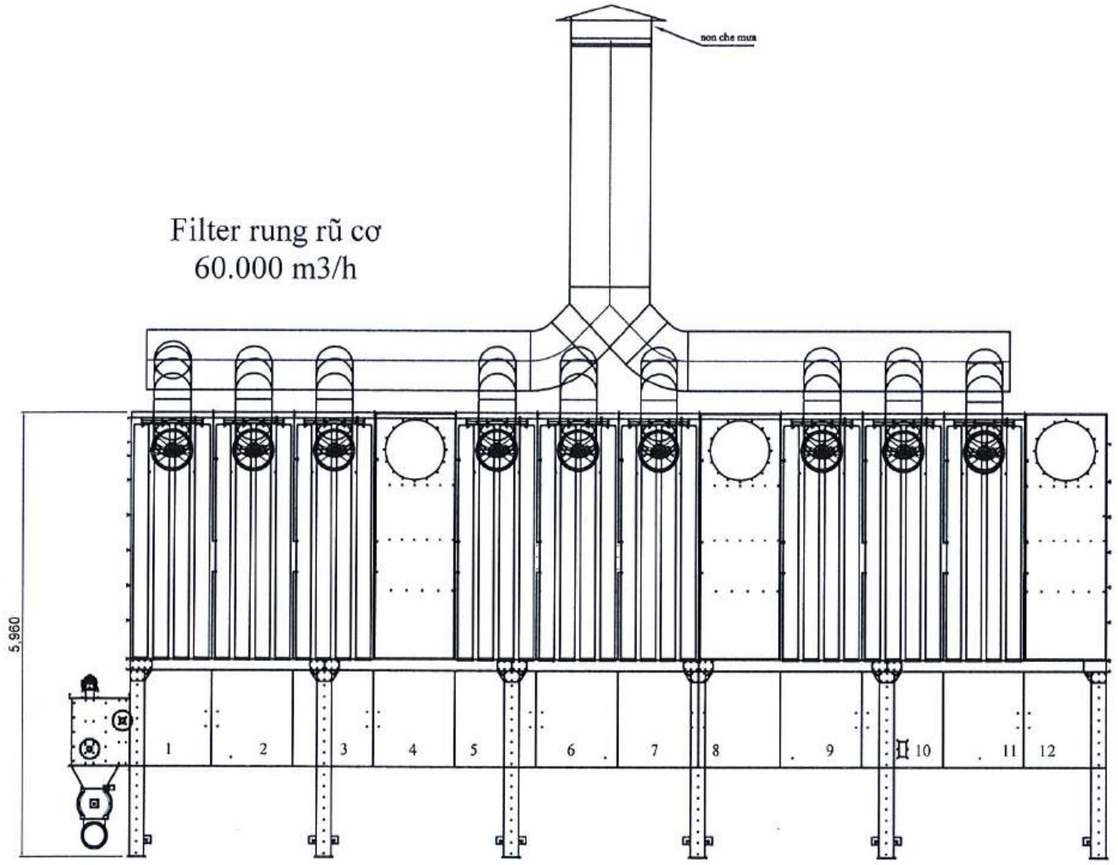

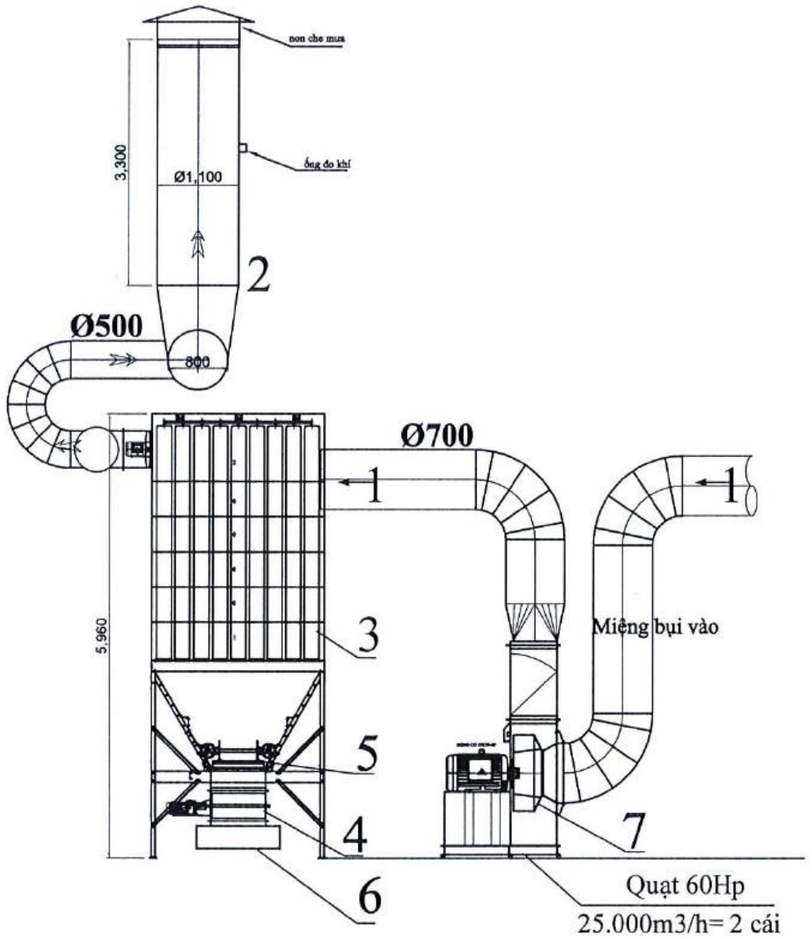

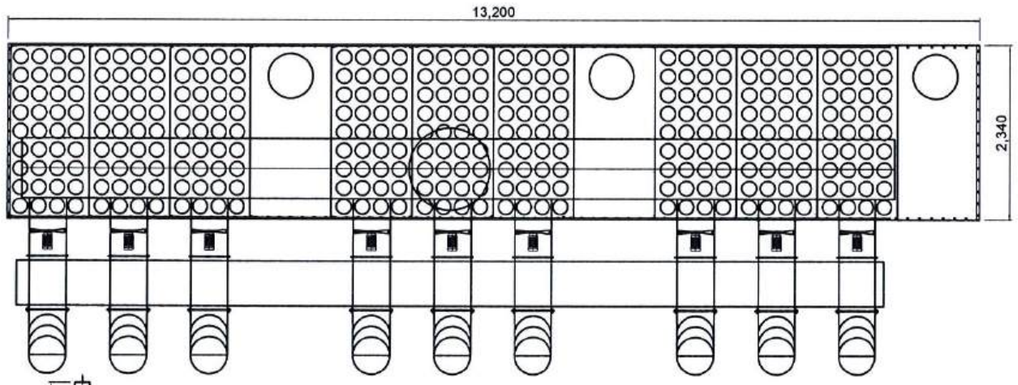

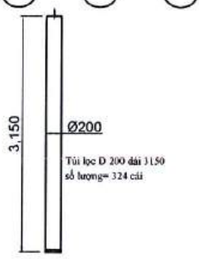

BẢN VẼ : FILTER XỬ LÝ BỤI GỖ XƯỞNG 3 / 1 BỘ

The wind has filtered through the cloth bag
1. Dust loaden air - khí có lẫn bụi
2. Air clean - khí sạch The wind has filtered through the cloth bag - gió đã lọc qua túi vải
3. Filter bag - túi lọc
4. Rotary valve - van xoay chiều
5. Dust rake bowl - bát cào bụi
6. Dust conduit- ống dẫn bụi
7. Clean exhaust fan blows out - quạt hút bụi thổi vào filter
8. Automatic fire valve - van chữa cháy tự động

CÔNG TY TNHH TM DV ĐẠI NHÂN HOÀ

BẢN VẼ HOÀN CÔNG

Ngày 17 tháng 06 năm 2015

NGƯỜI LẬP (Ghi rõ họ tên, chức vụ, chữ ký)	ĐƠN VỊ THI CÔNG (Ghi rõ họ tên, chữ ký)	CHỦ ĐẦU TƯ (Ghi rõ họ tên, chức vụ, chữ ký)
Đỗ Quang Hải	Hồ Văn Hòa	Kiều Tấn Thái

TT	NGÀY	NỘI DUNG SỬA ĐỔI
1	.../..../16	
2	.../..../16	
3	.../..../16	
4	.../..../16	
5	.../..../16	

TÊN CÔNG TRÌNH

ĐẦU TƯ DÂY CHUYỀN SẢN XUẤT ĐỒ GỖ NỘI THẤT XUẤT KHẨU

ĐỊA CHỈ: Thửa đất 358, Tờ bản đồ 42, Ấp An Sơn, Xã An Điền, TX Bến Cát, Tỉnh Bình Dương

CHỦ ĐẦU TƯ:
CÔNG TY CỔ PHẦN KỸ NGHỆ GỖ VIỆT

TL. GIÁM ĐỐC:
NGUYỄN VĂN NGHỆ

ĐƠN VỊ THI CÔNG

CÔNG TY TNHH THƯƠNG MẠI DỊCH VỤ ĐẠI NHÂN HOÀ

ĐỊA CHỈ: 33/ 14/ 15 BÙI VĂN NGỮ, P. TÂN CHÁNH HIỆP, Q.12, TP HCM

P. GIÁM ĐỐC HỒ VĂN HOÀ	
NGƯỜI VẼ NGUYỄN VĂN THẮNG	
NGƯỜI KIỂM TRA HỒ VĂN HÀO	

HẠNG MỤC:
HỆ THỐNG XỬ LÝ BỤI GỖ

BẢN VẼ:
FILTER XỬ LÝ BỤI GỖ XƯỞNG 3

TỶ LỆ BẢN VẼ:
1/.....

BẢN VẼ SỐ : 03

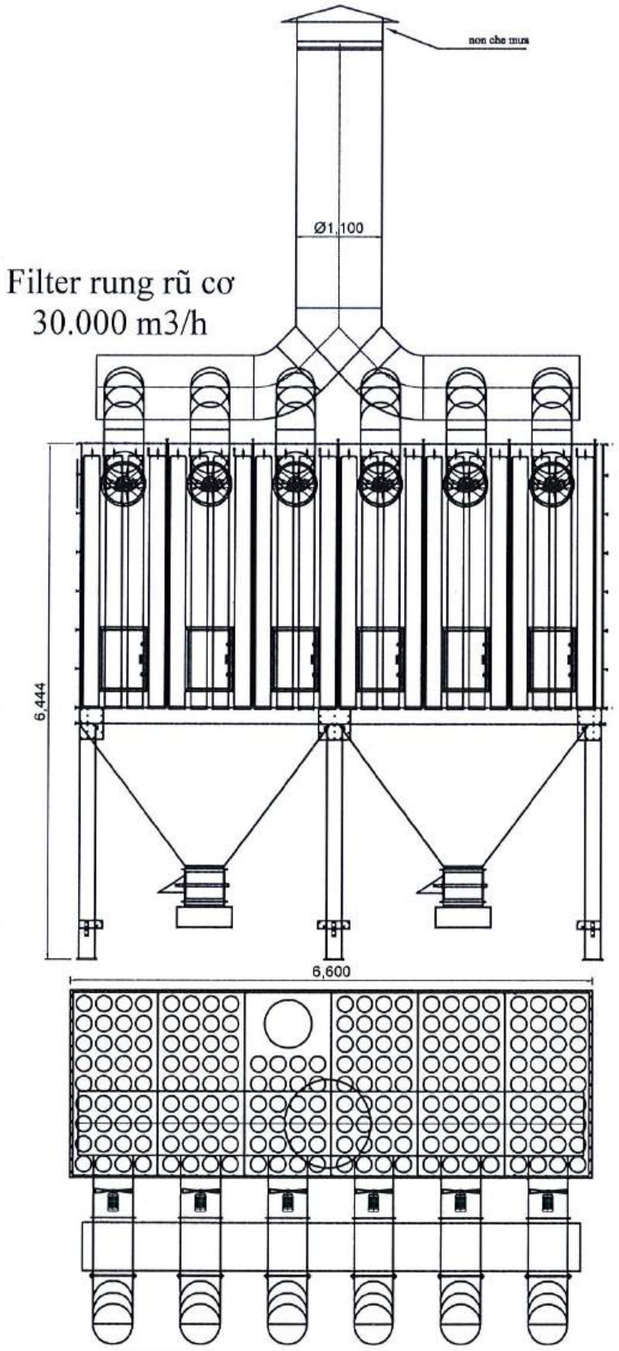

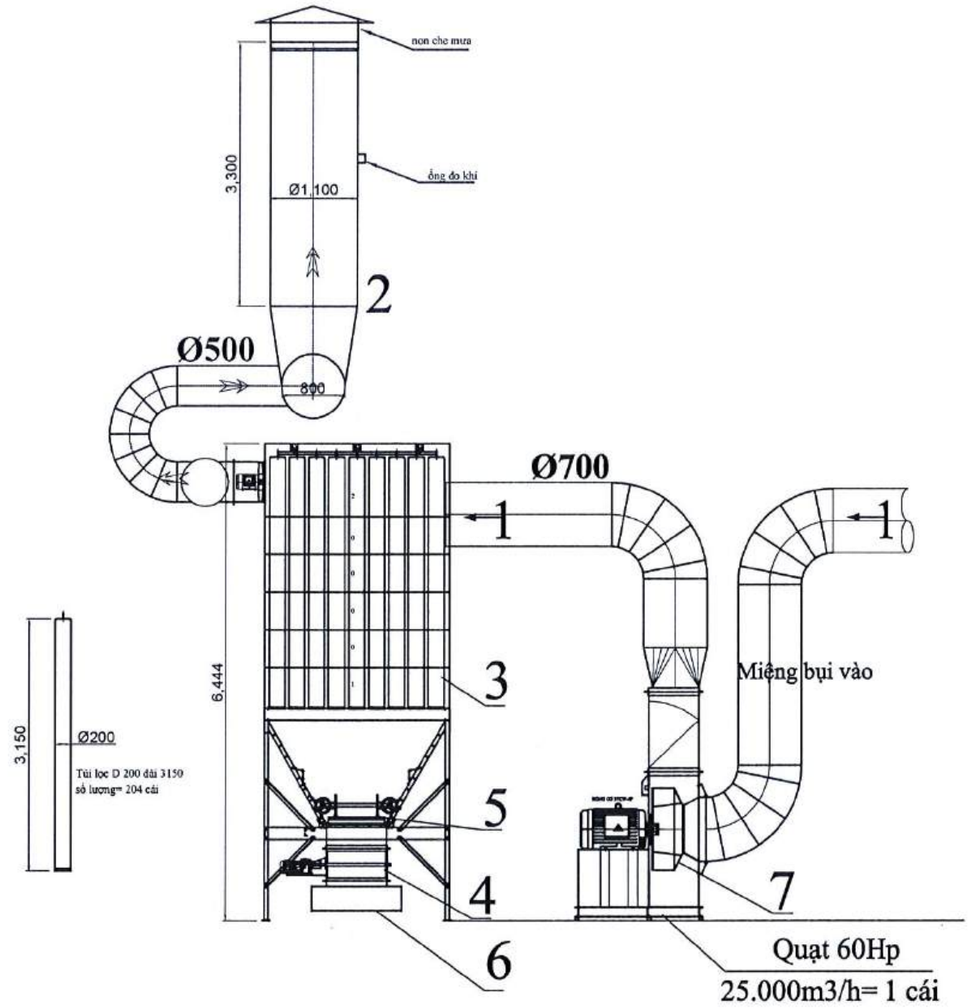

→ The wind has filtered through the cloth bag
→ 1. Dust loaden air - khí có lẫn bụi
2. Air clean - khí sạch The wind has filtered through the cloth bag - gió đã lọc qua túi vải
3. Filter bag - túi lọc
4. Rotary valve - van xoay chiều
5. The wind has filtered through the cloth bag - gió đã lọc qua túi vải
6. Dust conduit- ống dẫn bụi
7. Clean exhaust fan blows out - quạt hút bụi thổi vào filter
8. The fan collects dust from the filter bag - quạt rủ bụi túi lọc filter

BẢN VẼ : FILTER XỬ LÝ BỤI GỖ XƯỞNG 3 / 1 BỘ

CÔNG TY TNHH TM DV ĐẠI NHÂN HOÀ
BẢN VẼ HOÀN CÔNG
Ngày 17 tháng 06 năm 2015

NGƯỜI LẬP (Ghi rõ họ tên, chức vụ, chữ ký)	ĐƠN VỊ THI CÔNG (Ghi rõ họ tên, chữ ký)	CHỦ ĐẦU TƯ (Ghi rõ họ tên, chức vụ, chữ ký)
Đỗ Quang Hải	Hồ Văn Hòa	Kiều Tấn Thái

TT	NGÀY	NỘI DUNG SỬA ĐỔI
1	.../..../16	
2	.../..../16	
3	.../..../16	
4	.../..../16	
5	.../..../16	

TÊN CÔNG TRÌNH

ĐẦU TƯ DÂY CHUYỀN SẢN XUẤT ĐỒ GỖ NỘI THẤT XUẤT KHẨU

ĐỊA CHỈ: Thửa đất 358, Tờ bản đồ 42, Ấp An Sơn, Xã An Điền, TX Bến Cát, Tỉnh Bình Dương

CHỦ ĐẦU TƯ:
CÔNG TY CỔ PHẦN KỸ NGHỆ GỖ VIỆT

T. GIÁM ĐỐC:
NGUYỄN VĂN NGHỆ

ĐƠN VỊ THI CÔNG

CÔNG TY TNHH THƯƠNG MẠI DỊCH VỤ ĐẠI NHÂN HOÀ

ĐỊA CHỈ: 53/14/ 15 BÙI VĂN NGỮ, P. TÂN CHÁNH HIỆP, Q.12, TP HCM

P. GIÁM ĐỐC HỒ VĂN HOÀ	
NGƯỜI VẼ NGUYỄN VĂN THẮNG	
NGƯỜI KIỂM TRA HỒ VĂN HÀO	

HẠNG MỤC:
HỆ THỐNG XỬ LÝ BỤI GỖ

BẢN VẼ:
FILTER XỬ LÝ BỤI GỖ XƯỞNG 3

TỶ LỆ BẢN VẼ:
1/.....

BẢN VẼ SỐ : 04

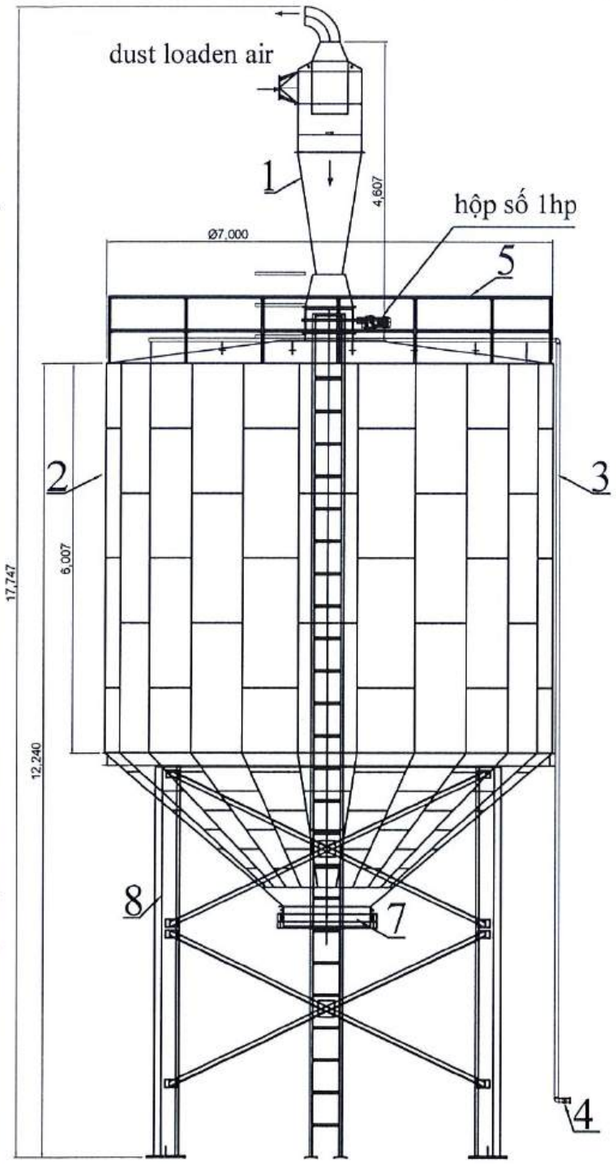

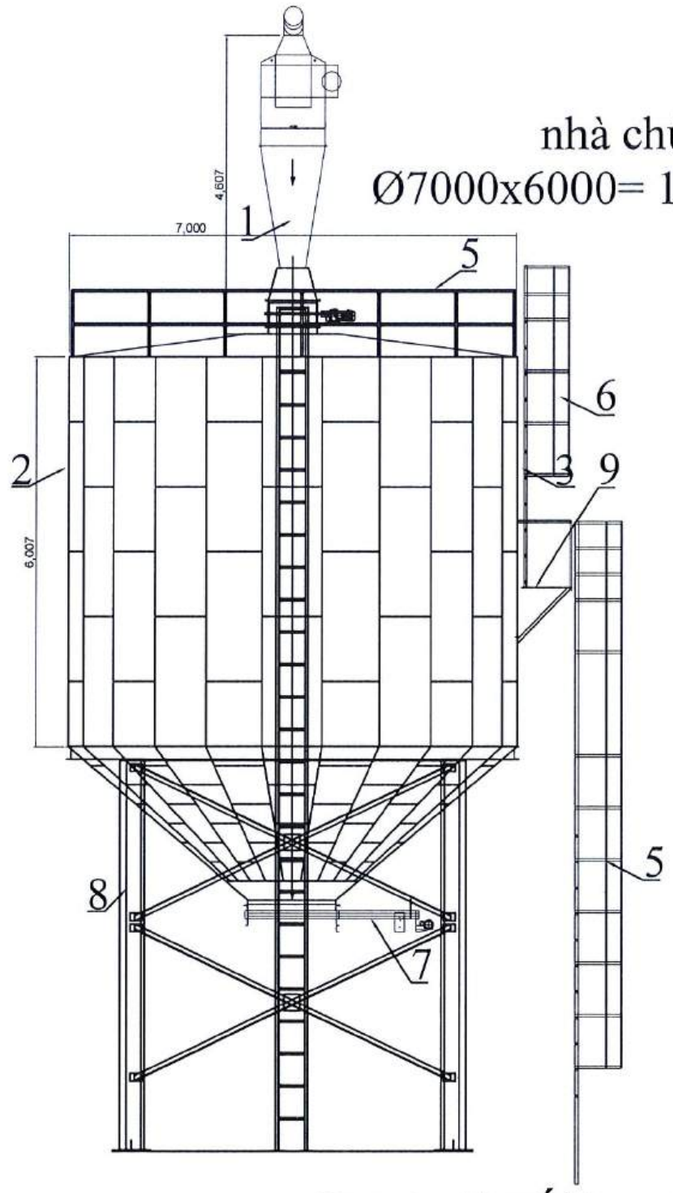

nhà chứa bụi
Ø7000x6000= 184m3

1. Cyclone - lọc bụi ly tâm
2. Silo - bồn chứa bụi
3. Fire pipe - đường ống cứu hỏa
4. Automatic fire valve - van chữa cháy tự động
5. Guardrail - lan can bảo vệ
6. Stair climbing - cầu thang
7. Dust relief valve - van xả bụi
8. Foot frame - khung chân
9. Working platform - sàn thao tác

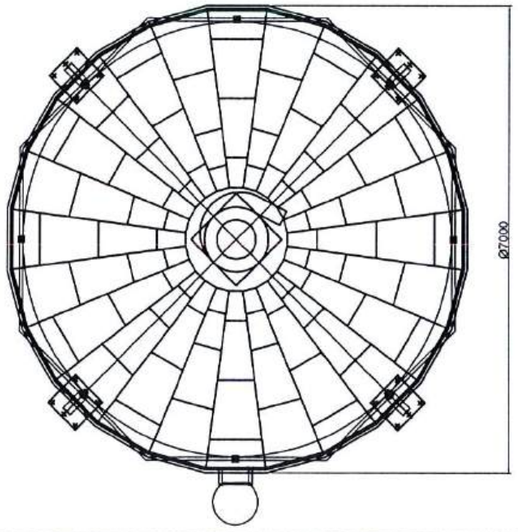

BẢN VẼ : SILO CHỨA BỤI GỖ XƯỞNG 3 (KHU B)

CÔNG TY TNHH TM DV ĐẠI NHÂN HOÀ
BẢN VẼ HOÀN CÔNG
Ngày..17..tháng..06..năm 2015...

NGƯỜI LẬP (Ghi rõ họ tên, chức vụ, chữ ký)	ĐƠN VỊ THI CÔNG (Ghi rõ họ tên, chữ ký)	CHỦ ĐẦU TƯ (Ghi rõ họ tên, chức vụ, chữ ký)
Đỗ Quang Hải	Hồ Văn Hòa	Kiều Tấn Thái

TT	NGÀY	NỘI DUNG SỬA ĐỔI
1	.../..../16	
2	.../..../16	
3	.../..../16	
4	.../..../16	
5	.../..../16	

TÊN CÔNG TRÌNH

ĐẦU TƯ DÂY CHUYỀN SẢN XUẤT ĐỒ GỖ NỘI THẤT XUẤT KHẨU

ĐỊA CHỈ: Thửa đất 358, Tờ bản đồ 42, Ấp An Sơn, Xã An Điền, TX Bến Cát, Tỉnh Bình Dương

CHỦ ĐẦU TƯ:
CÔNG TY CỔ PHẦN KỸ NGHỆ GỖ VIỆT
T. GIÁM ĐỐC:
NGUYỄN VĂN NGHỆ

ĐƠN VỊ THI CÔNG

CÔNG TY TNHH THƯƠNG MẠI DỊCH VỤ ĐẠI NHÂN HOÀ

ĐỊA CHỈ: 33/14/15 BÙI VĂN NGỮ, P. TÂN CHÁNH HIỆP, Q.12, TP HCM

P. GIÁM ĐỐC HỒ VĂN HOÀ	
NGƯỜI VẼ NGUYỄN VĂN THẮNG	
NGƯỜI KIỂM TRA HỒ VĂN HẢO	

HẠNG MỤC:
HỆ THỐNG XỬ LÝ BỤI GỖ

BẢN VẼ:
SILO CHỨA BỤI GỖ XƯỞNG 3

TỶ LỆ BẢN VẼ:
1/.....

BẢN VẼ SỐ : 05

MẶT BẰNG - SƠ ĐỒ BỐ TRÍ MÁY XƯỞNG 4

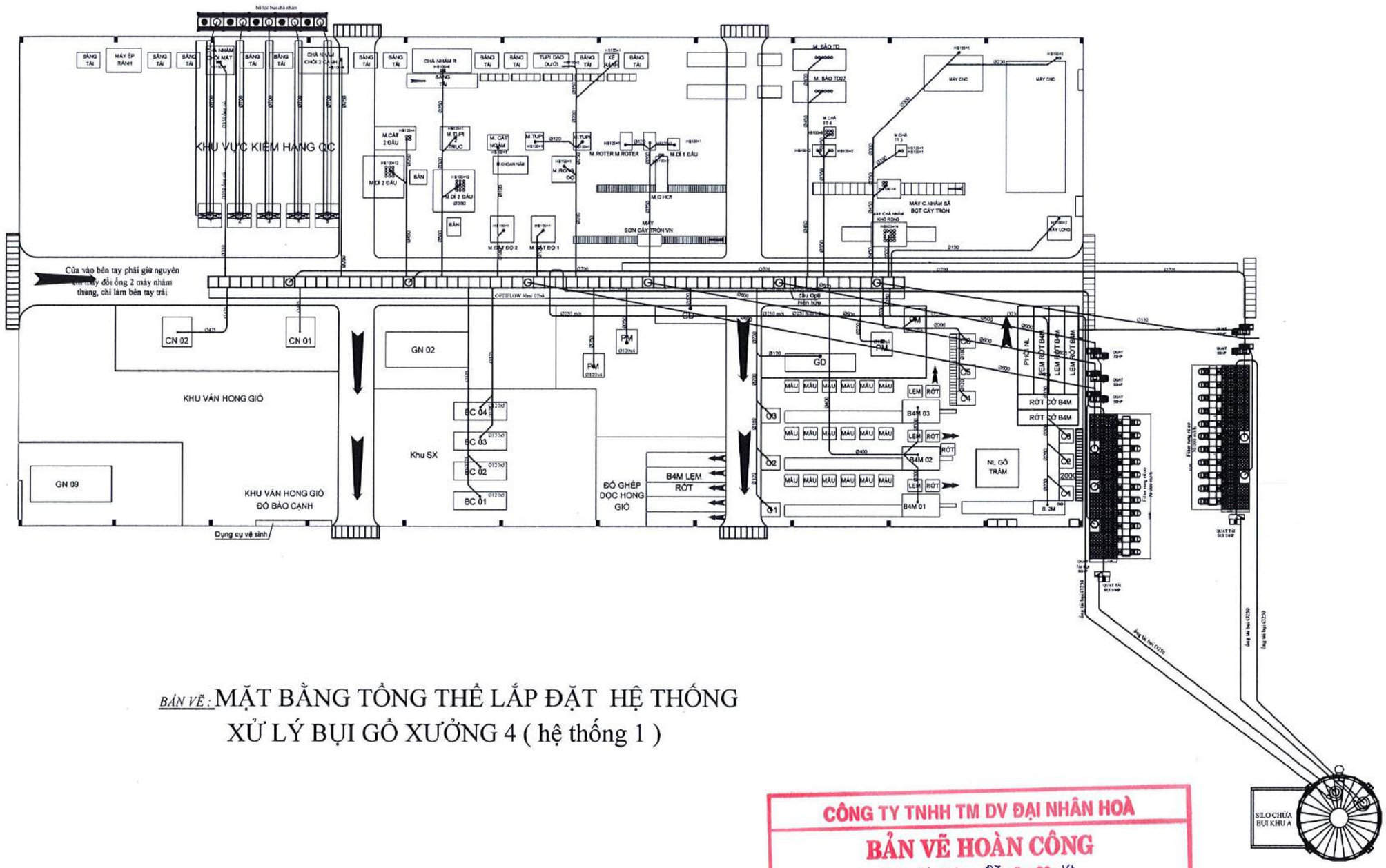

BẢN VẼ : MẶT BẰNG TỔNG THỂ LẮP ĐẶT HỆ THỐNG XỬ LÝ BỤI GỖ XƯỞNG 4 (hệ thống 1)

TT	NGÀY	NỘI DUNG SỬA
1	.../.../16	ĐỔI
2	.../.../16	
3	.../.../16	
4	.../.../16	
5	.../.../16	

TÊN CÔNG TRÌNH

ĐẦU TƯ DÂY CHUYỀN SẢN XUẤT ĐỒ GỖ NỘI THẤT XUẤT KHẨU

ĐỊA CHỈ: Thửa đất 358, Tờ bản đồ 42, Ấp An Sơn, Xã An Điền, TX Bến Cát, Tỉnh Bình Dương

CHỦ ĐẦU TƯ:
CÔNG TY CỔ PHẦN KỸ NGHỆ GỖ VIỆT

T. GIÁM ĐỐC:
NGUYỄN VĂN NGHỆ

ĐƠN VỊ THI CÔNG

CÔNG TY TNHH THƯƠNG MẠI DỊCH VỤ ĐẠI NHÂN HOÀ

ĐỊA CHỈ: 33/14/35 BÙI VĂN NGỮ, P. TÂN CHÁNH HIỆP, Q.12, TP HCM

P. GIÁM ĐỐC HỒ VĂN HOÀ	
NGƯỜI VẼ NGUYỄN VĂN THẮNG	
NGƯỜI KIỂM TRA HỒ VĂN HÀO	

HẠNG MỤC:
HỆ THỐNG XỬ LÝ BỤI GỖ

BẢN VẼ:
HỆ THỐNG XỬ LÝ BỤI GỖ XƯỞNG 4

TỶ LỆ BẢN VẼ:
1/.....

BẢN VẼ SỐ : 01

CÔNG TY TNHH TM DV ĐẠI NHÂN HOÀ

BẢN VẼ HOÀN CÔNG

Ngày..01..tháng..07..năm 2014

NGƯỜI LẬP (Ghi rõ họ tên, chức vụ, chữ ký)	ĐƠN VỊ THI CÔNG (Ghi rõ họ tên, chữ ký)	CHỦ ĐẦU TƯ (Ghi rõ họ tên, chức vụ, chữ ký)
Đỗ Quang Hải	Hồ Văn Hòa	Kiều Tấn Thái

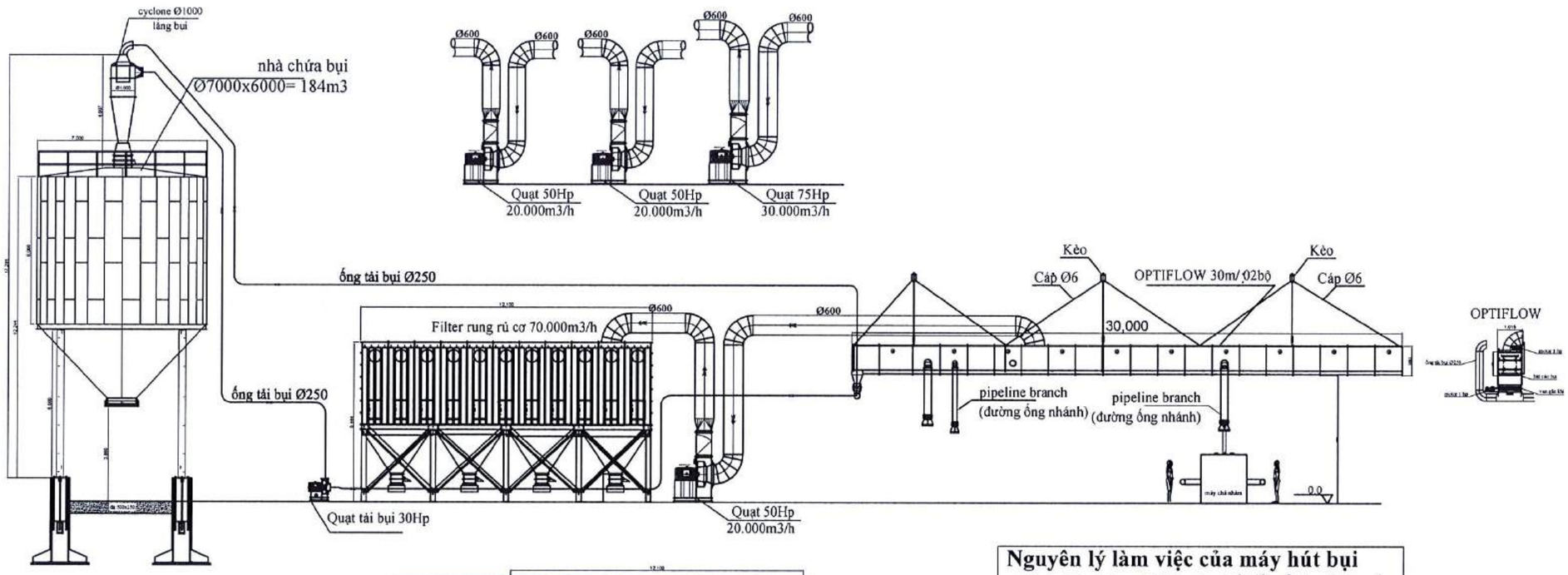

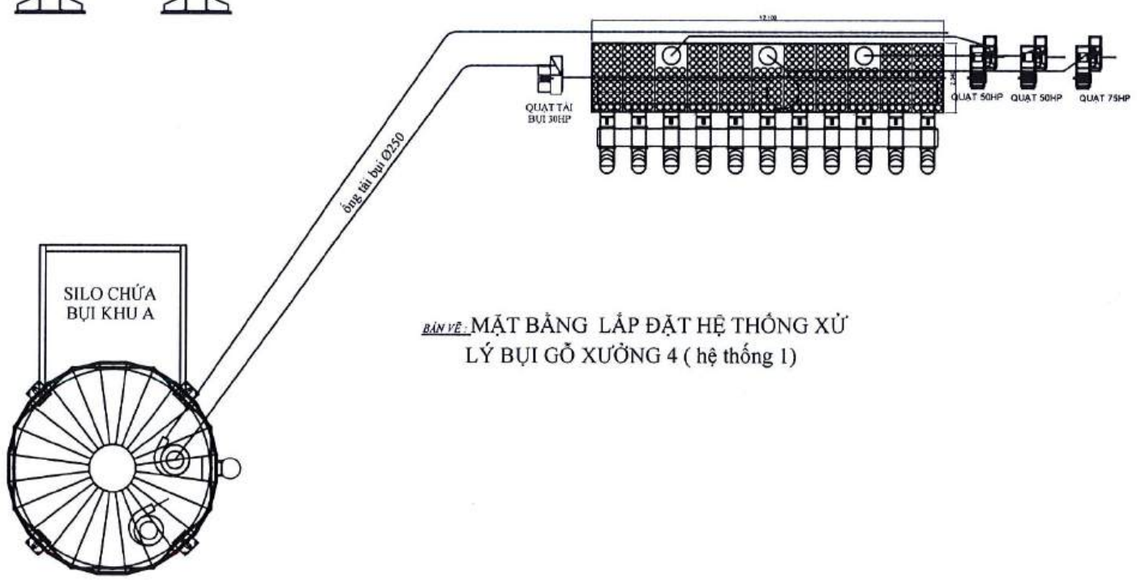

BẢN VẼ : MẶT BẰNG LẮP ĐẶT HỆ THỐNG XỬ LÝ BỤI GỖ XƯỞNG 4 (hệ thống 1)

Nguyên lý làm việc của máy hút bụi

- Bức 1: Bụi sẽ được hút từ máy chế biến gỗ theo đường ống vào optiflow để tách bụi lớn xong xích cào sẽ cào bụi về van sao đưa bụi xuống đường ống tải bụi, quạt tải bụi đưa bụi lên Silo chứa bụi.
- Bước2 : Bụi nhỏ mịn optiflow không lắng được, quạt hút sẽ thổi vào Filter, Filter sẽ có nhiệm vụ lọc bụi bằng túi lọc chất liệu PE400, gió đi qua túi lọc là gió sạch được quạt hút thổi ra bên ngoài. Bụi bám ở túi vải sẽ được quạt D500 thổi rủ vào túi, bụi sẽ rớt xuống đáy Filter có van sao đưa bụi xuống đường ống tải bụi, quạt tải bụi đưa bụi lên silo chứa bụi.
- Bước 3: Sau khi bụi được lên silo chứa bụi, silo có nhiệm vụ chứa khi nào ngần đầy bụi, sẽ có một con cảm biến báo đầy bụi rồi báo cho người lấy bụi để cho xe vào lấy bụi. Người lấy chỉ việc bấm nút cho van xả đáy silo ra và bụi rơi vào xe lấy bụi.

CÔNG TY TNHH TM DV ĐẠI NHÂN HOÀ

BẢN VẼ HOÀN CÔNG

Ngày 01 tháng 07 năm 2014

NGƯỜI LẬP (Ghi rõ họ tên, chức vụ, chữ ký)	ĐƠN VỊ THI CÔNG (Ghi rõ họ tên, chữ ký)	CHỦ ĐẦU TƯ (Ghi rõ họ tên, chức vụ, chữ ký)
Đỗ Quang Hải	Hồ Văn Hòa	Kiều Tấn Thái

TT	NGÀY	NỘI DUNG SỬA ĐỔI
1	.../.../16	
2	.../.../16	
3	.../.../16	
4	.../.../16	
5	.../.../16	

TÊN CÔNG TRÌNH

ĐẦU TƯ DÂY CHUYỀN SẢN XUẤT ĐỒ GỖ NỘI THẤT XUẤT KHẨU

ĐỊA CHỈ: Thửa đất 358, Tờ bản đồ 42, Ấp An Sơn, Xã An Điền, TX Bến Cát, Tỉnh Bình Dương

CHỦ ĐẦU TƯ:

CÔNG TY CỔ PHẦN KỸ NGHỆ GỖ VIỆT

T. GIÁM ĐỐC:

NGUYỄN VĂN NGHỆ

ĐƠN VỊ THI CÔNG

CÔNG TY TNHH THƯƠNG MẠI DỊCH VỤ ĐẠI NHÂN HOÀ

ĐỊA CHỈ: 33/ 14/ 15 BÙI VĂN NGỮ, P. TÂN CHÁNH HIỆP, Q.12, TP HCM

P. GIÁM ĐỐC HỒ VĂN HOÀ	
NGƯỜI VẼ NGUYỄN VĂN THẮNG	
NGƯỜI KIỂM TRA HỒ VĂN HÀO	

HẠNG MỤC:

HỆ THỐNG XỬ LÝ BỤI GỖ

BẢN VẼ:

HỆ THỐNG XỬ LÝ BỤI GỖ XƯỞNG 4

TỶ LỆ BẢN VẼ: 1/.....

BẢN VẼ SỐ : 02

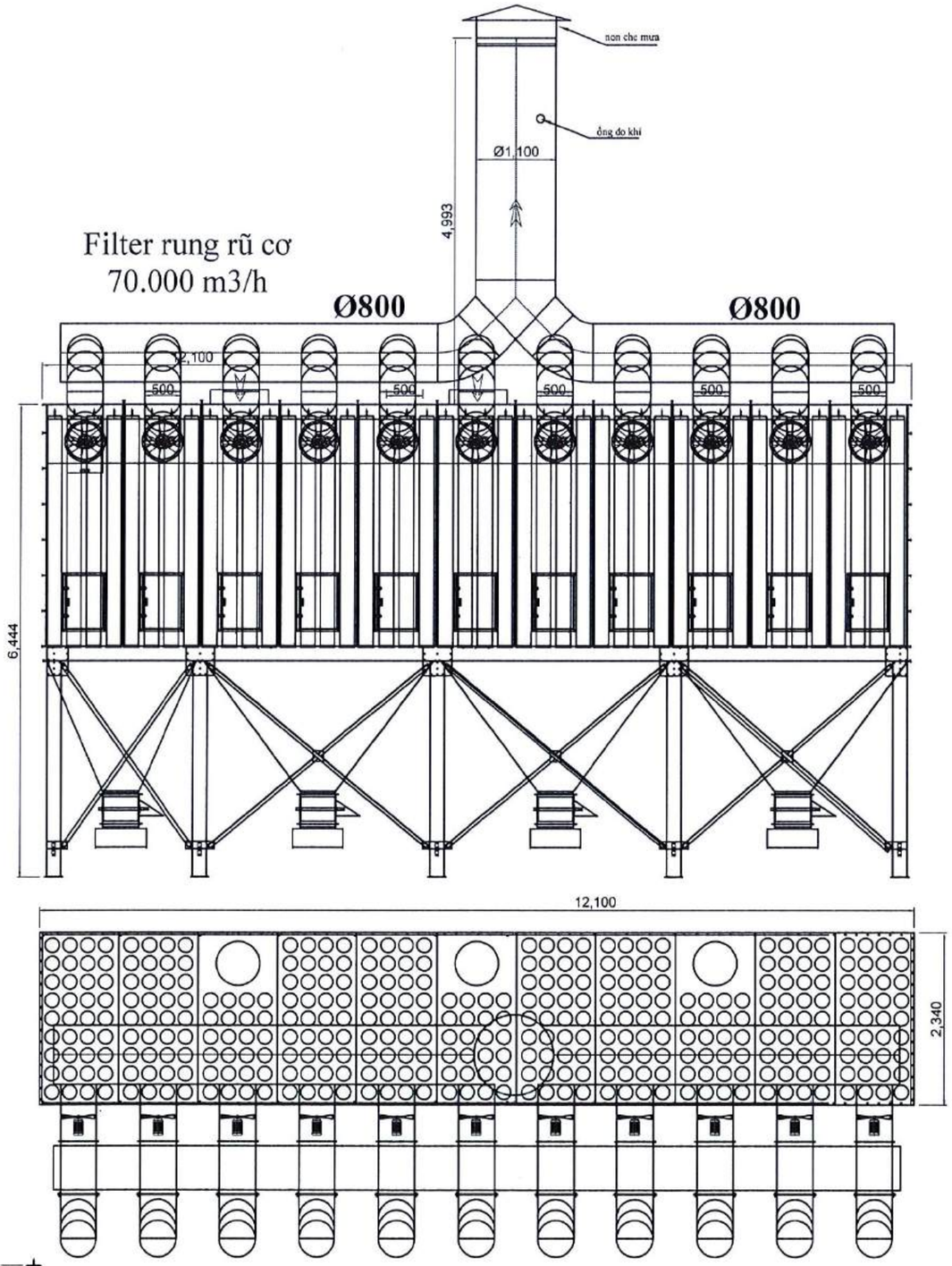

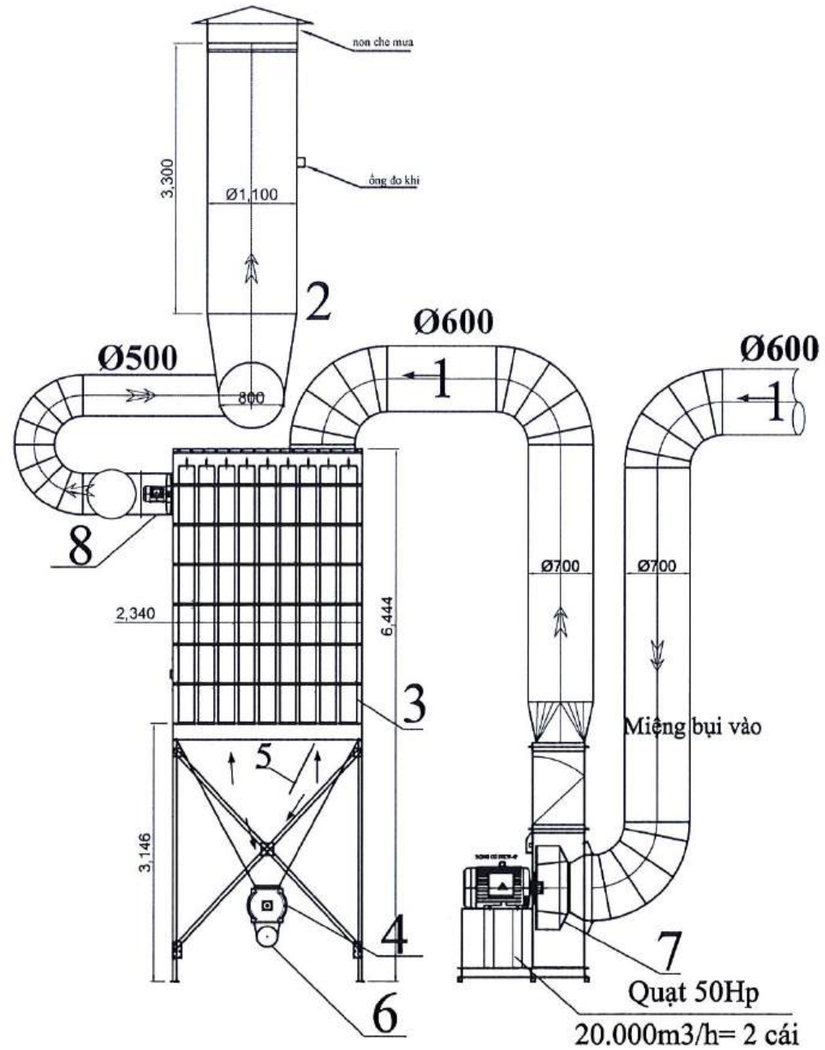

Quạt 50Hp
20.000m3/h= 2 cái
Quạt 75Hp
30.000m3/h= 1 cái

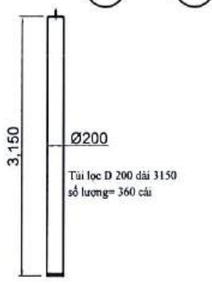

Túi lọc D 200 dài 3150
số lượng= 360 cái

BẢN VẼ : FILTER XỬ LÝ BỤI GỖ XƯỞNG 4 / BỘ

(hệ thống 1)

→ The wind has filtered through the cloth bag
→ 1. Dust loaden air - khí có lẫn bụi
2. Air clean - khí sạch The wind has filtered through the cloth bag - gió đã lọc qua túi vải
3. Filter bag - túi lọc
4. Rotary valve - van xoay chiều
5. The wind has filtered through the cloth bag - gió đã lọc qua túi vải
6. Dust conduit- ống dẫn bụi
7. Clean exhaust fan blows out - quạt hút bụi thổi vào filter
8. The fan blows dust into the filter bag - quạt rủ bụi thổi vào túi lọc filter

CÔNG TY TNHH TM DV ĐẠI NHÂN HOÀ
BẢN VẼ HOÀN CÔNG
Ngày 01 tháng 07 năm 2014

NGƯỜI LẬP	ĐƠN VỊ THI CÔNG	CHỦ ĐẦU TƯ
(Ghi rõ họ tên, chức vụ, chữ ký)	(Ghi rõ họ tên, chữ ký)	(Ghi rõ họ tên, chức vụ, chữ ký)
Đỗ Quang Hải	Hồ Văn Hòa	Kiều Tấn Thái

TT	NGÀY	NỘI DUNG SỬA
1	.../.../16	ĐỔI
2	.../.../16	
3	.../.../16	
4	.../.../16	
5	.../.../16	

TÊN CÔNG TRÌNH

ĐẦU TƯ DÂY CHUYỀN SẢN XUẤT ĐỒ GỖ NỘI THẤT XUẤT KHẨU

ĐỊA CHỈ: Thửa đất 358, Tờ bản đồ 42, Ấp An Sơn, Xã An Điền, TX Bến Cát, Tỉnh Bình Dương

CHỦ ĐẦU TƯ:
CÔNG TY CỔ PHẦN KỸ NGHỆ GỖ VIỆT

CÔNG TY CỔ PHẦN KỸ NGHỆ GỖ VIỆT
T. GIÁM ĐỐC:
NGUYỄN VĂN NGHỆ

ĐƠN VỊ THI CÔNG

CÔNG TY TNHH THƯƠNG MẠI DỊCH VỤ ĐẠI NHÂN HOÀ

ĐỊA CHỈ: 33/ 14/ 15 BÙI VĂN NGỮ, P. TÂN CHÁNH HIỆP, Q.12, TP HCM

P. GIÁM ĐỐC HỒ VĂN HOÀ	
NGƯỜI VẼ NGUYỄN VĂN THẮNG	
NGƯỜI KIỂM TRA HỒ VĂN HẢO	

HẠNG MỤC:
HỆ THỐNG XỬ LÝ BỤI GỖ

BẢN VẼ:
FILTER XỬ LÝ BỤI GỖ XƯỞNG 4

TỶ LỆ BẢN VẼ:
1/.....

BẢN VẼ SỐ : 03

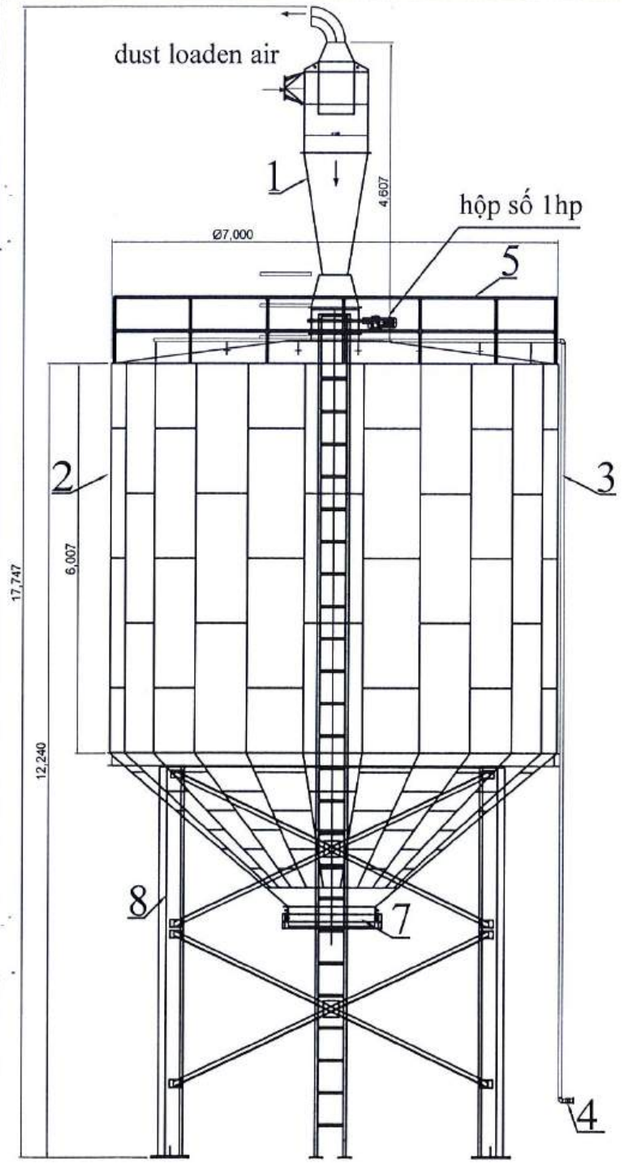

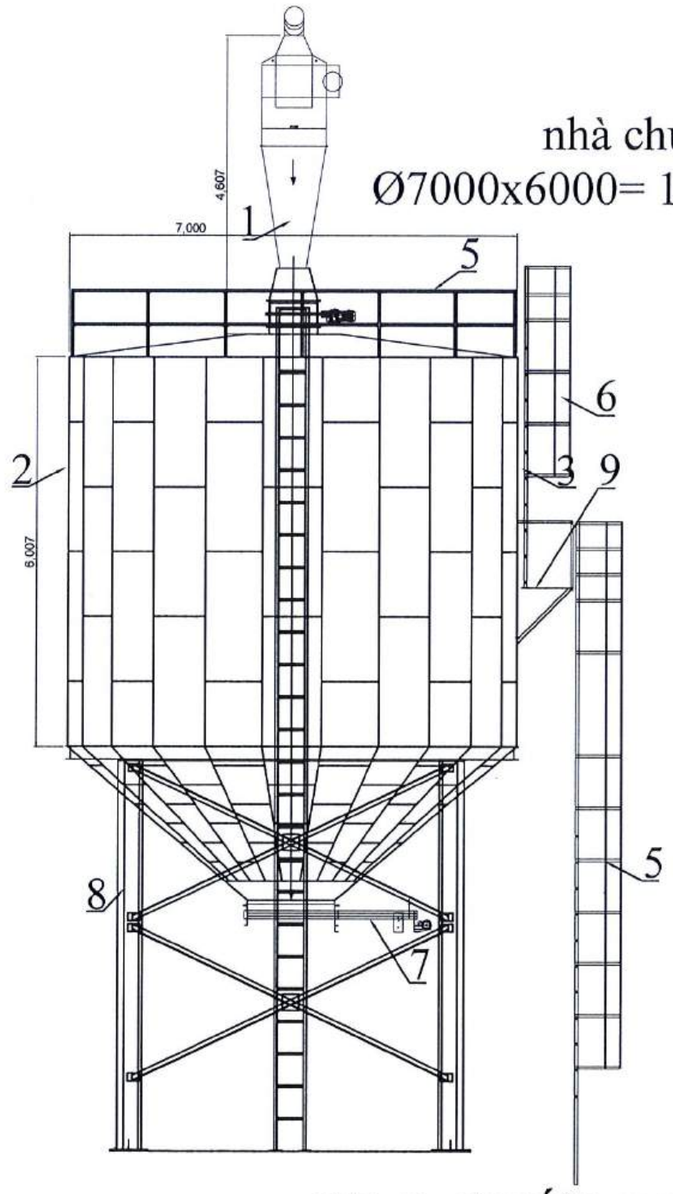

nhà chứa bụi
Ø7000x6000= 184m3

1. Cyclone - lọc bụi ly tâm
2. Silo - bồn chứa bụi
3. Fire pipe - đường ống cứu hỏa
4. Automatic fire valve - van chữa cháy tự động
5. Guardrail - lan can bảo vệ
6. Stair climbing - cầu thang
7. Dust relief valve - van xả bụi
8. Foot frame - khung chân
9. Working platform - sàn thao tác

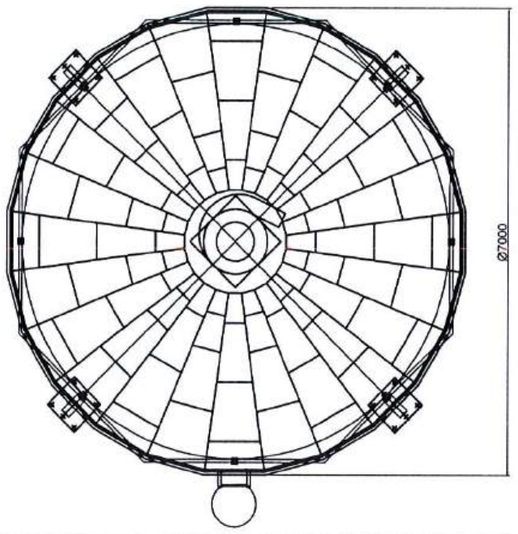

BẢN VẼ : SILO CHỨA BỤI GỖ XƯỞNG 4 (KHU A)

CÔNG TY TNHH TM DV ĐẠI NHÂN HOÀ
BẢN VẼ HOÀN CÔNG
Ngày 01 tháng 07 năm 2014

NGƯỜI LẬP (Ghi rõ họ tên, chức vụ, chữ ký)	ĐƠN VỊ THI CÔNG (Ghi rõ họ tên, chữ ký)	CHỦ ĐẦU TƯ (Ghi rõ họ tên, chức vụ, chữ ký)
Đỗ Quang Hải	Hồ Văn Hòa	Kiều Tấn Thái

TT	NGÀY	NỘI DUNG SỬA ĐỔI
1	.../.../16	
2	.../.../16	
3	.../.../16	
4	.../.../16	
5	.../.../16	

TÊN CÔNG TRÌNH

ĐẦU TƯ DÂY CHUYỀN SẢN XUẤT ĐỒ GỖ NỘI THẤT XUẤT KHẨU

ĐỊA CHỈ: Thửa đất 358, Tờ bản đồ 42, Ấp An Sơn, Xã An Điền, TX Bến Cát, Tỉnh Bình Dương

CHỦ ĐẦU TƯ:
CÔNG TY CỔ PHẦN KỸ NGHỆ GỖ VIỆT
T. GIÁM ĐỐC:
NGUYỄN VĂN NGHỆ

ĐƠN VỊ THI CÔNG
CÔNG TY TNHH THƯƠNG MẠI DỊCH VỤ ĐẠI NHÂN HOÀ
ĐỊA CHỈ: 33/ 14/ 15 BÙI VĂN NGỮ, P. TÂN CHÁNH HIỆP, Q.12, TP HCM

P. GIÁM ĐỐC HỒ VĂN HOÀ	
NGƯỜI VẼ NGUYỄN VĂN THẮNG	
NGƯỜI KIỂM TRA HỒ VĂN HÀO	

HẠNG MỤC:
HỆ THỐNG XỬ LÝ BỤI GỖ

BẢN VẼ:
SILO CHỨA BỤI GỖ XƯỞNG 4

TỶ LỆ BẢN VẼ: 1/.....

BẢN VẼ SỐ : 04

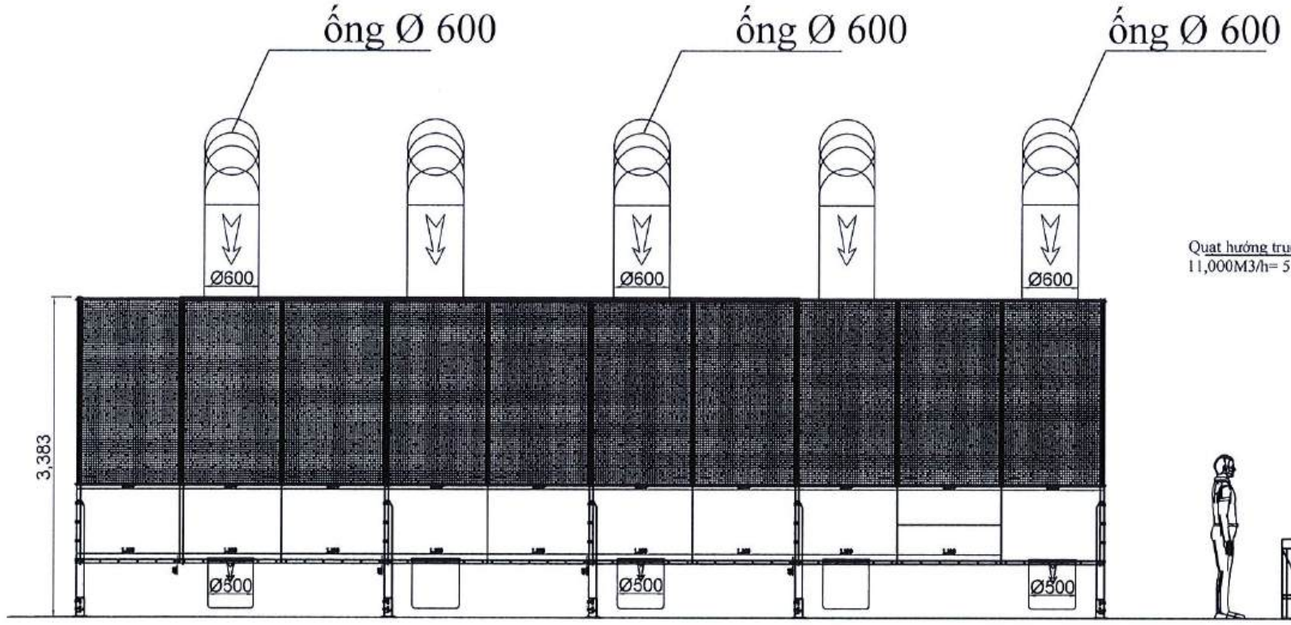

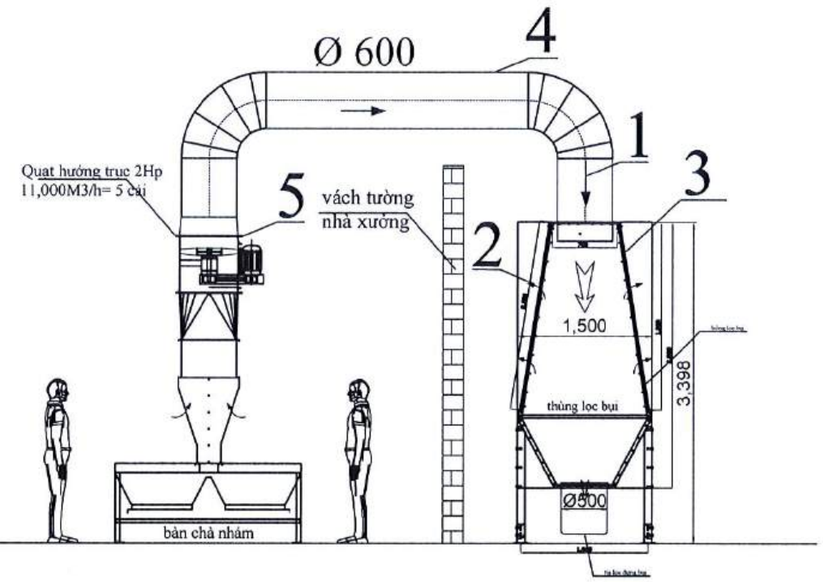

Bộ lọc bụi 55.000M3/h

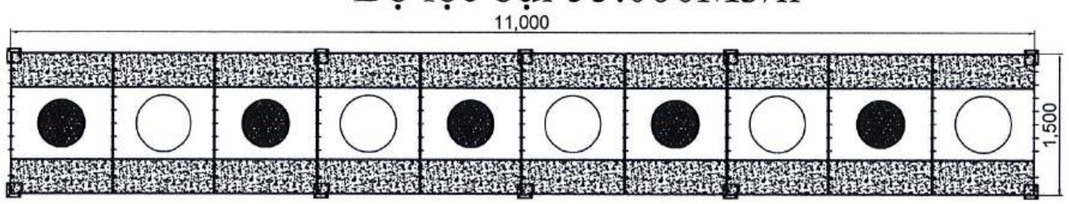

1. Dust loaden air - khí có lẫn bụi
2. The wind is filtered through cotton filters - gió đả lọc qua bông lọc
3. Filter cotton - bông lọc
4. Rotary valve - van xoay chiều
5. Dust conduit- ống dẫn bụi
6. Clean exhaust fan blows out - quạt hút bụi thổi vào filter

BẢN VẼ : HỆ THỐNG XỬ LÝ BỤI CHÀ NHÁM XƯỞNG 4

CÔNG TY TNHH TM DV ĐẠI NHÂN HOÀ		
BẢN VẼ HOÀN CÔNG Ngày 01 tháng 07 năm 2019		
NGƯỜI LẬP (Ghi rõ họ tên, chức vụ, chữ ký) Đỗ Quang Hải	ĐƠN VỊ THI CÔNG (Ghi rõ họ tên, chữ ký) Hồ Văn Hòa	CHỦ ĐẦU TƯ (Ghi rõ họ tên, chức vụ, chữ ký) Kiều Tấn Thái

TT	NGÀY	NỘI DUNG SỬA
1	.../..../16	ĐỔI
2	.../..../16	
3	.../..../16	
4	.../..../16	
5	.../..../16	

TÊN CÔNG TRÌNH

ĐẦU TƯ DÂY CHUYỀN SẢN XUẤT ĐỒ GỖ NỘI THẤT XUẤT KHẨU

ĐỊA CHỈ: Thửa đất 358, Tờ bản đồ 42, Ấp An Sơn, Xã An Điền, TX Bến Cát, Tỉnh Bình Dương

CHỦ ĐẦU TƯ:
CÔNG TY CỔ PHẦN KỸ NGHỆ GỖ VIỆT

T. GIÁM ĐỐC:
NGUYỄN VĂN NGHỆ

ĐƠN VỊ THI CÔNG

CÔNG TY TNHH THƯƠNG MẠI DỊCH VỤ ĐẠI NHÂN HOÀ

ĐỊA CHỈ: 33/14/15 BÙI VĂN NGỮ, P. TÂN CHÁNH HIỆP, Q.12, TP HCM

P. GIÁM ĐỐC HỒ VĂN HOÀ	
NGƯỜI VẼ NGUYỄN VĂN THẮNG	
NGƯỜI KIỂM TRA HỒ VĂN HÀO	

HẠNG MỤC:
HỆ THỐNG XỬ LÝ BỤI GỖ

BẢN VẼ:
HỆ THỐNG XỬ LÝ BỤI CHÀ NHÁM GỖ XƯỞNG 4

TỶ LỆ BẢN VẼ:
1/.....

BẢN VẼ SỐ : 05

MẶT BẰNG - SƠ ĐỒ BỐ TRÍ MÁY XƯỞNG 4

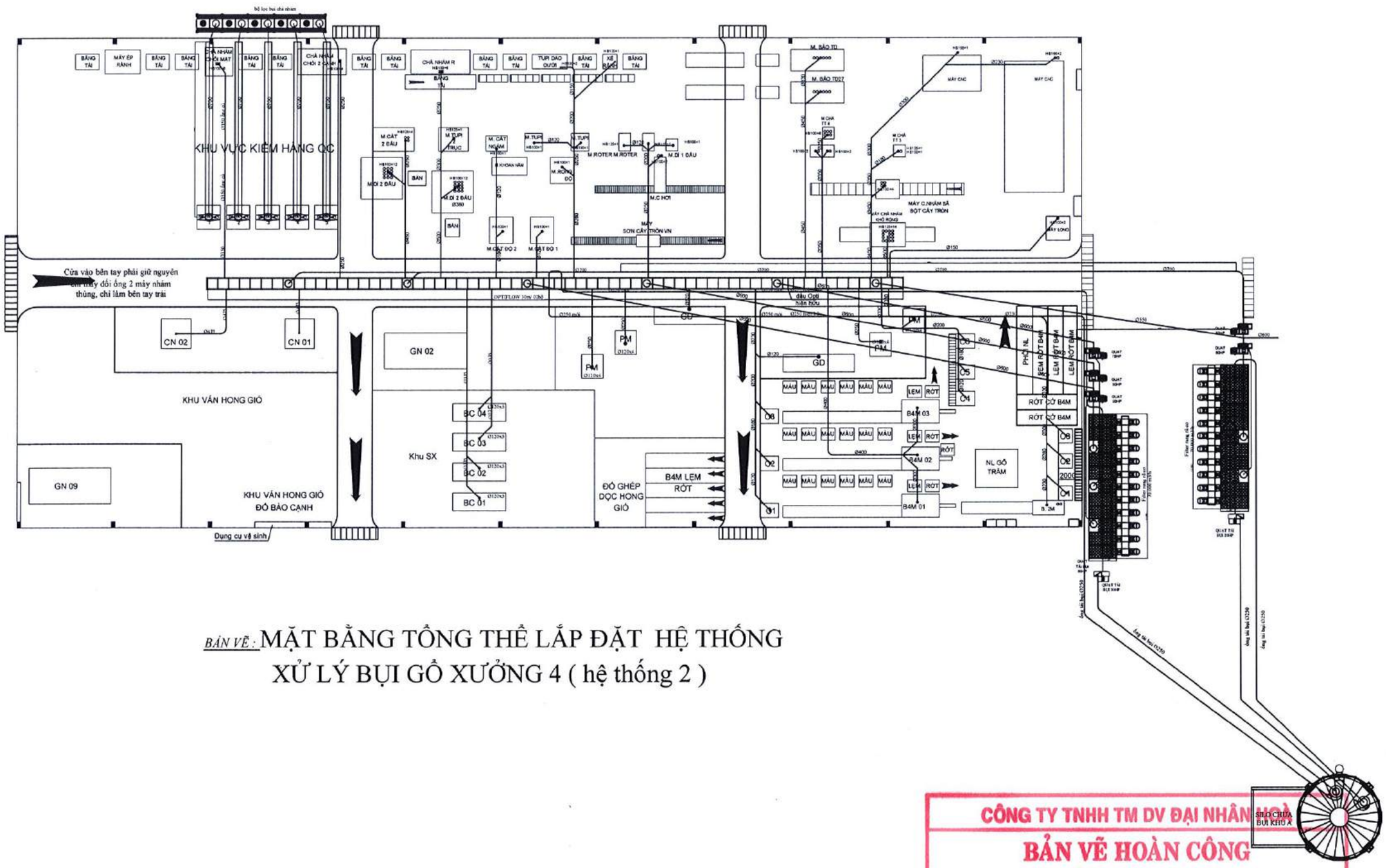

BẢN VẼ : MẶT BẰNG TỔNG THỂ LẮP ĐẶT HỆ THỐNG XỬ LÝ BỤI GỖ XƯỞNG 4 (hệ thống 2)

CÔNG TY TNHH TM DV ĐẠI NHÂN HOÀ

BẢN VẼ HOÀN CÔNG

Ngày 04 tháng 07 năm 2014

NGƯỜI LẬP (Ghi rõ họ tên, chức vụ, chữ ký)	ĐƠN VỊ THI CÔNG (Ghi rõ họ tên, chữ ký)	CHỦ ĐẦU TƯ (Ghi rõ họ tên, chức vụ, chữ ký)
Đỗ Quang Hải	Hồ Văn Hòa	Kiều Tấn Thái

TT	NGÀY	NỘI DUNG SỬA ĐỔI
1	.../.../16	
2	.../.../16	
3	.../.../16	
4	.../.../16	
5	.../.../16	

TÊN CÔNG TRÌNH

ĐẦU TƯ DÂY CHUYỀN SẢN XUẤT ĐỒ GỖ NỘI THẤT XUẤT KHẨU

ĐỊA CHỈ: Thửa đất 358, Tờ bản đồ 42, Ấp An Sơn, Xã An Điền, TX Bến Cát, Tỉnh Bình Dương

CHỦ ĐẦU TƯ:

CÔNG TY CỔ PHẦN KỸ NGHỆ GỖ VIỆT

T. GIÁM ĐỐC:

NGUYỄN VĂN NGHỆ

ĐƠN VỊ THI CÔNG

CÔNG TY TNHH THƯƠNG MẠI DỊCH VỤ ĐẠI NHÂN HOÀ

ĐỊA CHỈ: 33/14/15 BÙI VĂN NGỮ, P. TÂN CHÁNH HIỆP, Q.12, TP HCM

P. GIÁM ĐỐC HỒ VĂN HOÀ	
NGƯỜI VẼ NGUYỄN VĂN THẮNG	
NGƯỜI KIỂM TRA HỒ VĂN HẢO	

HẠNG MỤC:

HỆ THỐNG XỬ LÝ BỤI GỖ

BẢN VẼ: HỆ THỐNG XỬ LÝ BỤI GỖ XƯỞNG 4

TỶ LỆ BẢN VẼ: 1/.....

BẢN VẼ SỐ : 01

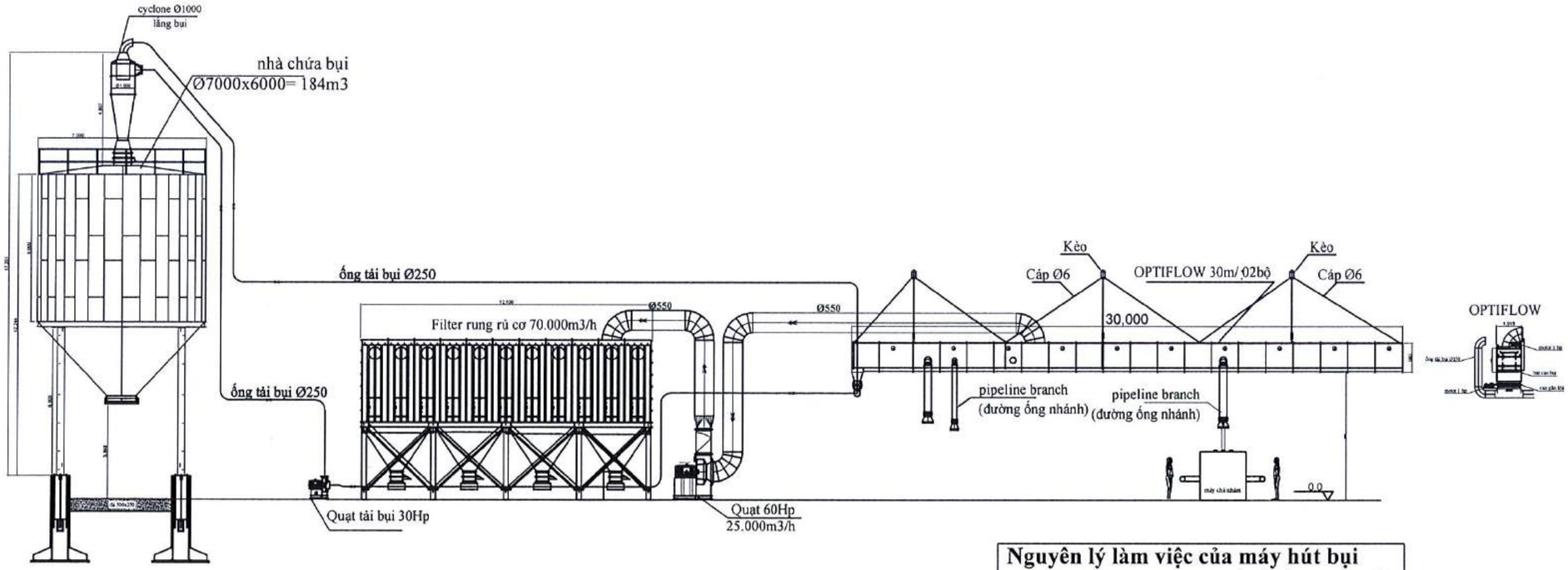

Nguyên lý làm việc của máy hút bụi

- Bức 1: Bụi sẽ được hút từ máy chế biến gỗ theo đường ống vào optiflow để tách bụi lớn xong xích cào sẽ cào bụi về van sao đưa bụi xuống đường ống tải bụi, quạt tải bụi đưa bụi lên Silo chứa bụi.
- Bước2 : Bụi nhỏ mịn optiflow không lắng được, quạt hút sẽ thổi vào Filter, Filter sẽ có nhiệm vụ lọc bụi bằng túi lọc chất liệu PE400, gió đi qua túi lọc là gió sạch được quạt hút thổi ra bên ngoài. Bụi bám ở túi vải sẽ được quạt D500 thổi rủ vào túi, bụi sẽ rớt xuống đáy Filter có van sao đưa bụi xuống đường ống tải bụi, quạt tải bụi đưa bụi lên silo chứa bụi.
- Bước 3: Sau khi bụi được lên silo chứa bụi, silo có nhiệm vụ chứa khi nào ngần đầy bụi, sẽ có một con cảm biến báo đầy bụi rồi báo cho người lấy bụi để cho xe vào lấy bụi. Người lấy chỉ việc bấm nút cho van xả đáy silo ra và bụi rơi vào xe lấy bụi.

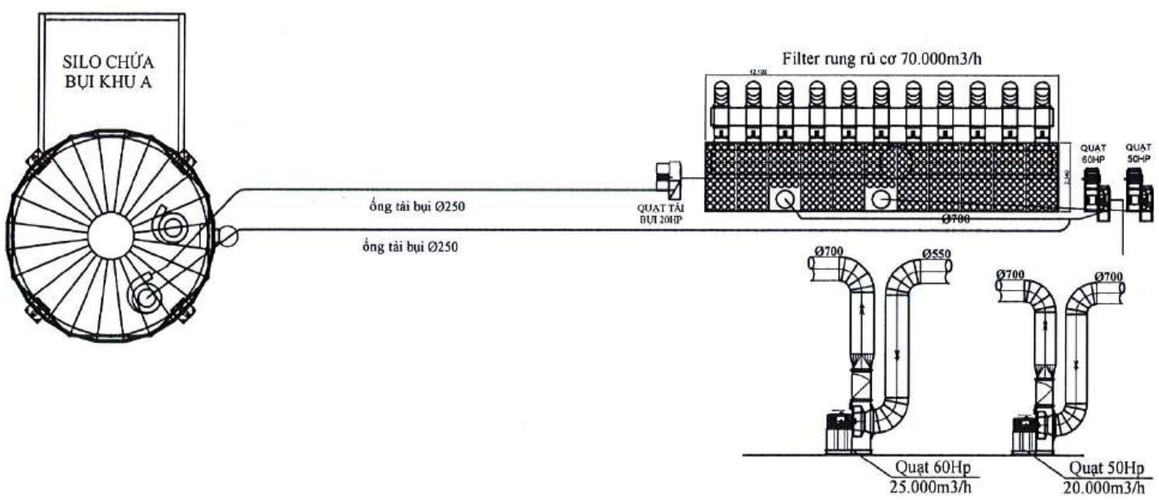

BẢN VẼ: MẶT BẰNG LẮP ĐẶT HỆ THỐNG XỬ LÝ BỤI GỖ XƯỞNG 4 (hệ thống 2)

CÔNG TY TNHH TM DV ĐẠI NHÂN HOÀ

BẢN VẼ HOÀN CÔNG

Ngày 01 tháng 07 năm 2014

NGƯỜI LẬP (Ghi rõ họ tên, chức vụ, chữ ký)	ĐƠN VỊ THI CÔNG (Ghi rõ họ tên, chữ ký)	CHỦ ĐẦU TƯ (Ghi rõ họ tên, chức vụ, chữ ký)
Đỗ Quang Hải	Hồ Văn Hòa	Kiều Tấn Thái

TT	NGÀY	NỘI DUNG SỬA ĐỔI
1	.../..../16	
2	.../..../16	
3	.../..../16	
4	.../..../16	
5	.../..../16	

TÊN CÔNG TRÌNH

ĐẦU TƯ DÂY CHUYỀN SẢN XUẤT ĐỒ GỖ NỘI THẤT XUẤT KHẨU

ĐỊA CHỈ: Thửa đất 358, Tờ bản đồ 42, Ấp An Sơn, Xã An Điền, TX Bến Cát, Tỉnh Bình Dương

CHỦ ĐẦU TƯ:
CÔNG TY CỔ PHẦN KỸ NGHỆ GỖ VIỆT

T. GIÁM ĐỐC:
NGUYỄN VĂN NGHỆ

ĐƠN VỊ THI CÔNG

CÔNG TY TNHH THƯƠNG MẠI DỊCH VỤ ĐẠI NHÂN HOÀ

ĐỊA CHỈ: 33/14/15 BÙI VĂN NGỮ, P. TÂN CHÁNH HIỆP, Q.12, TP HCM

P. GIÁM ĐỐC HỒ VĂN HOÀ	
NGƯỜI VẼ NGUYỄN VĂN THẮNG	
NGƯỜI KIỂM TRA HỒ VĂN HẢO	

HẠNG MỤC:
HỆ THỐNG XỬ LÝ BỤI GỖ

BẢN VẼ:
HỆ THỐNG XỬ LÝ BỤI GỖ XƯỞNG 4

TỶ LỆ BẢN VẼ:
1/.....

BẢN VẼ SỐ : 02

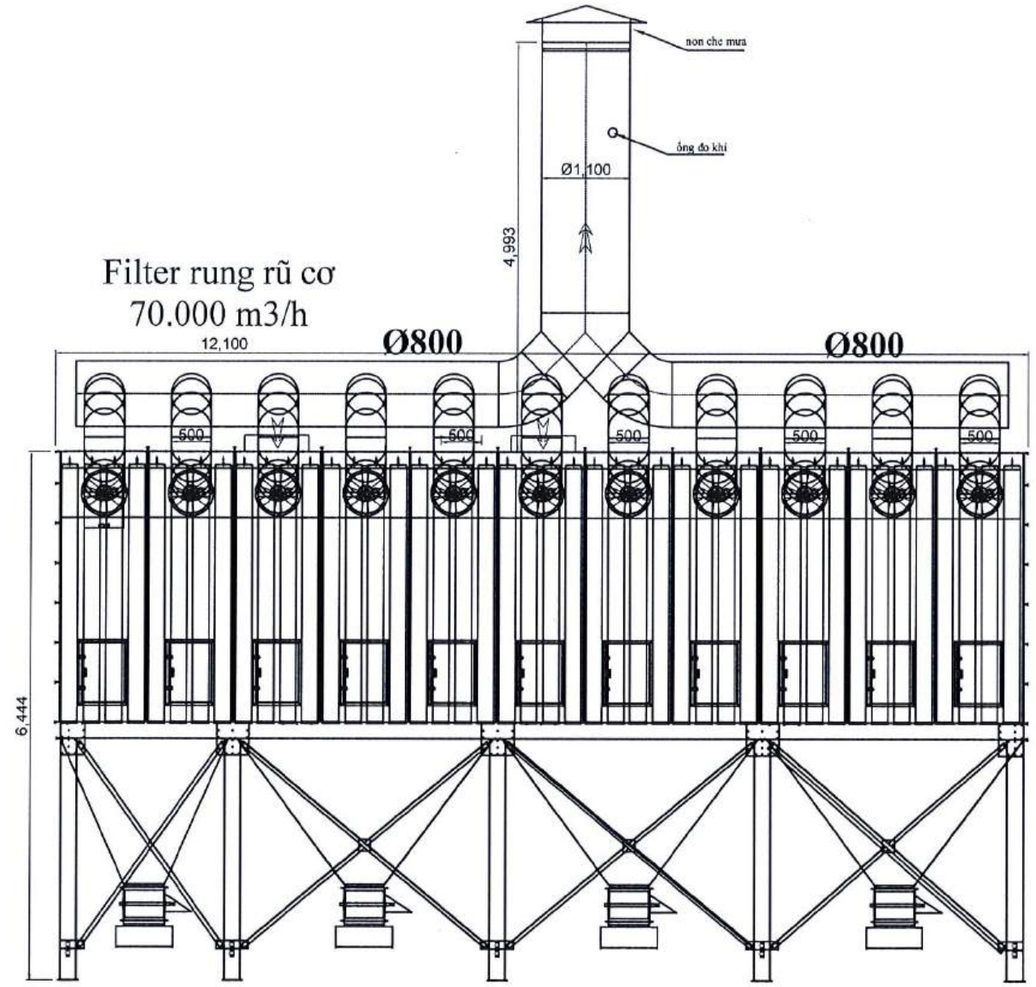

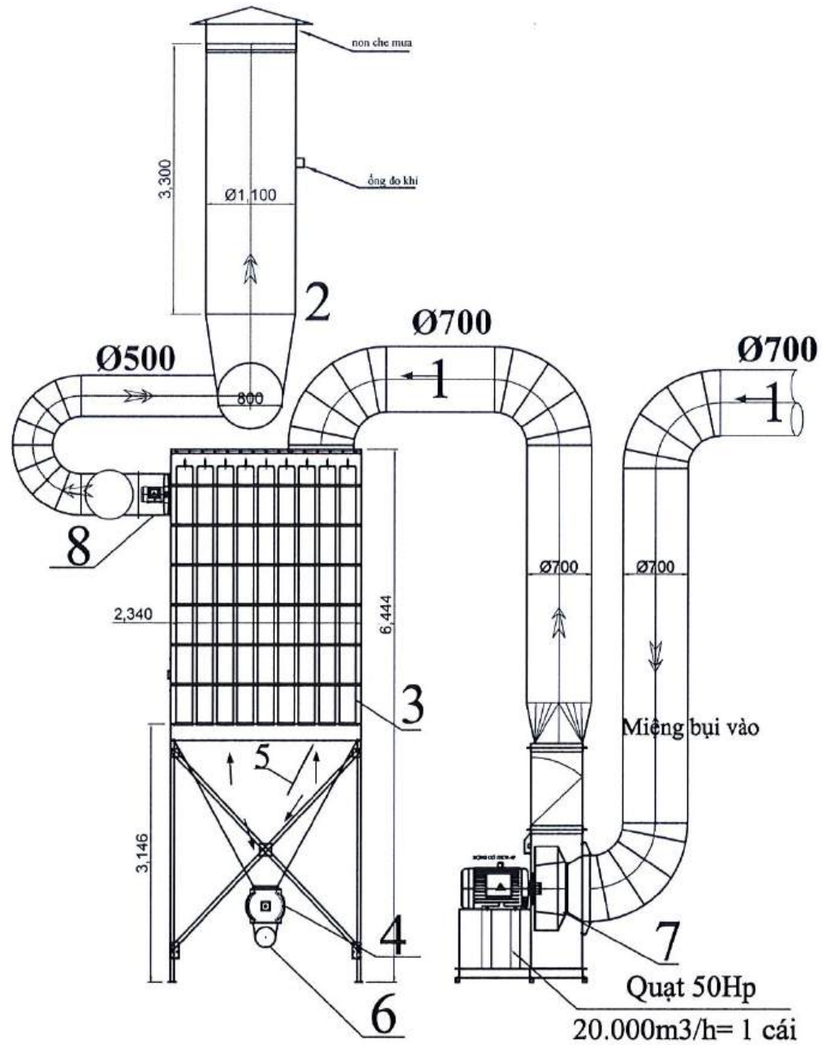

Quạt 50Hp
20.000m3/h= 1 cái
Quạt 60Hp
25.000m3/h= 1 cái

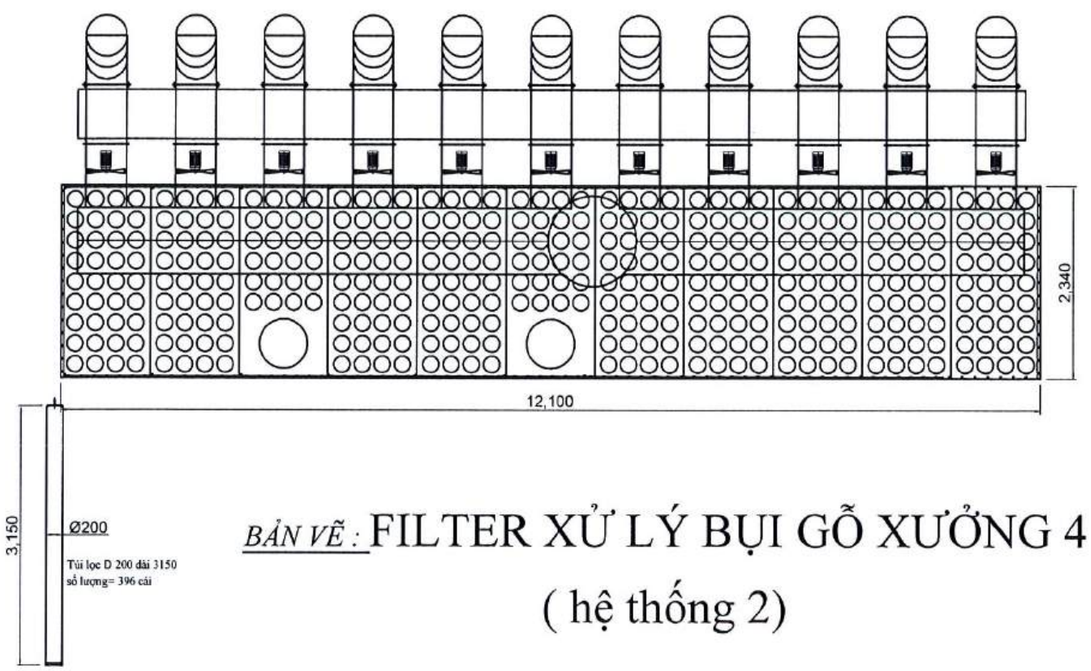

→ The wind has filtered through the cloth bag
→ 1. Dust loaden air - khí có lẫn bụi
2. Air clean - khí sạch The wind has filtered through the cloth bag - gió đã lọc qua túi vải
3. Filter bag - túi lọc
4. Rotary valve - van xoay chiều
5. The wind has filtered through the cloth bag - gió đã lọc qua túi vải
6. Dust conduit- ống dẫn bụi
7. Clean exhaust fan blows out - quạt hút bụi thổi vào filter
8. The fan blows dust into the filter bag - quạt rủ bụi thổi vào túi lọc filter

CÔNG TY TNHH TM-DV ĐẠI NHÂN HOÀ
BẢN VẼ HOÀN CÔNG
Ngày 01 tháng 07 năm 2014

NGƯỜI LẬP (Ghi rõ họ tên, chức vụ, chữ ký)	ĐƠN VỊ THI CÔNG (Ghi rõ họ tên, chữ ký)	CHỦ ĐẦU TƯ (Ghi rõ họ tên, chức vụ, chữ ký)
Đỗ Quang Hải	Hồ Văn Hòa	Kiều Tấn Thái

BẢN VẼ : FILTER XỬ LÝ BỤI GỖ XƯỞNG 4 / BỘ

(hệ thống 2)

TT	NGÀY	NỘI DUNG SỬA ĐỔI
1	../..../16	
2	../..../16	
3	../..../16	
4	../..../16	
5	../..../16	

TÊN CÔNG TRÌNH

ĐẦU TƯ DÂY CHUYỀN SẢN XUẤT ĐỒ GỖ NỘI THẤT XUẤT KHẨU

ĐỊA CHỈ: Thửa đất 358, Tờ bản đồ 42, Ấp An Sơn, Xã An Điền, TX Bến Cát, Tỉnh Bình Dương

CHỦ ĐẦU TƯ:
CÔNG TY CỔ PHẦN KỸ NGHỆ GỖ VIỆT

GIÁM ĐỐC:
NGUYỄN VĂN NGHỆ

ĐƠN VỊ THI CÔNG

CÔNG TY TNHH THƯƠNG MẠI DỊCH VỤ ĐẠI NHÂN HOÀ

ĐỊA CHỈ: 33/14/15 BÙI VĂN NGỮ, P. TÂN CHÁNH HIỆP, Q.12, TP HCM

P. GIÁM ĐỐC HỒ VĂN HOÀ	
NGƯỜI VẼ NGUYỄN VĂN THẮNG	
NGƯỜI KIỂM TRA HỒ VĂN HÀO	

HẠNG MỤC:
HỆ THỐNG XỬ LÝ BỤI GỖ

BẢN VẼ:
FILTER XỬ LÝ BỤI GỖ XƯỞNG 4

TỶ LỆ BẢN VẼ:
1/.....

BẢN VẼ SỐ : 03

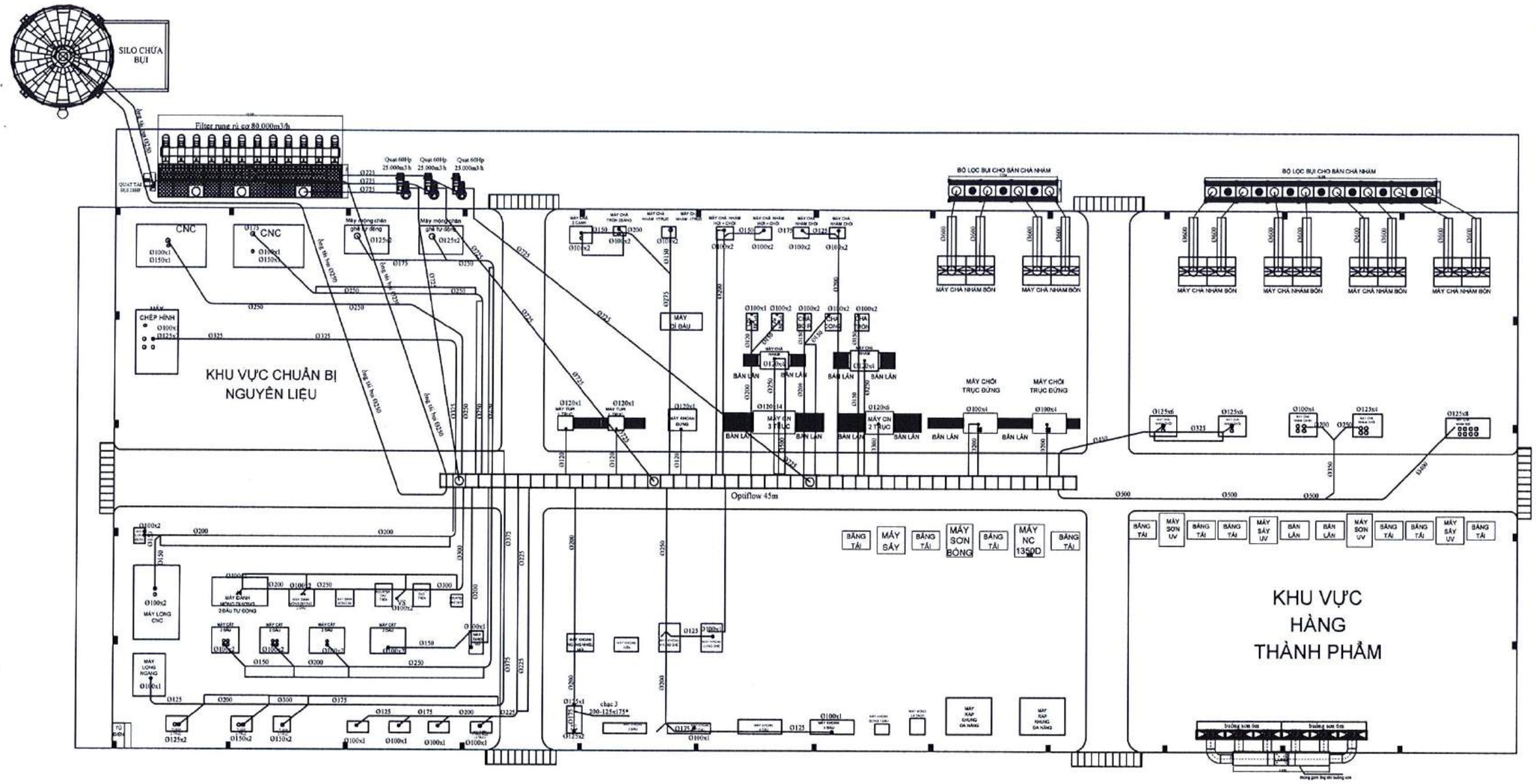

BẢN VẼ: MẶT BẰNG TỔNG THỂ LẮP ĐẶT HỆ THỐNG XỬ LÝ BỤI GỖ XƯỞNG 5

CÔNG TY TNHH TM DV ĐẠI NHÂN HOÀ

BẢN VẼ HOÀN CÔNG

Ngày 04 tháng 03 năm 2015

NGƯỜI LẬP (Ghi rõ họ tên, chức vụ, chữ ký)	ĐƠN VỊ THI CÔNG (Ghi rõ họ tên, chữ ký)	CHỦ ĐẦU TƯ (Ghi rõ họ tên, chức vụ, chữ ký)
Đỗ Quang Hải	Hồ Văn Hòa	Kiều Tấn Thái

TT	NGÀY	NỘI DUNG SỬA
1	.../.../16	ĐỔI
2	.../.../16	
3	.../.../16	
4	.../.../16	
5	.../.../16	

TÊN CÔNG TRÌNH

ĐẦU TƯ DÂY CHUYỀN SẢN XUẤT ĐỒ GỖ NỘI THẤT XUẤT KHẨU

ĐỊA CHỈ: Thửa đất 358, Tờ bản đồ 42, Ấp An Sơn, Xã An Điền, TX Bến Cát, Tỉnh Bình Dương

CHỦ ĐẦU TƯ:
CÔNG TY CỔ PHẦN KỸ NGHỆ GỖ VIỆT

GIÁM ĐỐC:
NGUYỄN VĂN NGHỆ

ĐƠN VỊ THI CÔNG

CÔNG TY TNHH THƯƠNG MẠI DỊCH VỤ ĐẠI NHÂN HOÀ

ĐỊA CHỈ: ~~33/14~~ 15 BÙI VĂN NGỮ, P. TÂN CHÁNH HIỆP, Q.12, TP HCM

P. GIÁM ĐỐC HỒ VĂN HOÀ	
NGƯỜI VẼ NGUYỄN VĂN THẮNG	
NGƯỜI KIỂM TRA HỒ VĂN HÀO	

HẠNG MỤC:
HỆ THỐNG XỬ LÝ BỤI GỖ

BẢN VẼ:
HỆ THỐNG XỬ LÝ BỤI GỖ XƯỞNG 5

TỶ LỆ BẢN VẼ: 1/.....

BẢN VẼ SỐ : 01

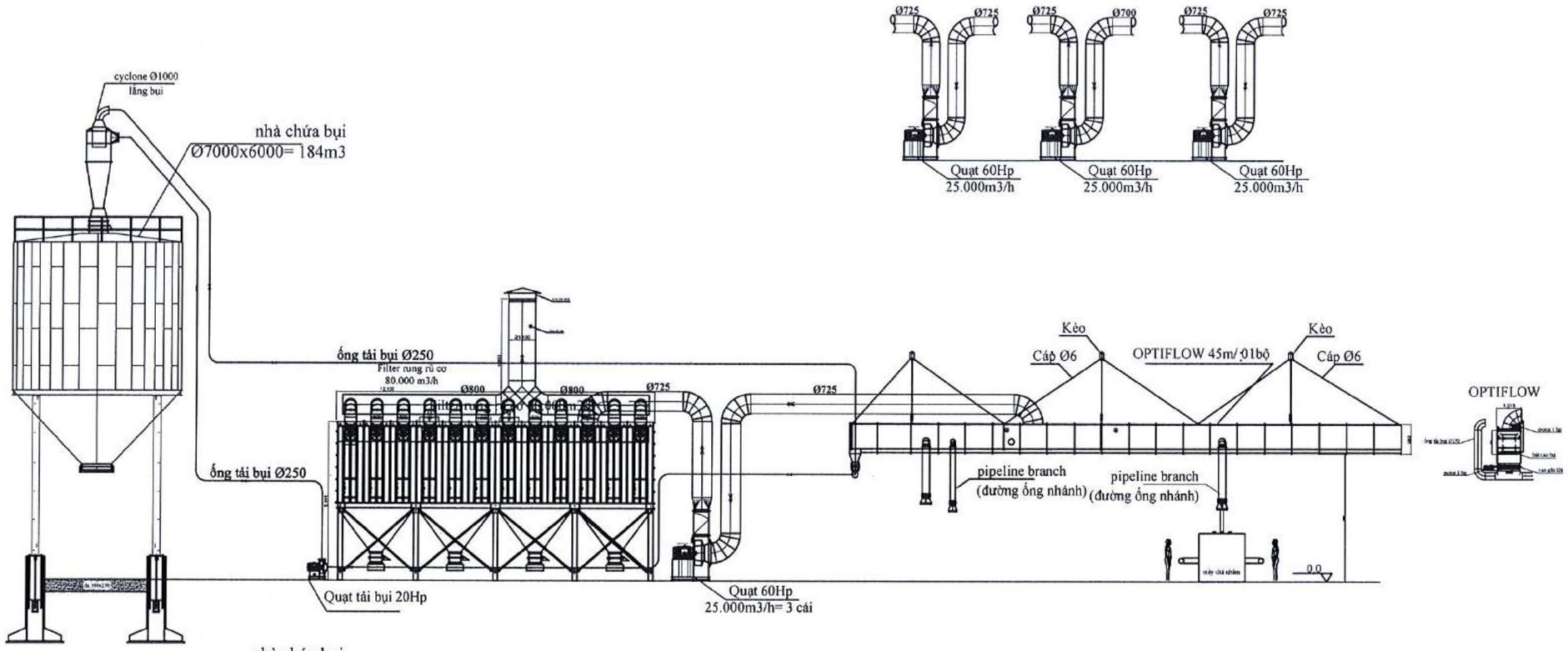

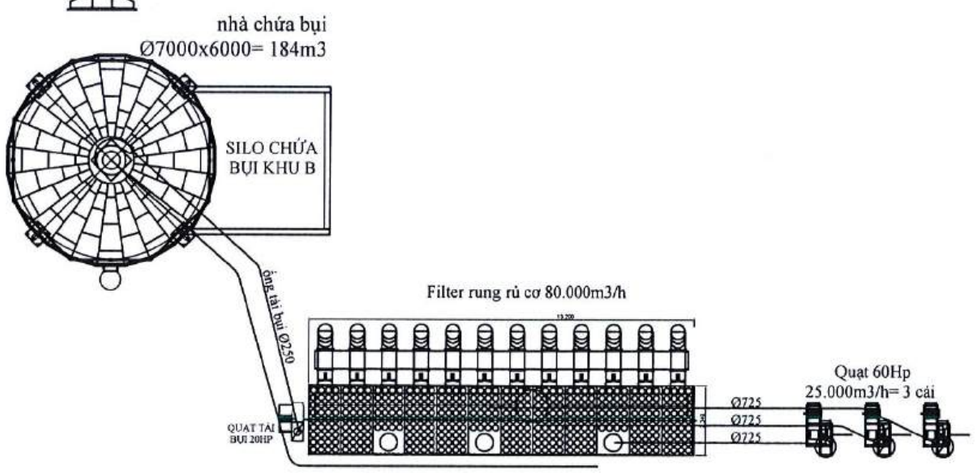

BẢN VẼ: MẶT BẰNG LẮP ĐẶT HỆ THỐNG
XỬ LÝ BỤI GỖ XƯỞNG 5

TT	NGÀY	NỘI DUNG SỬA ĐỔI
1	.../.../16	
2	.../.../16	
3	.../.../16	
4	.../.../16	
5	.../.../16	

TÊN CÔNG TRÌNH

ĐẦU TƯ DÂY CHUYỀN SẢN XUẤT ĐỒ GỖ NỘI THẤT XUẤT KHẨU

ĐỊA CHỈ: Thửa đất 358, Tờ bản đồ 42, Ấp An Sơn, Xã An Điền, TX Bến Cát, Tỉnh Bình Dương

CHỦ ĐẦU TƯ:
CÔNG TY CỔ PHẦN KỸ NGHỆ GỖ VIỆT
T. GIÁM ĐỐC:
NGUYỄN VĂN NGHỆ

ĐƠN VỊ THI CÔNG

CÔNG TY TNHH
THƯƠNG MẠI DỊCH VỤ
ĐẠI NHÂN HOÀ

ĐỊA CHỈ: 33/14/15 BÙI VĂN NGỮ, P. TÂN CHÁNH HIỆP, Q.12, TP HCM

P. GIÁM ĐỐC
HỒ VĂN HOÀ

NGƯỜI VẼ
NGUYỄN VĂN THẮNG

NGƯỜI KIỂM TRA
HỒ VĂN HÀO

HẠNG MỤC:
HỆ THỐNG XỬ LÝ BỤI GỖ

BẢN VẼ:
HỆ THỐNG XỬ LÝ BỤI GỖ XƯỞNG 5

TỶ LỆ BẢN VẼ:
1/.....

BẢN VẼ SỐ : 02

CÔNG TY TNHH TM DV ĐẠI NHÂN HOÀ

BẢN VẼ HOÀN CÔNG

Ngày 04 tháng 03 năm 2015

NGƯỜI LẬP (Ghi rõ họ tên, chức vụ, chữ ký)	ĐƠN VỊ THI CÔNG (Ghi rõ họ tên, chữ ký)	CHỦ ĐẦU TƯ (Ghi rõ họ tên, chức vụ, chữ ký)
Đỗ Quang Hải	Hồ Văn Hòa	Kiều Tấn Thái

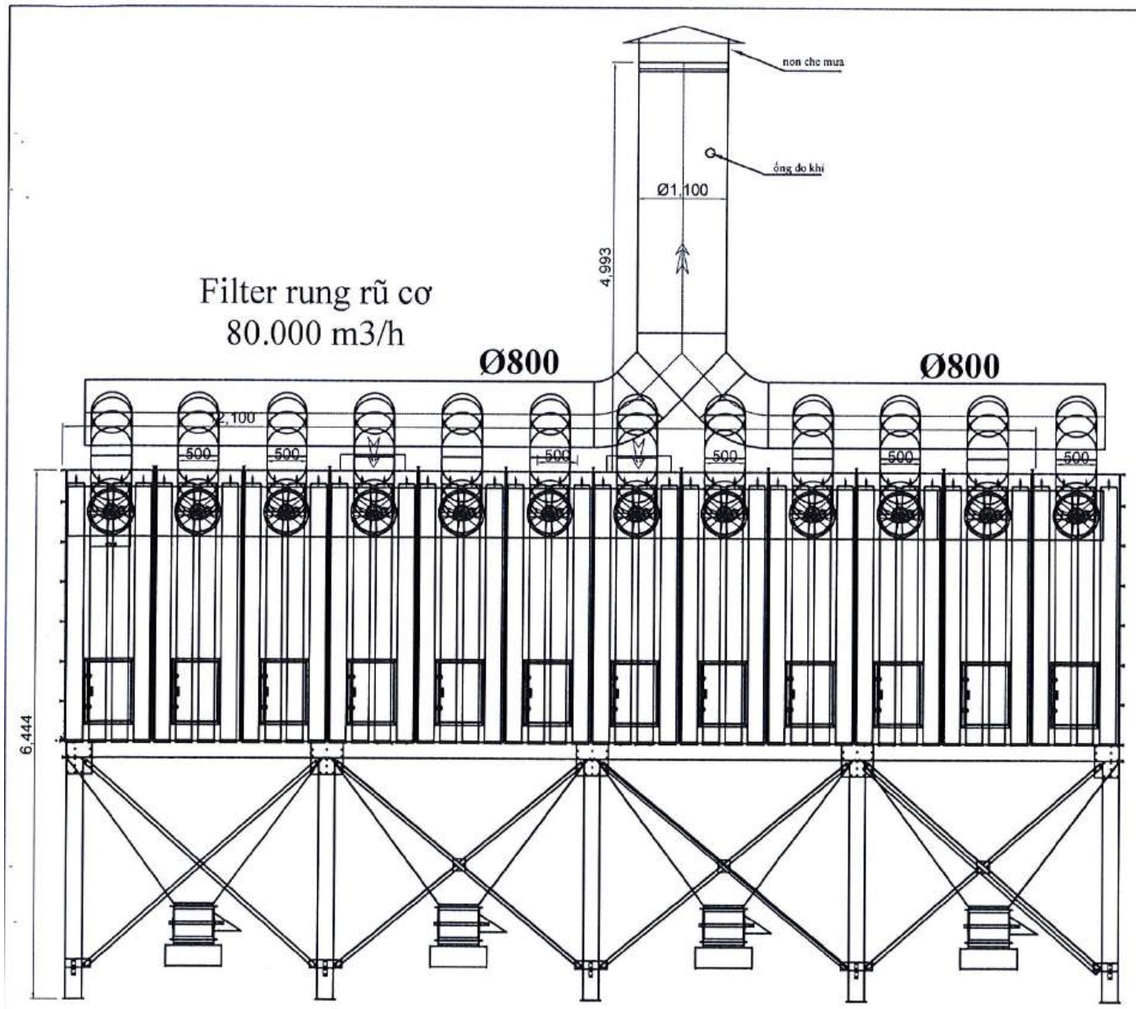

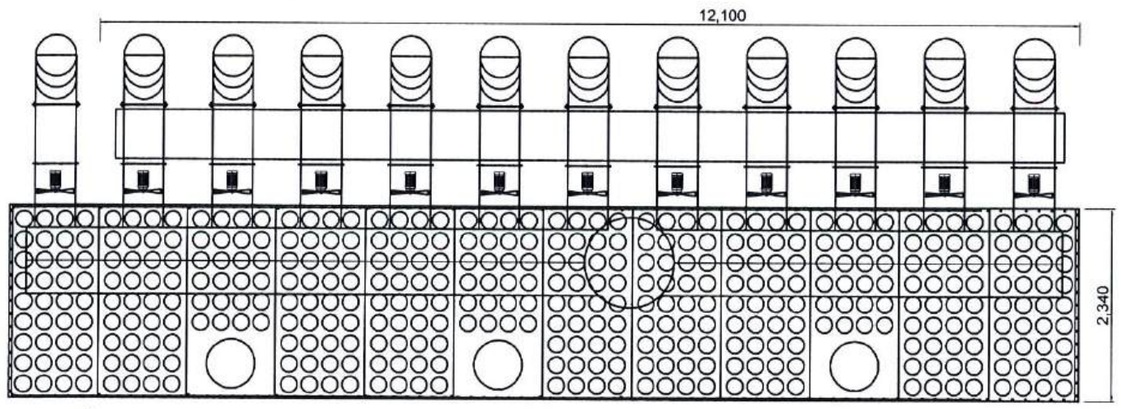

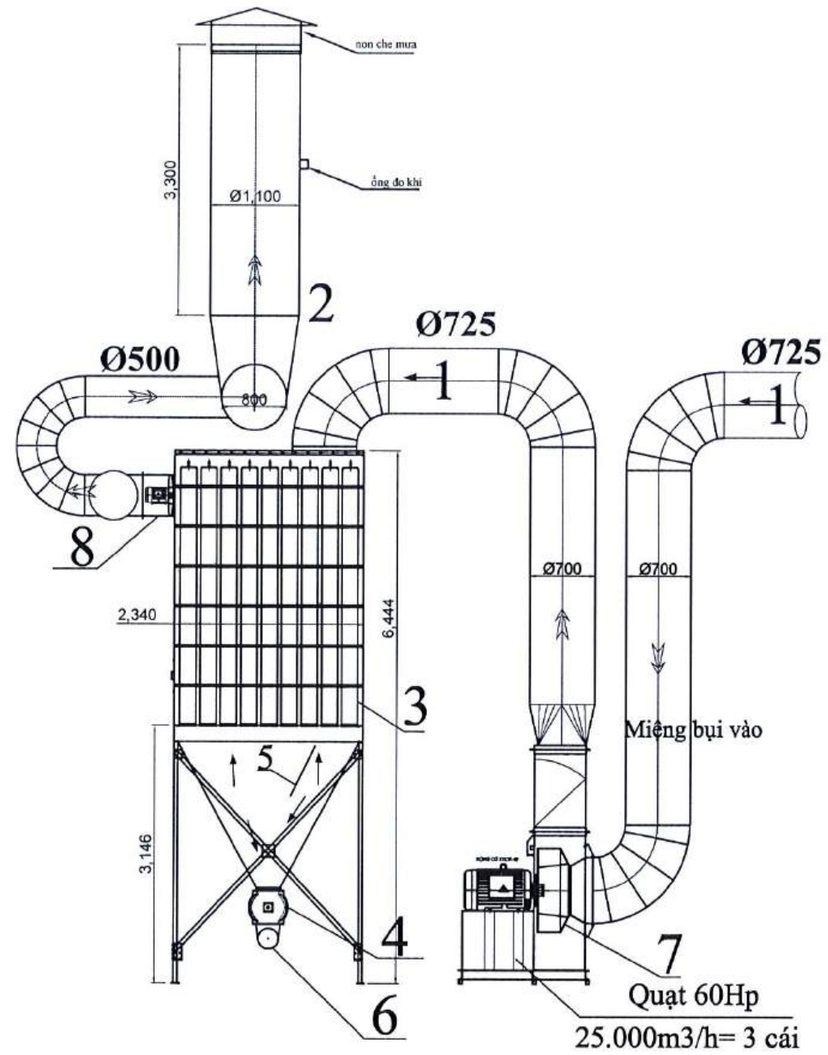

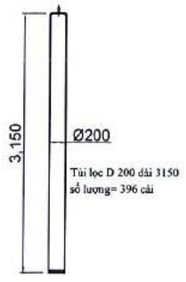

BẢN VẼ : FILTER XỬ LÝ BỤI GỖ XƯỞNG 5

→ The wind has filtered through the cloth bag
→ 1. Dust loaden air - khí có lẫn bụi
2. Air clean - khí sạch The wind has filtered through the cloth bag - gió đã lọc qua túi vải
3. Filter bag - túi lọc
4. Rotary valve - van xoay chiều
5. The wind has filtered through the cloth bag - gió đã lọc qua túi vải
6. Dust conduit- ống dẫn bụi
7. Clean exhaust fan blows out - quạt hút bụi thổi vào filter
8. The fan blows dust into the filter bag - quạt rủ bụi thổi vào túi lọc filter

CÔNG TY TNHH TM DV ĐẠI NHÂN HOÀ

BẢN VẼ HOÀN CÔNG

Ngày 14 tháng 05 năm 2015

NGƯỜI LẬP (Ghi rõ họ tên, chức vụ, chữ ký)	ĐƠN VỊ THI CÔNG (Ghi rõ họ tên, chữ ký)	CHỦ ĐẦU TƯ (Ghi rõ họ tên, chức vụ, chữ ký)
Đỗ Quang Hải	Hồ Văn Hòa	Kiều Tấn Thái

TT	NGÀY	NỘI DUNG SỬA ĐỔI
1	.../.../16	
2	.../.../16	
3	.../.../16	
4	.../.../16	
5	.../.../16	

TÊN CÔNG TRÌNH

ĐẦU TƯ DÂY CHUYỀN SẢN XUẤT ĐỒ GỖ NỘI THẤT XUẤT KHẨU

ĐỊA CHỈ: Thửa đất 358, Tờ bản đồ 42, Ấp An Sơn, Xã An Điền, TX Bến Cát, Tỉnh Bình Dương

CHỦ ĐẦU TƯ:
CÔNG TY CỔ PHẦN KỸ NGHỆ GỖ VIỆT

CÔNG TY CỔ PHẦN KỸ NGHỆ GỖ VIỆT

T. GIÁM ĐỐC:
NGUYỄN VĂN NGHỆ

ĐƠN VỊ THI CÔNG

CÔNG TY TNHH THƯƠNG MẠI DỊCH VỤ ĐẠI NHÂN HOÀ

ĐỊA CHỈ: 33/14/13 BÙI VĂN NGỮ, P. TÂN CHÁNH HIỆP, Q.12, TP HCM

P. GIÁM ĐỐC HỒ VĂN HOÀ	
NGƯỜI VẼ NGUYỄN VĂN THẮNG	
NGƯỜI KIỂM TRA HỒ VĂN HẢO	

HẠNG MỤC:
HỆ THỐNG XỬ LÝ BỤI GỖ

BẢN VẼ:
FILTER XỬ LÝ BỤI GỖ XƯỞNG 5

TỶ LỆ BẢN VẼ:
1/.....

BẢN VẼ SỐ : 03

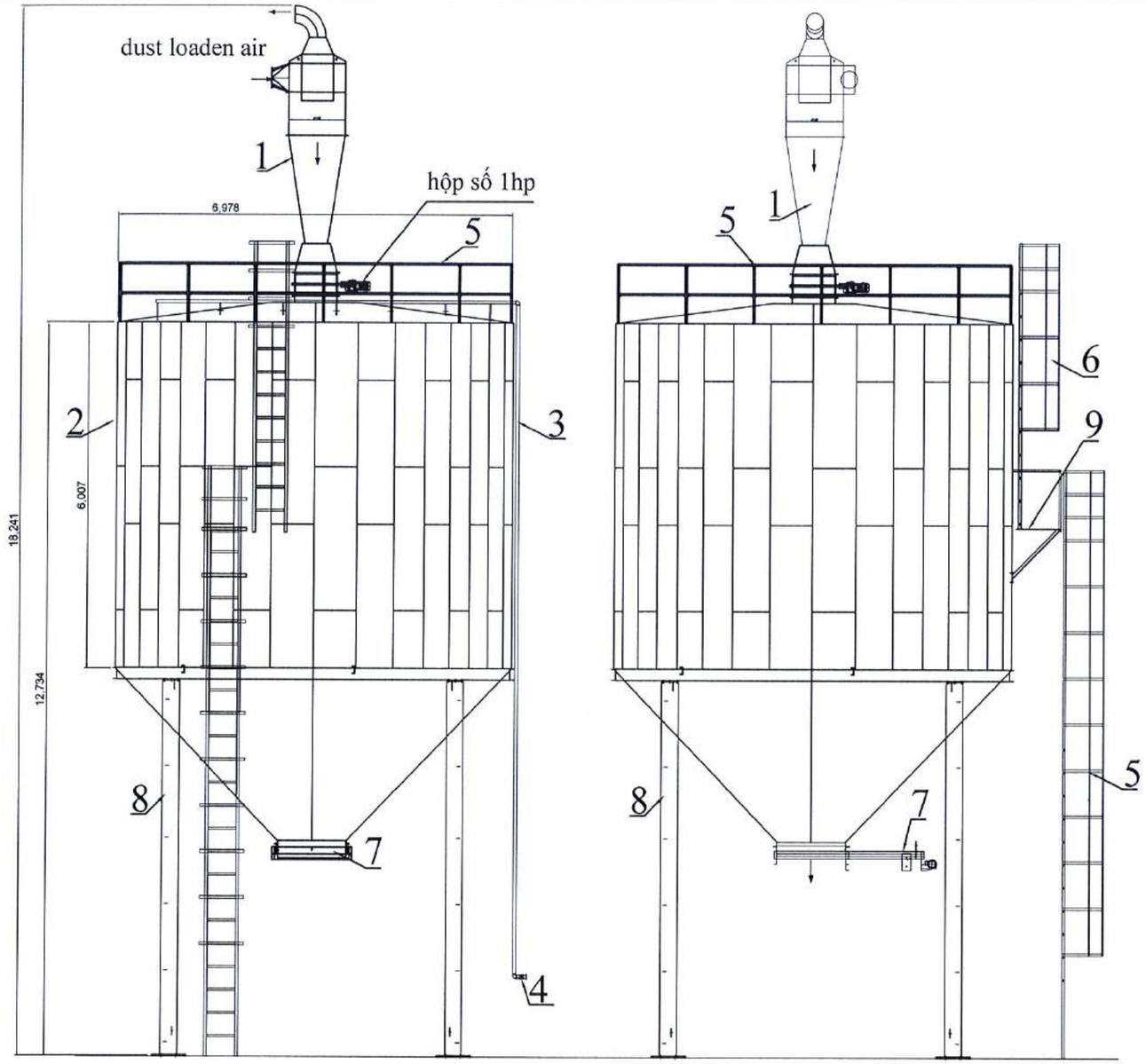

1. Cyclone - lọc bụi ly tâm
2. Silo - bồn chứa bụi
3. Fire pipe - đường ống cứu hỏa
4. Automatic fire valve - van chữa cháy tự động
5. Guardrail - lan can bảo vệ
6. Stair climbing - cầu thang
7. Dust relief valve - van xả bụi
8. Foot frame - khung chân
9. Working platform - sàn thao tác

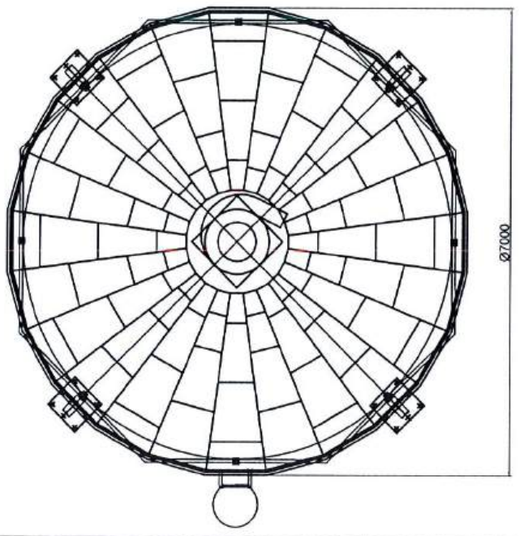

BẢN VẼ : SILO CHỨA BỤI GỖ XƯỞNG 5 (KHU B)

CÔNG TY TNHH TM DV ĐẠI NHÂN HOÀ

BẢN VẼ HOÀN CÔNG

Ngày 04 tháng 03 năm 2015

NGƯỜI LẬP (Ghi rõ họ tên, chức vụ, chữ ký)	ĐƠN VỊ THI CÔNG (Ghi rõ họ tên, chữ ký)	CHỦ ĐẦU TƯ (Ghi rõ họ tên, chức vụ, chữ ký)
Đỗ Quang Hải	Hồ Văn Hòa	Kiều Tấn Thái

TT	NGÀY	NỘI DUNG SỬA ĐỔI
1	.../..../16	
2	.../..../16	
3	.../..../16	
4	.../..../16	
5	.../..../16	

TÊN CÔNG TRÌNH

ĐẦU TƯ DÂY CHUYỀN SẢN XUẤT ĐỒ GỖ NỘI THẤT XUẤT KHẨU

ĐỊA CHỈ: Thửa đất 358, Tờ bản đồ 42, Ấp An Sơn, Xã An Điền, TX Bến Cát, Tỉnh Bình Dương

CHỦ ĐẦU TƯ:
CÔNG TY CỔ PHẦN KỸ NGHỆ GỖ VIỆT

GIÁM ĐỐC:
NGUYỄN VĂN NGHỆ

ĐƠN VỊ THI CÔNG

CÔNG TY TNHH THƯƠNG MẠI DỊCH VỤ ĐẠI NHÂN HOÀ

ĐỊA CHỈ: 33/ 1A/ 15 BÙI VĂN NGỮ, P. TÂN CHÁNH HIỆP, Q.12, TP HCM

P. GIÁM ĐỐC HỒ VĂN HOÀ	
NGƯỜI VẼ NGUYỄN VĂN THẮNG	
NGƯỜI KIỂM TRA HỒ VĂN HÀO	

HẠNG MỤC:
HỆ THỐNG XỬ LÝ BỤI GỖ

BẢN VẼ:
SILO CHỨA BỤI GỖ XƯỞNG 5

TỶ LỆ BẢN VẼ: 1/.....

BẢN VẼ SỐ : 04

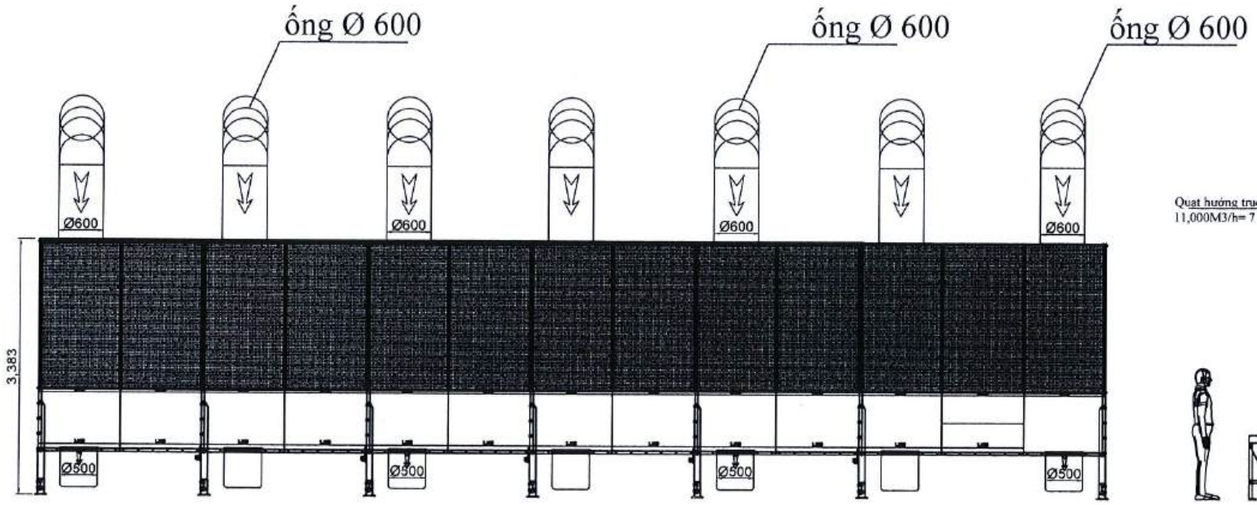

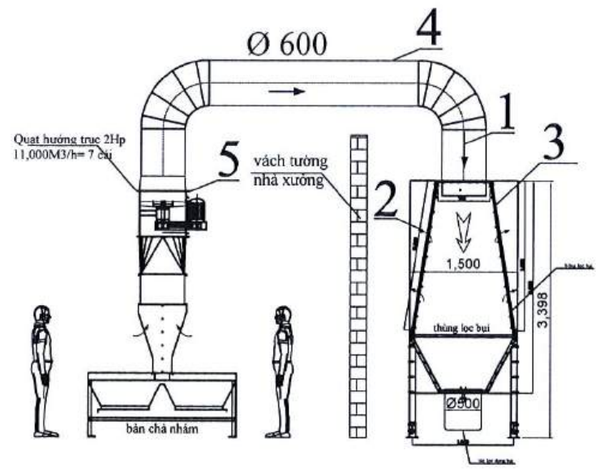

Bộ lọc bụi 77.000M3/h

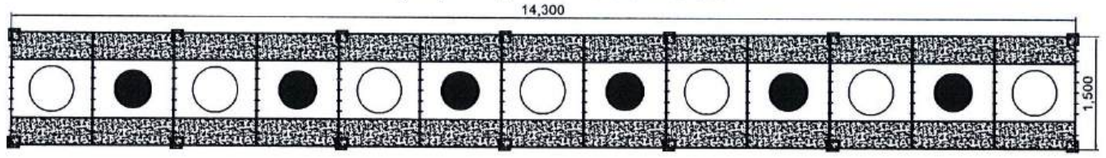

1. Dust loaden air - khí có lẫn bụi
2. The wind is filtered through cotton filters - gió đã lọc qua bông lọc
3. Filter cotton - bông lọc
4. Rotary valve - van xoay chiều
5. Dust conduit- ống dẫn bụi
6. Clean exhaust fan blows out - quạt hút bụi thổi vào filter

BẢN VẼ : HỆ THỐNG XỬ LÝ BỤI CHÀ NHÁM XƯỞNG 5

CÔNG TY TNHH TM DV ĐẠI NHÂN HOÀ		
BẢN VẼ HOÀN CÔNG Ngày..04...tháng..05...năm 2015.....		
NGƯỜI LẬP (Ghi rõ họ tên, chức vụ, chữ ký)	ĐƠN VỊ THI CÔNG (Ghi rõ họ tên, chữ ký)	CHỦ ĐẦU TƯ (Ghi rõ họ tên, chức vụ, chữ ký)
Đỗ Quang Hải	Hồ Văn Hòa	Kiều Tấn Thái

TT	NGÀY	NỘI DUNG SỬA ĐỔI
1	.../..../16	
2	.../..../16	
3	.../..../16	
4	.../..../16	
5	.../..../16	

TÊN CÔNG TRÌNH

ĐẦU TƯ DÂY CHUYỀN SẢN XUẤT ĐỒ GỖ NỘI THẤT XUẤT KHẨU

ĐỊA CHỈ: Thửa đất 358, Tờ bản đồ 42, Ấp An Sơn, Xã An Điền, TX Bến Cát, Tỉnh Bình Dương

CHỦ ĐẦU TƯ:
CÔNG TY CỔ PHẦN KỸ NGHỆ GỖ VIỆT

CÔNG TY CỔ PHẦN KỸ NGHỆ GỖ VIỆT

T. GIÁM ĐỐC:
NGUYỄN VĂN NGHỆ

ĐƠN VỊ THI CÔNG

CÔNG TY TNHH THƯƠNG MẠI DỊCH VỤ ĐẠI NHÂN HOÀ

ĐỊA CHỈ: 33/14/15 BÙI VĂN NGỮ, P. TÂN CHÁNH HIỆP, Q.12, TP HCM

P. GIÁM ĐỐC HỒ VĂN HOÀ	
NGƯỜI VẼ NGUYỄN VĂN THẮNG	
NGƯỜI KIỂM TRA HỒ VĂN HÀO	

HẠNG MỤC:
HỆ THỐNG XỬ LÝ BỤI CHÀ NHÁM GỖ

BẢN VẼ:
HỆ THỐNG XỬ LÝ BỤI CHÀ NHÁM GỖ XƯỞNG 5

TỶ LỆ BẢN VẼ:
1/.....

BẢN VẼ SỐ : 05

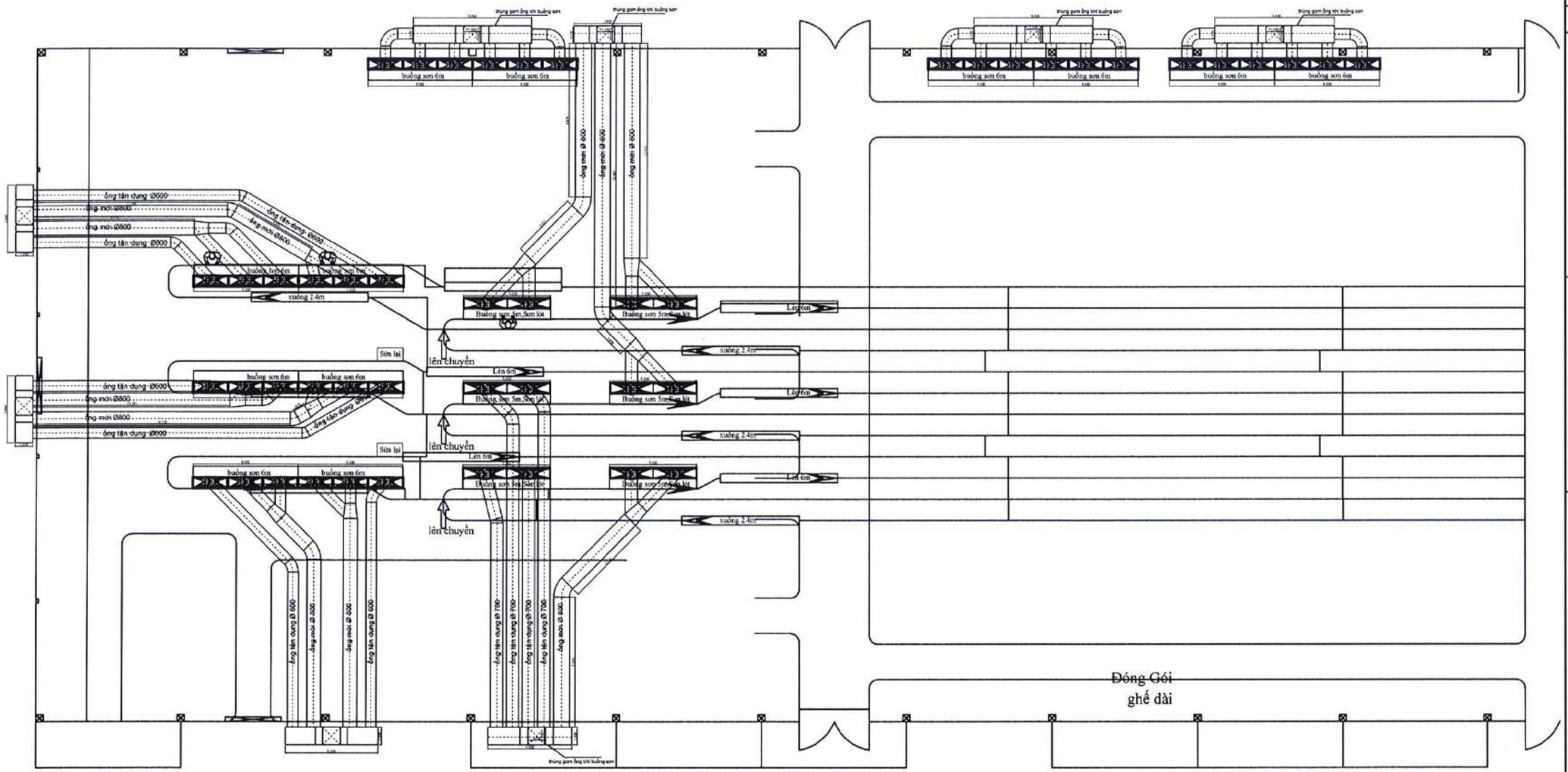

TT	NGÀY	NỘI DUNG SỬA ĐỔI
1	../..../16	
2	../..../16	
3	../..../16	
4	../..../16	
5	../..../16	

TÊN CÔNG TRÌNH

ĐẦU TƯ DÂY CHUYỀN SẢN XUẤT ĐỒ GỖ NỘI THẤT XUẤT KHẨU

ĐỊA CHỈ: Thửa đất 358, Tờ bản đồ 42, Ấp An Sơn, Xã An Điền, TX Bến Cát, Tỉnh Bình Dương

CHỦ ĐẦU TƯ:

CÔNG TY CỔ PHẦN KỸ NGHỆ GỖ VIỆT

CÔNG TY CỔ PHẦN KỸ NGHỆ GỖ VIỆT

T. GIÁM ĐỐC:

NGUYỄN VĂN NGHỆ

ĐƠN VỊ THI CÔNG

CÔNG TY TNHH THƯƠNG MẠI DỊCH VỤ ĐẠI NHÂN HOÀ

CÔNG TY TRÁCH NHIỆM HỮU HẠN THƯƠNG MẠI DỊCH VỤ ĐẠI NHÂN HOÀ

ĐỊA CHỈ: 33/14/15 BÙI VĂN NGỮ, P. TÂN CHÁNH HIỆP, Q.12, TP HCM

P. GIÁM ĐỐC HỒ VĂN HOÀ	
NGƯỜI VẼ NGUYỄN VĂN THẮNG	
NGƯỜI KIỂM TRA HỒ VĂN HÀO	

HẠNG MỤC:

HỆ THỐNG XỬ LÝ BỤI SƠN

BẢN VẼ:

MẶT BẰNG BUỒNG PHUN SƠN XƯỞNG 6

TỶ LỆ BẢN VẼ: 1/.....

BẢN VẼ SỐ : 01

BẢN VẼ : MẶT BẰNG TỔNG THỂ LẮP ĐẶT HỆ THỐNG XỬ LÝ BỤI SƠN XƯỞNG 6

CÔNG TY TNHH TM DV ĐẠI NHÂN HOÀ

BẢN VẼ HOÀN CÔNG

Ngày 21 tháng 02 năm 2015

NGƯỜI LẬP (Ghi rõ họ tên, chức vụ, chữ ký)	ĐƠN VỊ THI CÔNG (Ghi rõ họ tên, chữ ký)	CHỦ ĐẦU TƯ (Ghi rõ họ tên, chức vụ, chữ ký)
Đỗ Quang Hải	Hồ Văn Hòa	Kiều Tấn Thái

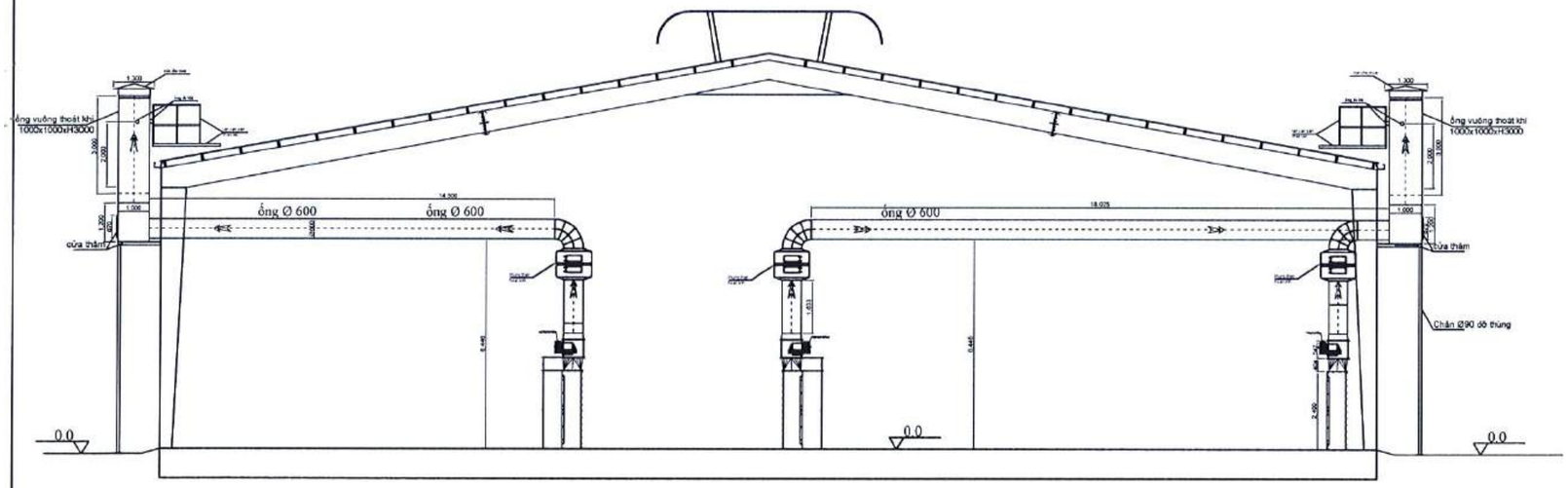

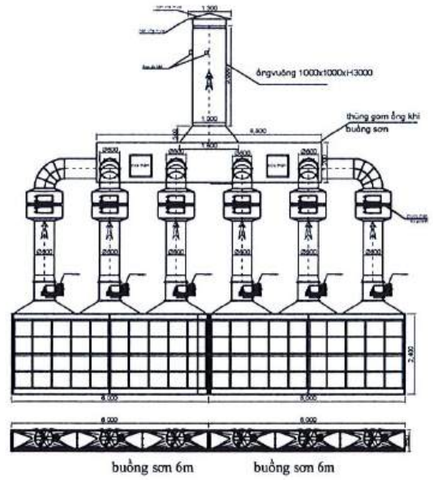

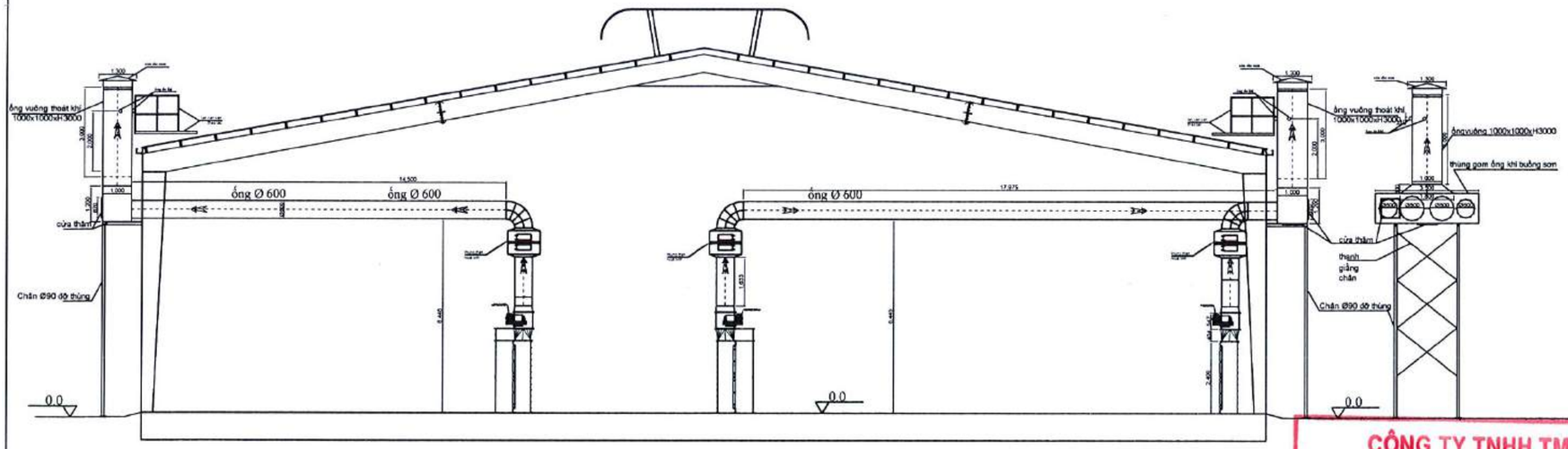

BẢN VẼ : MẶT BẰNG TỔNG THỂ LẮP ĐẶT HỆ THỐNG XỬ LÝ BỤI SƠN XƯỞNG 6

CÔNG TY TNHH TM DV ĐẠI NHÂN HOÀ

BẢN VẼ HOÀN CÔNG

Ngày 21 tháng 02 năm 2015

NGƯỜI LẬP (Ghi rõ họ tên, chức vụ, chữ ký)	ĐƠN VỊ THI CÔNG (Ghi rõ họ tên, chữ ký)	CHỦ ĐẦU TƯ (Ghi rõ họ tên, chức vụ, chữ ký)
Đỗ Quang Hải	Hồ Văn Hòa	Kiều Tấn Thái

TT	NGÀY	NỘI DUNG SỬA
1	.../.../16	ĐỔI
2	.../.../16	
3	.../.../16	
4	.../.../16	
5	.../.../16	

TÊN CÔNG TRÌNH

ĐẦU TƯ DÂY CHUYỀN SẢN XUẤT ĐỒ GỖ NỘI THẤT XUẤT KHẨU

ĐỊA CHỈ: Thửa đất 358, Tờ bản đồ 42, Ấp An Sơn, Xã An Điền, TX Bến Cát, Tỉnh Bình Dương

CHỦ ĐẦU TƯ:
CÔNG TY CỔ PHẦN KỸ NGHỆ GỖ VIỆT
T. GIÁM ĐỐC:
NGUYỄN VĂN NGHỆ

ĐƠN VỊ THI CÔNG

CÔNG TY TNHH THƯƠNG MẠI DỊCH VỤ ĐẠI NHÂN HOÀ

ĐỊA CHỈ: 33/14/15 BÙI VĂN NGỮ, P. TÂN CHÁNH HIỆP, Q.12, TP HCM

P. GIÁM ĐỐC HỒ VĂN HOÀ	
NGƯỜI VẼ NGUYỄN VĂN THẮNG	
NGƯỜI KIỂM TRA HỒ VĂN HÀO	

HẠNG MỤC:
HỆ THỐNG XỬ LÝ BỤI SƠN

BẢN VẼ:
HỆ THỐNG XỬ LÝ BỤI SƠN XƯỞNG 6

TỶ LỆ BẢN VẼ:
1/.....

BẢN VẼ SỐ : 02

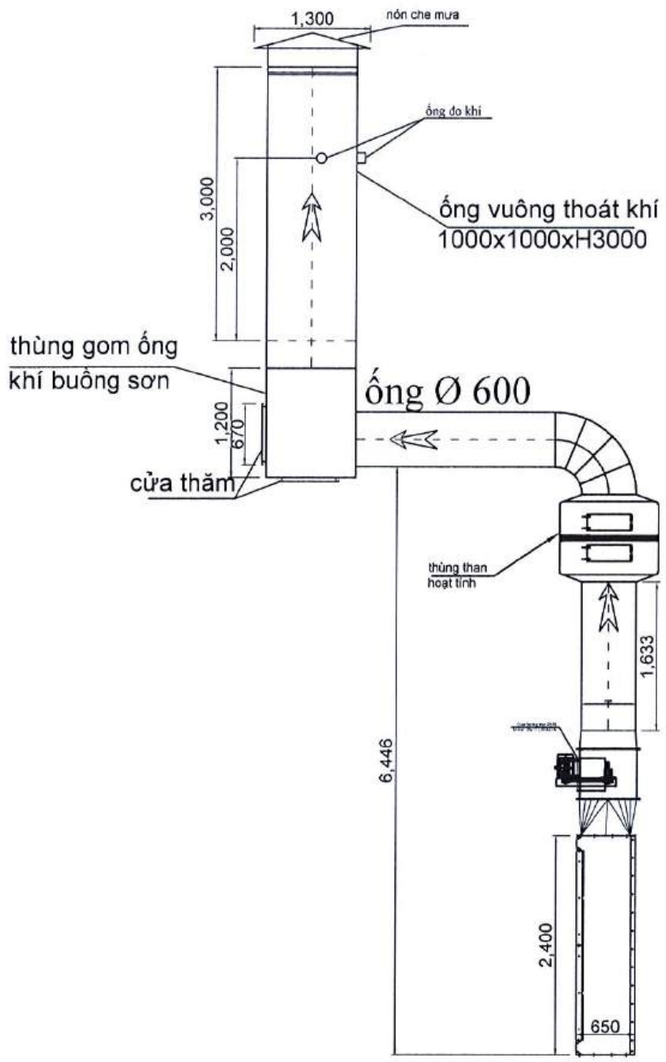

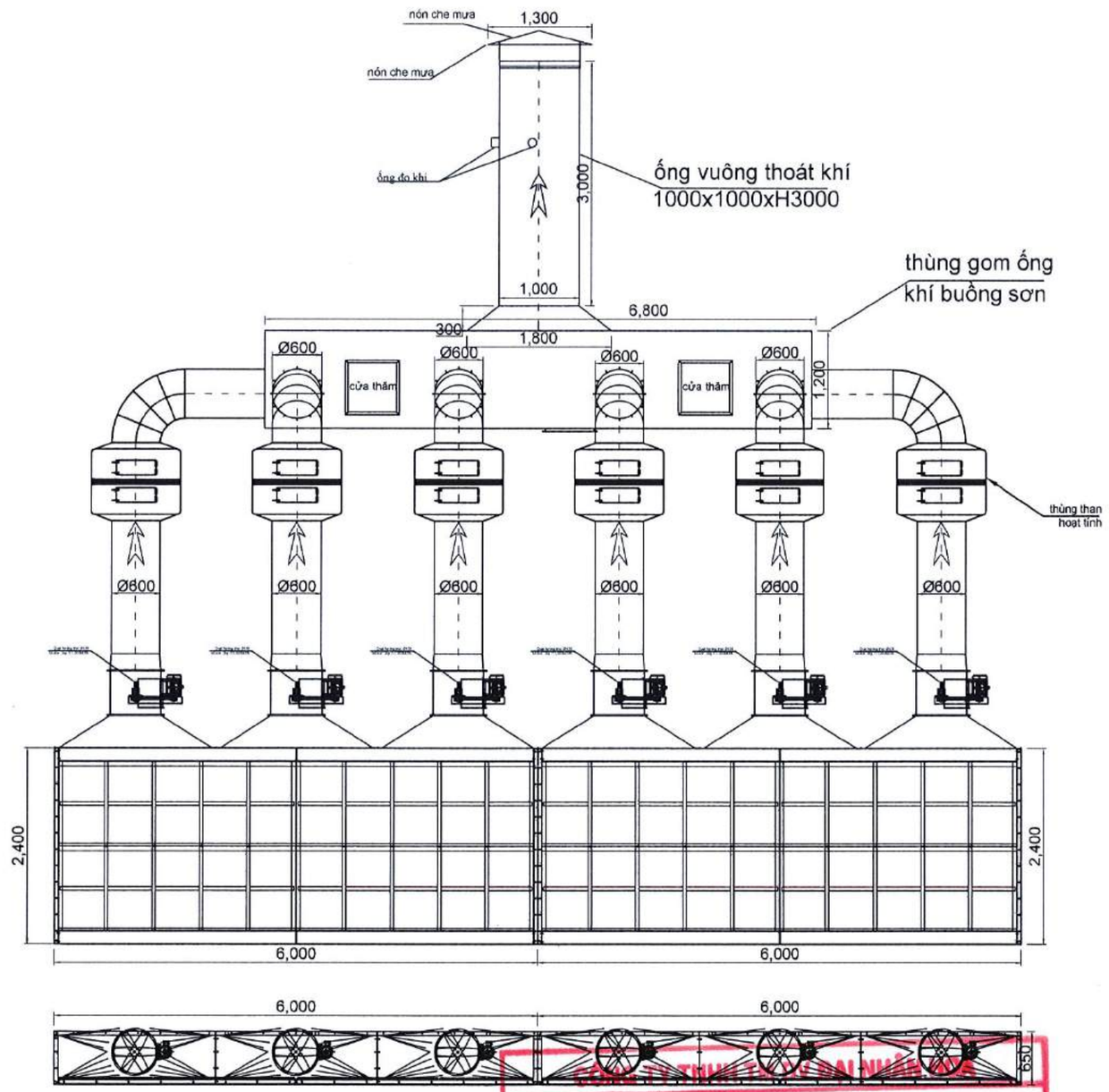

buồng sơn 6m buồng sơn 6m

BẢN VẼ: HỆ THỐNG XỬ LÝ BỤI SƠN XƯỞNG 6

TT	NGÀY	NỘI DUNG SỬA ĐỔI
1	.../.../16	
2	.../.../16	
3	.../.../16	
4	.../.../16	
5	.../.../16	

TÊN CÔNG TRÌNH

ĐẦU TƯ DÂY CHUYỀN SẢN XUẤT ĐỒ GỖ NỘI THẤT XUẤT KHẨU

ĐỊA CHỈ: Thửa đất 358, Tờ bản đồ 42, Ấp An Sơn, Xã An Điền, TX Bến Cát, Tỉnh Bình Dương

CHỦ ĐẦU TƯ:
CÔNG TY CỔ PHẦN KỸ NGHỆ GỖ VIỆT
T. GIÁM ĐỐC:
NGUYỄN VĂN NGHỆ

ĐƠN VỊ THI CÔNG
CÔNG TY TNHH THƯƠNG MẠI DỊCH VỤ ĐẠI NHÂN HOÀ
ĐỊA CHỈ: 13/ 14/ 15 BÙI VĂN NGỮ, P. TÂN CHÁNH HIỆP, Q.12, TP HCM

P. GIÁM ĐỐC HỒ VĂN HOÀ	
NGƯỜI VẼ NGUYỄN VĂN THẮNG	
NGƯỜI KIỂM TRA HỒ VĂN HÀO	

HẠNG MỤC:
HỆ THỐNG XỬ LÝ BỤI SƠN

BẢN VẼ:
HỆ THỐNG XỬ LÝ BỤI SƠN XƯỞNG 6

TỶ LỆ BẢN VẼ: 1/.....

BẢN VẼ SỐ : 03

CÔNG TY TNHH THƯƠNG MẠI DỊCH VỤ ĐẠI NHÂN HOÀ
BẢN VẼ HOÀN CÔNG
Ngày 21 tháng 02 năm 2015

NGƯỜI LẬP (Ghi rõ họ tên, chức vụ, chữ ký)	ĐƠN VỊ THI CÔNG (Ghi rõ họ tên, chữ ký)	CHỦ ĐẦU TƯ (Ghi rõ họ tên, chức vụ, chữ ký)
Đỗ Quang Hải	Hồ Văn Hòa	Kiều Tấn Thái

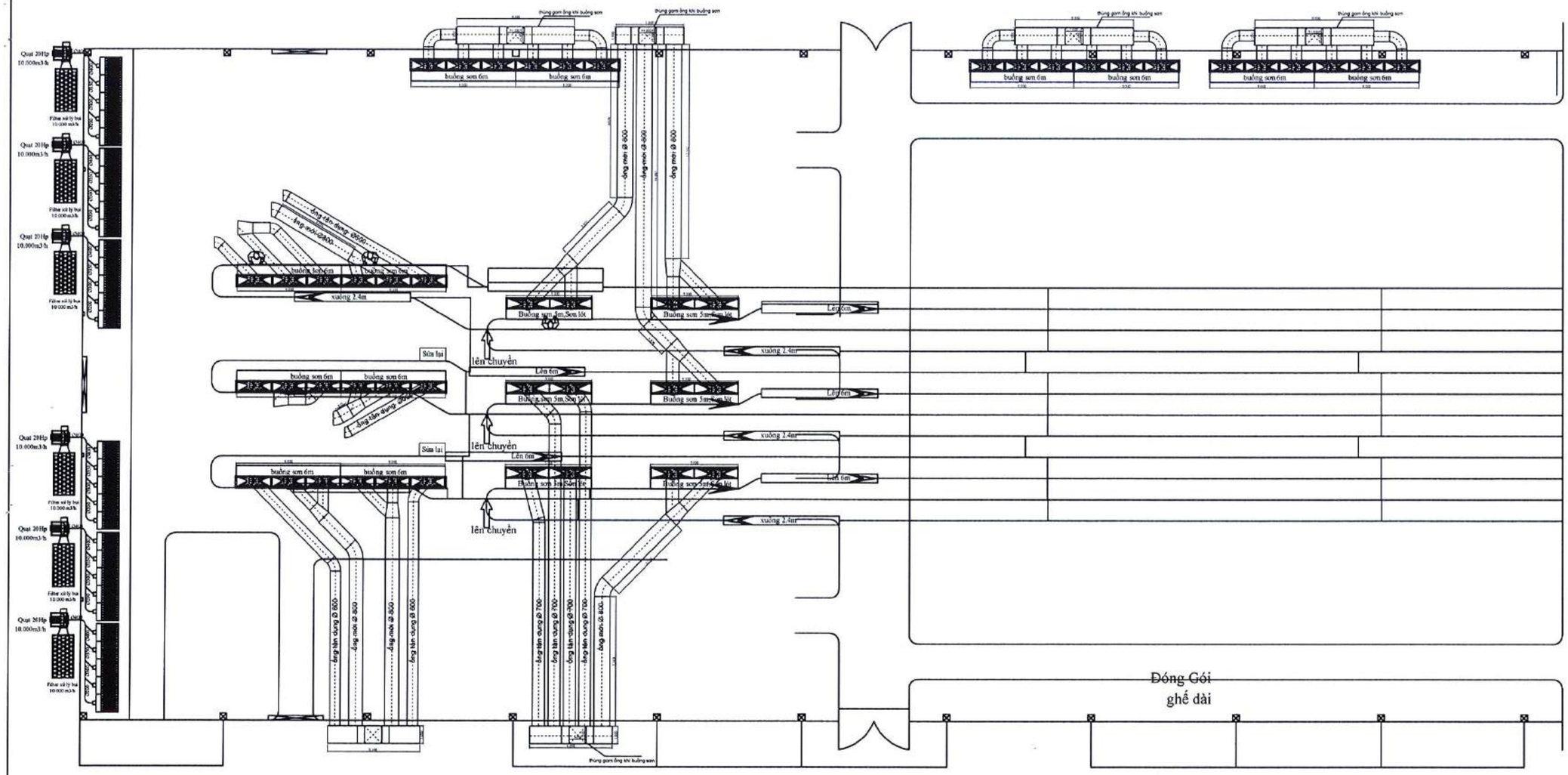

TT	NGÀY	NỘI DUNG SỬA ĐỔI
1	.../..../16	
2	.../..../16	
3	.../..../16	
4	.../..../16	
5	.../..../16	

TÊN CÔNG TRÌNH

ĐẦU TƯ DÂY CHUYỀN SẢN XUẤT ĐỒ GỖ NỘI THẤT XUẤT KHẨU

ĐỊA CHỈ: Thửa đất 358, Tờ bản đồ 42, Ấp An Sơn, Xã An Điền, TX Bến Cát, Tỉnh Bình Dương

CHỦ ĐẦU TƯ:
CÔNG TY CỔ PHẦN KỸ NGHỆ GỖ VIỆT

T. GIÁM ĐỐC:
NGUYỄN VĂN NGHỆ

ĐƠN VỊ THI CÔNG

CÔNG TY TNHH THƯƠNG MẠI DỊCH VỤ ĐẠI NHÂN HOÀ

ĐỊA CHỈ: 37/14/15 BÙI VĂN NGỮ, P. TÂN CHÁNH HIỆP, Q.12, TP HCM

P. GIÁM ĐỐC HỒ VĂN HOÀ	
NGƯỜI VẼ NGUYỄN VĂN THẮNG	
NGƯỜI KIỂM TRA HỒ VĂN HÀO	

CÔNG TY TNHH TM DV ĐẠI NHÂN HOÀ

BẢN VẼ HOÀN CÔNG

Ngày 21 tháng 02 năm 2015

NGƯỜI LẬP (Ghi rõ họ tên, chức vụ, chữ ký)	ĐƠN VỊ THI CÔNG (Ghi rõ họ tên, chữ ký)	CHỦ ĐẦU TƯ (Ghi rõ họ tên, chức vụ, chữ ký)
Đỗ Quang Hải	Hồ Văn Hòa	Kiều Tấn Thái

BẢN VẼ: MẶT BẰNG TỔNG THỂ LẮP ĐẶT HỆ THỐNG XỬ LÝ BỤI CHÀ NHÁM XƯỞNG 6

HẠNG MỤC:
HỆ THỐNG XỬ LÝ BỤI GỖ

BẢN VẼ:
MẶT BẰNG XỬ LÝ BỤI CHÀ NHÁM XƯỞNG 6

TỶ LỆ BẢN VẼ: 1/.....

BẢN VẼ SỐ : 04

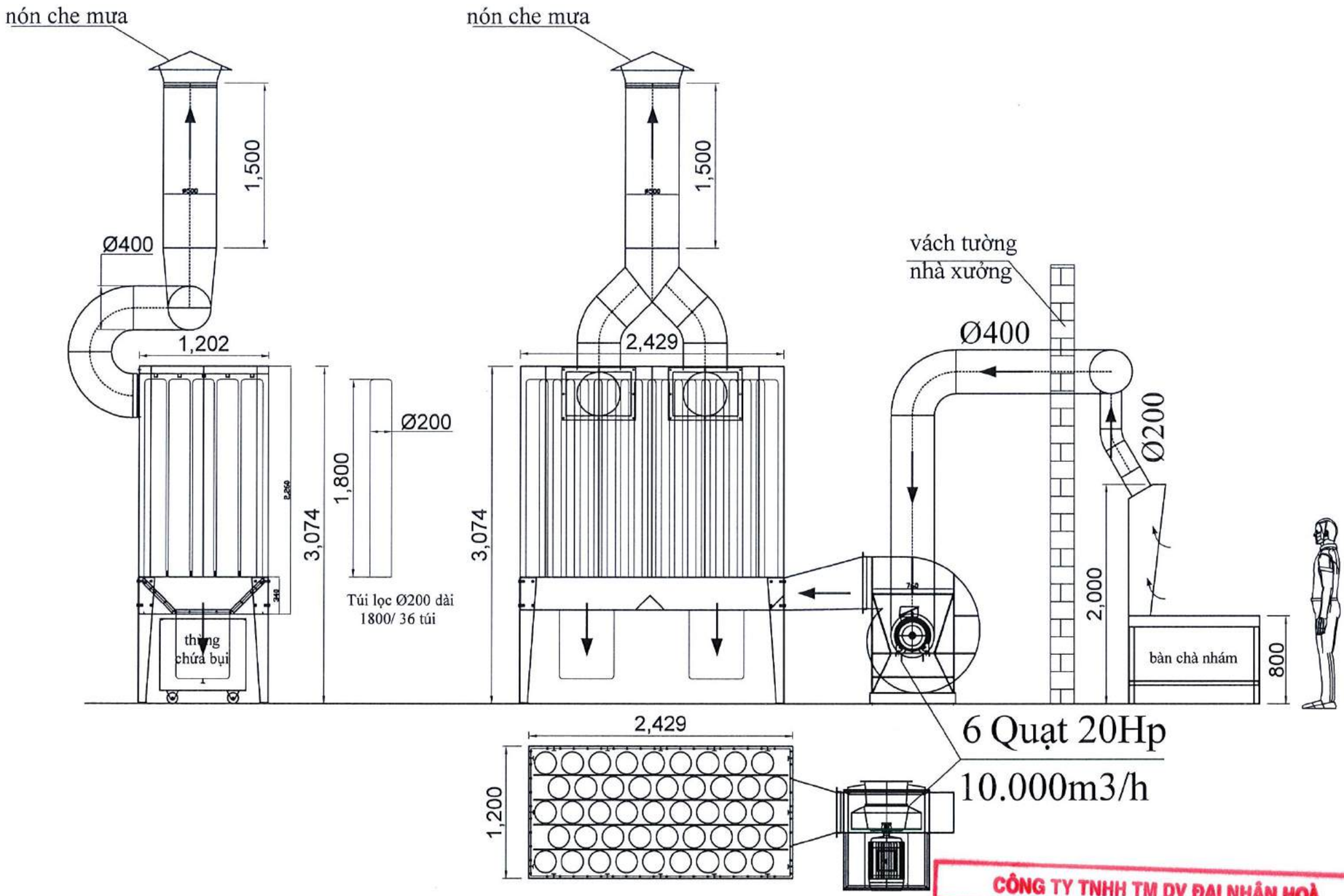

BẢN VẼ : MẶT BẰNG TỔNG THỂ LẮP ĐẶT HỆ THỐNG XỬ LÝ BỤI CHÀ NHÁM XƯỞNG 6

TT	NGÀY	NỘI DUNG SỬA ĐỔI
1	.../.../16	
2	.../.../16	
3	.../.../16	
4	.../.../16	
5	.../.../16	

TÊN CÔNG TRÌNH

ĐẦU TƯ DÂY CHUYỀN SẢN XUẤT ĐỒ GỖ NỘI THẤT XUẤT KHẨU

ĐỊA CHỈ: Thửa đất 358, Tờ bản đồ 42, Ấp An Sơn, Xã An Điền, TX Bến Cát, Tỉnh Bình Dương

CHỦ ĐẦU TƯ:
CÔNG TY CỔ PHẦN KỸ NGHỆ GỖ VIỆT
T. GIÁM ĐỐC:
NGUYỄN VĂN NGHỆ

ĐƠN VỊ THI CÔNG

CÔNG TY TNHH THƯƠNG MẠI DỊCH VỤ ĐẠI NHÂN HOÀ

ĐỊA CHỈ: 33/ 14/ 15 BÙI VĂN NGỮ, P. TÂN CHÁNH HIỆP, Q.12, TP HCM

P. GIÁM ĐỐC HỒ VĂN HOÀ	
NGƯỜI VẼ NGUYỄN VĂN THẮNG	
NGƯỜI KIỂM TRA HỒ VĂN HÀO	

HẠNG MỤC:
HỆ THỐNG XỬ LÝ BỤI GỖ

BẢN VẼ:
HỆ THỐNG XỬ LÝ BỤI CHÀ NHÁM XƯỞNG 6

TỶ LỆ BẢN VẼ: 1/.....

BẢN VẼ SỐ : 05

CÔNG TY TNHH TM DV ĐẠI NHÂN HOÀ
BẢN VẼ HOÀN CÔNG
Ngày 21 tháng 02 năm 2015

NGƯỜI LẬP (Ghi rõ họ tên, chức vụ, chữ ký)	ĐƠN VỊ THI CÔNG (Ghi rõ họ tên, chữ ký)	CHỦ ĐẦU TƯ (Ghi rõ họ tên, chức vụ, chữ ký)
Đỗ Quang Hải	Hồ Văn Hòa	Kiều Tấn Thái

MẶT BẰNG - SƠ ĐỒ BỐ TRÍ MÁY XƯỞNG 7 (MỚI)

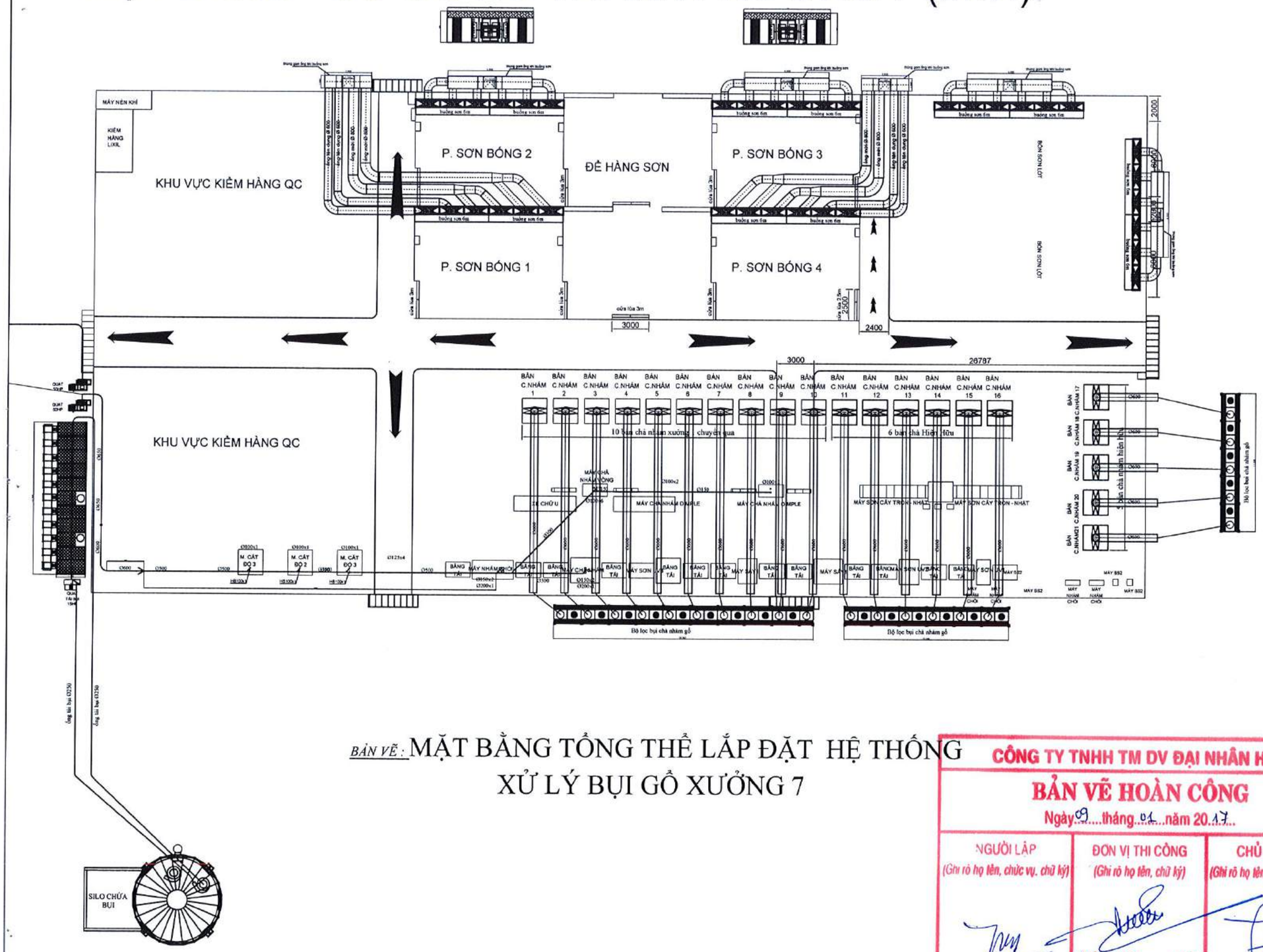

BẢN VẼ : MẶT BẰNG TỔNG THỂ LẮP ĐẶT HỆ THỐNG XỬ LÝ BỤI GỖ XƯỞNG 7

TT	NGÀY	NỘI DUNG SỬA
1	.../.../16	ĐỔI
2	.../.../16	
3	.../.../16	
4	.../.../16	
5	.../.../16	

TÊN CÔNG TRÌNH

ĐẦU TƯ DÂY CHUYỀN SẢN XUẤT ĐỒ GỖ NỘI THẤT XUẤT KHẨU

ĐỊA CHỈ: Thửa đất 358, Tờ bản đồ 42, Ấp An Sơn, Xã An Điền, TX Bến Cát, Tỉnh Bình Dương

CHỦ ĐẦU TƯ:

CÔNG TY CỔ PHẦN KỸ NGHỆ GỖ VIỆT

CÔNG TY CỔ PHẦN KỸ NGHỆ GỖ VIỆT

T. GIÁM ĐỐC:
NGUYỄN VĂN NGHỆ

ĐƠN VỊ THI CÔNG

CÔNG TY TNHH THƯƠNG MẠI DỊCH VỤ ĐẠI NHÂN HOÀ

CÔNG TY TRÁCH NHIỆM HỮU HẠN THƯƠNG MẠI DỊCH VỤ ĐẠI NHÂN HOÀ

ĐỊA CHỈ: 33/14/15 BÙI VĂN NGỮ, P. TÂN CHÁNH HIỆP, Q.12, TP HCM

P. GIÁM ĐỐC HỒ VĂN HOÀ	
NGƯỜI VẼ NGUYỄN VĂN THẮNG	
NGƯỜI KIỂM TRA HỒ VĂN HẢO	

CÔNG TY TNHH TM DV ĐẠI NHÂN HOÀ

BẢN VẼ HOÀN CÔNG

Ngày 09 tháng 01 năm 2017

NGƯỜI LẬP (Ghi rõ họ tên, chức vụ, chữ ký)	ĐƠN VỊ THI CÔNG (Ghi rõ họ tên, chữ ký)	CHỦ ĐẦU TƯ (Ghi rõ họ tên, chức vụ, chữ ký)
Đỗ Quang Hải	Hồ Văn Hòa	Kiều Tấn Thái

HẠNG MỤC:

HỆ THỐNG XỬ LÝ BỤI GỖ

BẢN VẼ: HỆ THỐNG XỬ LÝ BỤI GỖ XƯỞNG 7

TỶ LỆ BẢN VẼ: 1/.....

BẢN VẼ SỐ : 01

MẶT BẰNG - SƠ ĐỒ BỐ TRÍ MÁY XƯỞNG 7 (MỚI)

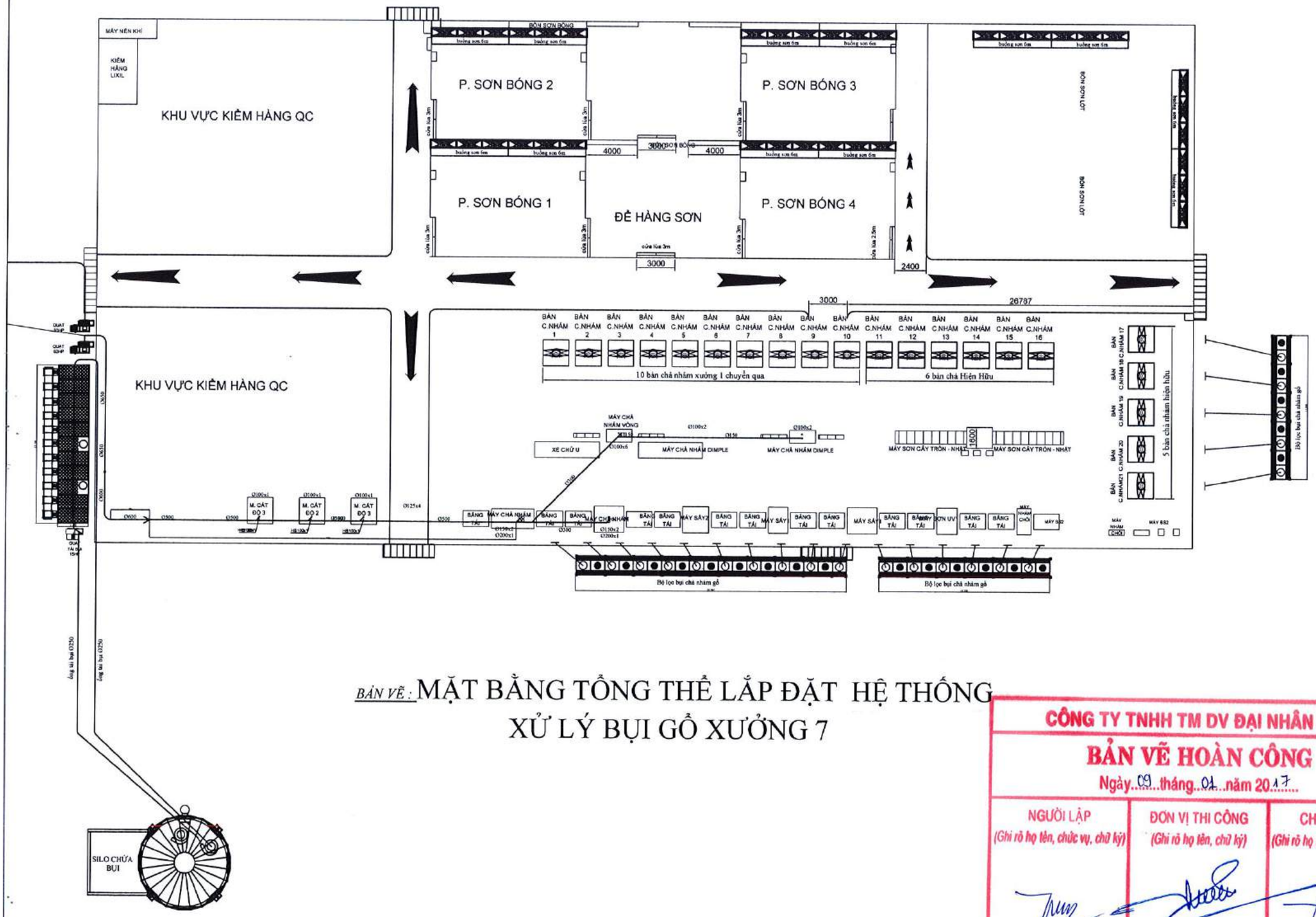

BẢN VẼ : MẶT BẰNG TỔNG THỂ LẮP ĐẶT HỆ THỐNG XỬ LÝ BỤI GỖ XƯỞNG 7

TT	NGÀY	NỘI DUNG SỬA
1	.../.../16	ĐỔI
2	.../.../16	
3	.../.../16	
4	.../.../16	
5	.../.../16	

TÊN CÔNG TRÌNH

ĐẦU TƯ DÂY CHUYỀN SẢN XUẤT ĐỒ GỖ NỘI THẤT XUẤT KHẨU

ĐỊA CHỈ: Thửa đất 358, Tờ bản đồ 42, Ấp An Sơn, Xã An Điền, TX Bến Cát, Tỉnh Bình Dương

CHỦ ĐẦU TƯ

CÔNG TY CỔ PHẦN KỸ NGHỆ GỖ VIỆT

CÔNG TY CỔ PHẦN KỸ NGHỆ GỖ VIỆT

T. GIÁM ĐỐC:

NGUYỄN VĂN NGHỆ

ĐƠN VỊ THI CÔNG

CÔNG TY TNHH THƯƠNG MẠI DỊCH VỤ ĐẠI NHÂN HOÀ

ĐỊA CHỈ: ~~33/14~~ 15 BÙI VĂN NGỮ, P. TÂN CHÁNH HIỆP, Q.12, TP HCM

P. GIÁM ĐỐC HỒ VĂN HOÀ	
NGƯỜI VẼ NGUYỄN VĂN THẮNG	
NGƯỜI KIỂM TRA HỒ VĂN HẢO	

HẠNG MỤC:

HỆ THỐNG XỬ LÝ BỤI GỖ

BẢN VẼ:

HỆ THỐNG XỬ LÝ BỤI GỖ XƯỞNG 7

TỶ LỆ BẢN VẼ: 1/.....

BẢN VẼ SỐ : 02

CÔNG TY TNHH TM DV ĐẠI NHÂN HOÀ

BẢN VẼ HOÀN CÔNG

Ngày 09 tháng 01 năm 2017

NGƯỜI LẬP (Ghi rõ họ tên, chức vụ, chữ ký)	ĐƠN VỊ THI CÔNG (Ghi rõ họ tên, chữ ký)	CHỦ ĐẦU TƯ (Ghi rõ họ tên, chức vụ, chữ ký)
Đỗ Quang Hải	Hồ Văn Hòa	Kiều Tấn Thái

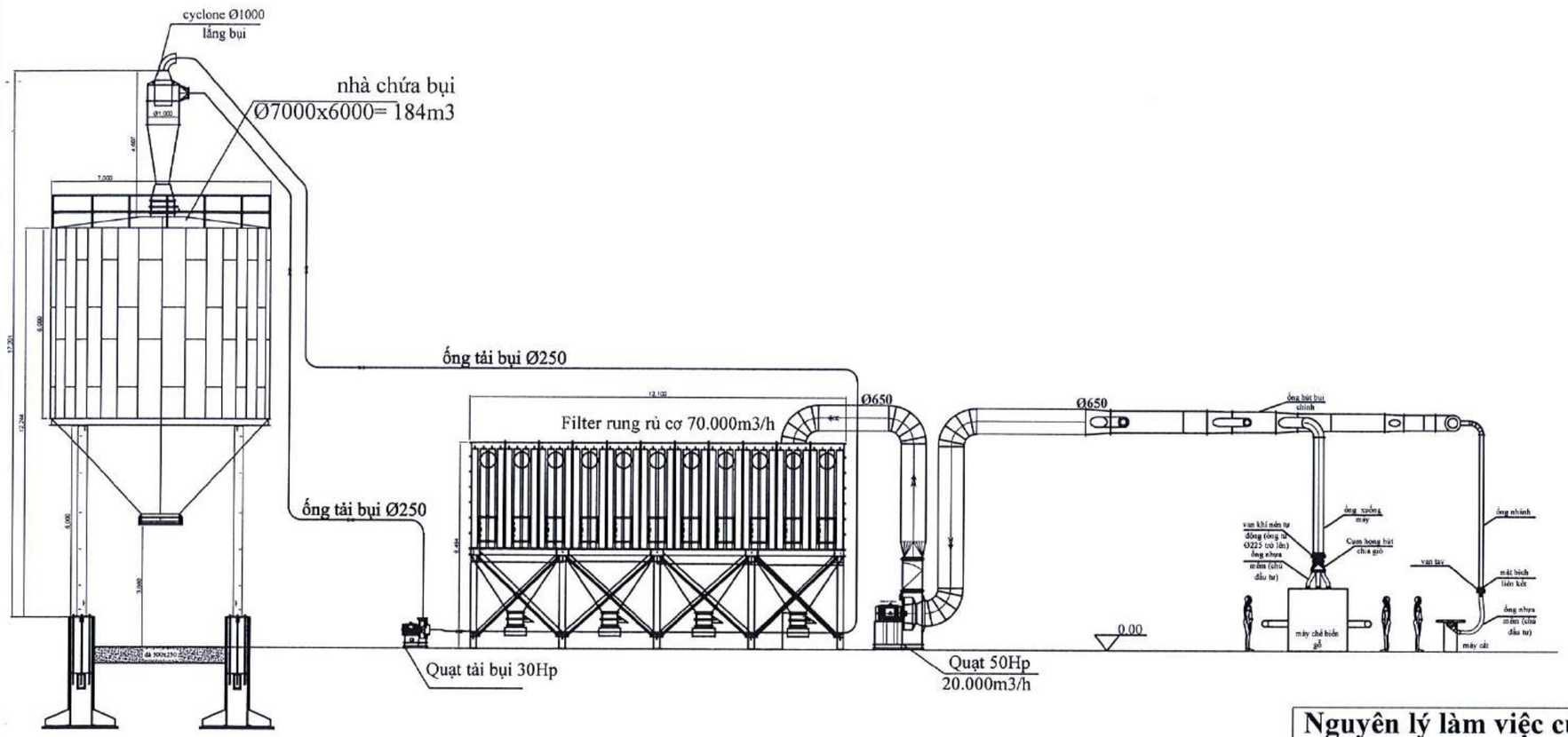

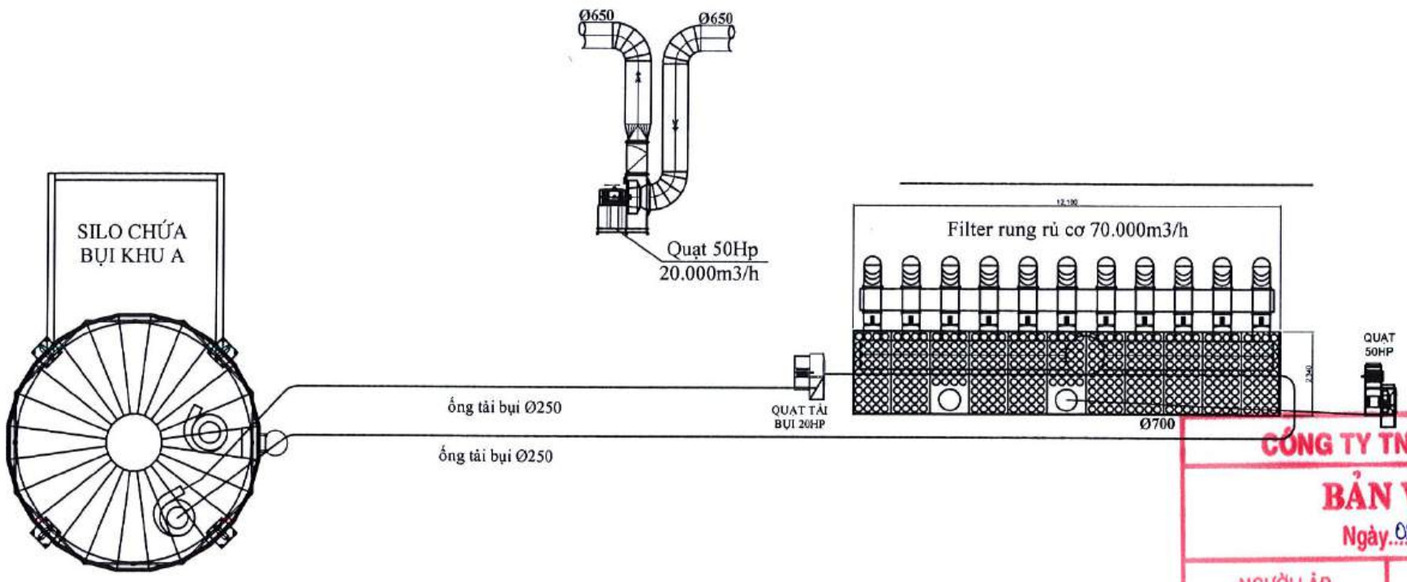

Nguyên lý làm việc của máy hút bụi

- Bức 1: Bụi sẽ được hút từ máy chế biến gỗ theo đường ống vào optiflow để tách bụi lớn xong xích cào sẽ cào bụi về van sao đưa bụi xuống đường ống tải bụi, quạt tải bụi đưa bụi lên Silo chứa bụi.
- Bước2 : Bụi nhỏ mịn optiflow không lắng được, quạt hút sẽ thổi vào Filter, Filter sẽ có nhiệm vụ lọc bụi bằng túi lọc chất liệu PE400, gió đi qua túi lọc là gió sạch được quạt hút thổi ra bên ngoài. Bụi bám ở túi vải sẽ được quạt D500 thổi rũ vào túi, bụi sẽ rớt xuống đáy Filter có van sao đưa bụi xuống đường ống tải bụi, quạt tải bụi đưa bụi lên silo chứa bụi.
- Bước 3: Sau khi bụi được lên silo chứa bụi, silo có nhiệm vụ chứa khi nào ngần đầu bụi, sẽ có một con cảm biến báo đầy bụi rồi báo cho người lấy bụi để cho xe vào lấy bụi. Người lấy chỉ việc bấm nút cho van xả đáy silo ra và bụi rơi vào xe lấy bụi.

CÔNG TY TNHH THƯƠNG MẠI DỊCH VỤ ĐẠI NHÂN HOÀ

BẢN VẼ HOÀN CÔNG

Ngày 09 tháng 01 năm 2017

NGƯỜI LẬP (Ghi rõ họ tên, chức vụ, chữ ký)	ĐƠN VỊ THI CÔNG (Ghi rõ họ tên, chữ ký)	CHỦ ĐẦU TƯ (Ghi rõ họ tên, chức vụ, chữ ký)
Đỗ Quang Hải	Hồ Văn Hòa	Kiều Tấn Thái

BẢN VẼ : MẶT BẰNG LẮP ĐẶT HỆ THỐNG XỬ LÝ BỤI GỖ XƯỞNG 7

TT	NGÀY	NỘI DUNG SỬA ĐỔI
1	.../..../16	
2	.../..../16	
3	.../..../16	
4	.../..../16	
5	.../..../16	

TÊN CÔNG TRÌNH

ĐẦU TƯ DÂY CHUYỀN SẢN XUẤT ĐỒ GỖ NỘI THẤT XUẤT KHẨU

ĐỊA CHỈ: Thửa đất 358, Tờ bản đồ 42, Ấp An Sơn, Xã An Điền, TX Bến Cát, Tỉnh Bình Dương

CHỦ ĐẦU TƯ:
CÔNG TY CỔ PHẦN KỸ NGHỆ GỖ VIỆT

T. GIÁM ĐỐC:
NGUYỄN VĂN NGHỆ

ĐƠN VỊ THI CÔNG

CÔNG TY TNHH THƯƠNG MẠI DỊCH VỤ ĐẠI NHÂN HOÀ

ĐỊA CHỈ: 33/14/ 15 BÙI VĂN NGỮ, P. TÂN CHÁNH HIỆP, Q.12, TP HCM

P. GIÁM ĐỐC HỒ VĂN HOÀ	
NGƯỜI VẼ NGUYỄN VĂN THẮNG	
NGƯỜI KIỂM TRA HỒ VĂN HẢO	

HẠNG MỤC:
HỆ THỐNG XỬ LÝ BỤI GỖ

BẢN VẼ:
HỆ THỐNG XỬ LÝ BỤI GỖ XƯỞNG 7

TỶ LỆ BẢN VẼ:
1/.....

BẢN VẼ SỐ : 03

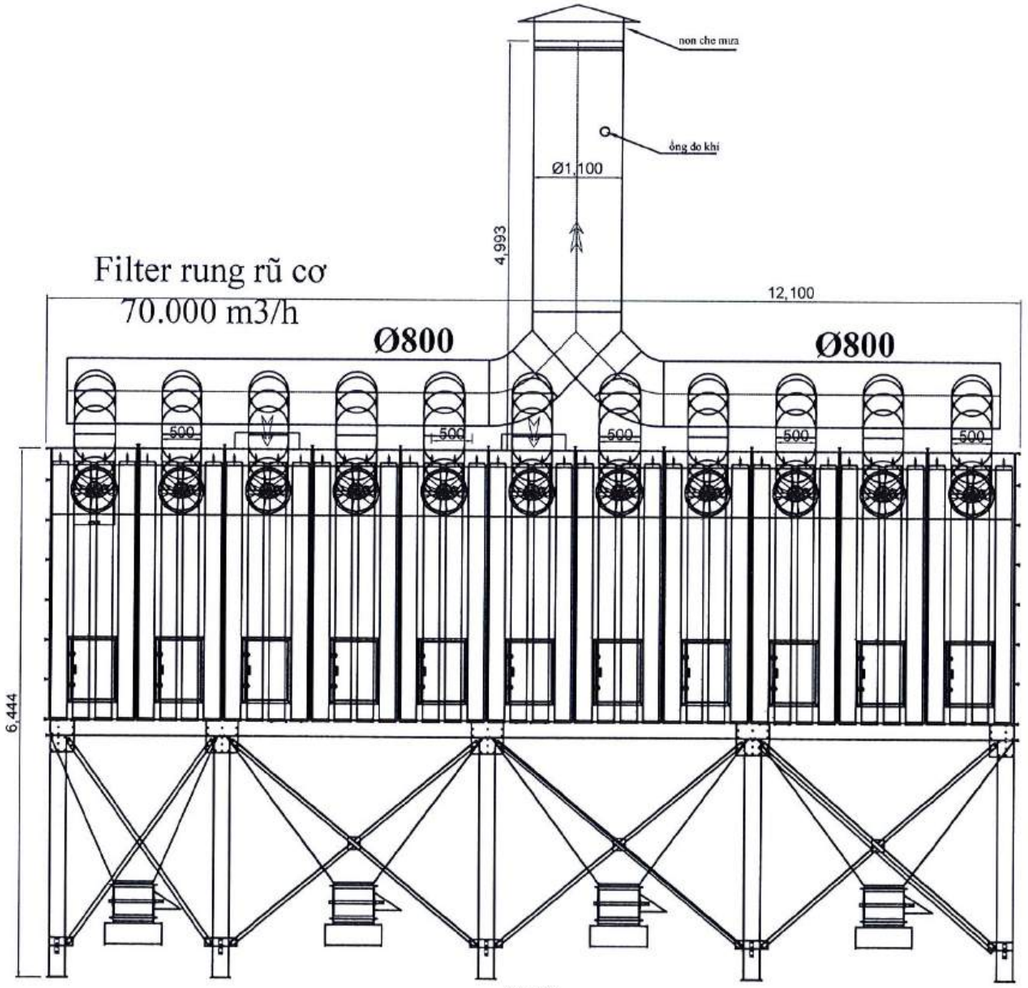

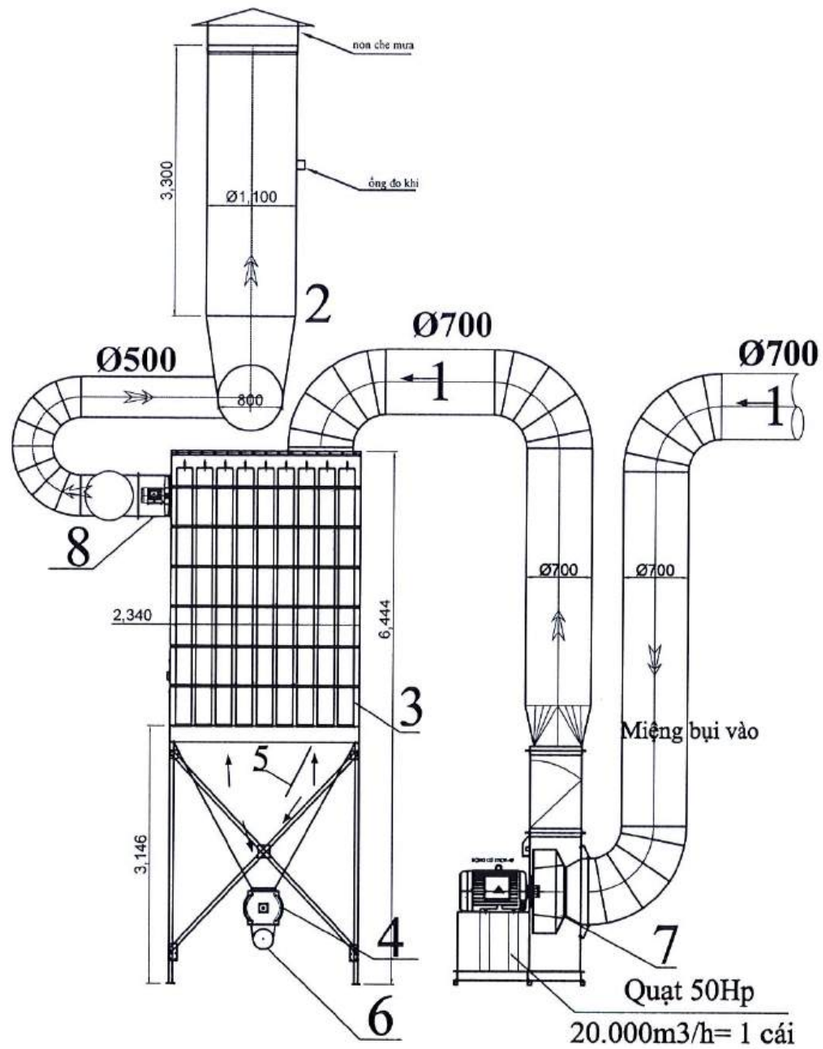

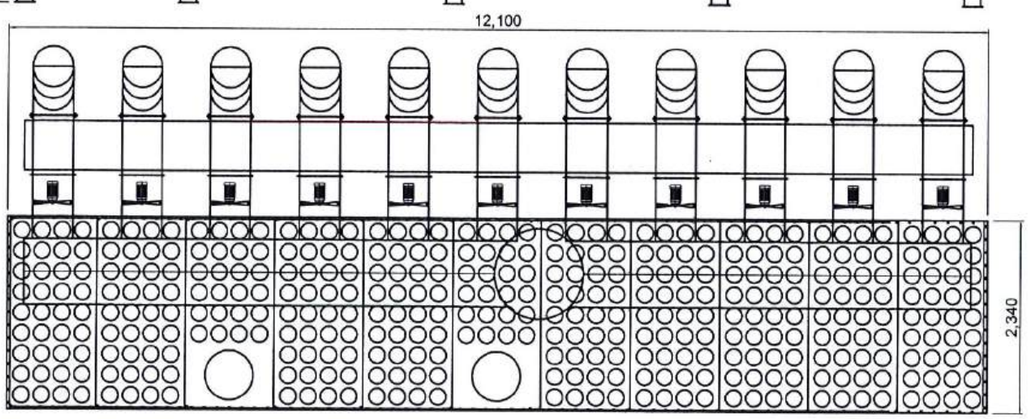

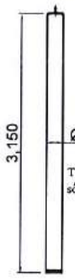

Túi lọc D 200 dài 3150
số lượng= 396 cái

BẢN VẼ : FILTER XỬ LÝ BỤI GỖ XƯỞNG 7

- The wind has filtered through the cloth bag
- 1. Dust loaden air - khí có lẫn bụi
- 2. Air clean - khí sạch The wind has filtered through the cloth bag - gió đã lọc qua túi vải
- 3. Filter bag - túi lọc
- 4. Rotary valve - van xoay chiều
- 5. The wind has filtered through the cloth bag - gió đã lọc qua túi vải
- 6. Dust conduit- ống dẫn bụi
- 7. Clean exhaust fan blows out - quạt hút bụi thổi vào filter
- 8. The fan blows dust into the filter bag - quạt rủ bụi thổi vào túi lọc filter

CÔNG TY TNHH TM DV ĐẠI NHÂN HOÀ
BẢN VẼ HOÀN CÔNG
Ngày 09 tháng 01 năm 2017

NGƯỜI LẬP (Ghi rõ họ tên, chức vụ, chữ ký)	ĐƠN VỊ THI CÔNG (Ghi rõ họ tên, chữ ký)	CHỦ ĐẦU TƯ (Ghi rõ họ tên, chức vụ, chữ ký)
Đỗ Quang Hải	Hồ Văn Hòa	Kiều Tấn Thái

TT	NGÀY	NỘI DUNG SỬA ĐỔI
1	.../..../16	
2	.../..../16	
3	.../..../16	
4	.../..../16	
5	.../..../16	

TÊN CÔNG TRÌNH

ĐẦU TƯ DÂY CHUYỀN SẢN XUẤT ĐỒ GỖ NỘI THẤT XUẤT KHẨU

ĐỊA CHỈ: Thửa đất 358, Tờ bản đồ 42, Ấp An Sơn, Xã An Điền, TX Bến Cát, Tỉnh Bình Dương

CHỦ ĐẦU TƯ:
CÔNG TY CỔ PHẦN KỸ NGHỆ GỖ VIỆT

T. GIÁM ĐỐC:
NGUYỄN VĂN NGHỆ

ĐƠN VỊ THI CÔNG

CÔNG TY TNHH THƯƠNG MẠI DỊCH VỤ ĐẠI NHÂN HOÀ

ĐỊA CHỈ: 33/ 14/ 15 BÙI VĂN NGỮ, P. TÂN CHÁNH HIỆP, Q.12, TP HCM

P. GIÁM ĐỐC HỒ VĂN HOÀ	
NGƯỜI VẼ NGUYỄN VĂN THẮNG	
NGƯỜI KIỂM TRA HỒ VĂN HẢO	

HẠNG MỤC:
HỆ THỐNG XỬ LÝ BỤI GỖ

BẢN VẼ:
FILTER XỬ LÝ BỤI GỖ XƯỞNG 7

TỶ LỆ BẢN VẼ:
1/.....

BẢN VẼ SỐ : 04

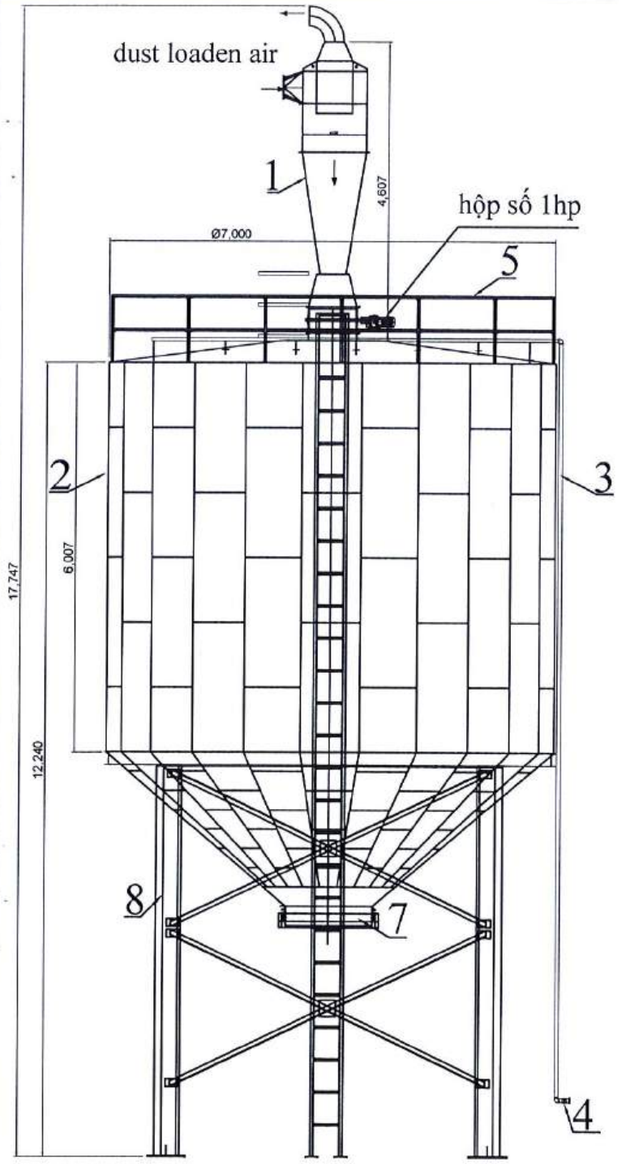

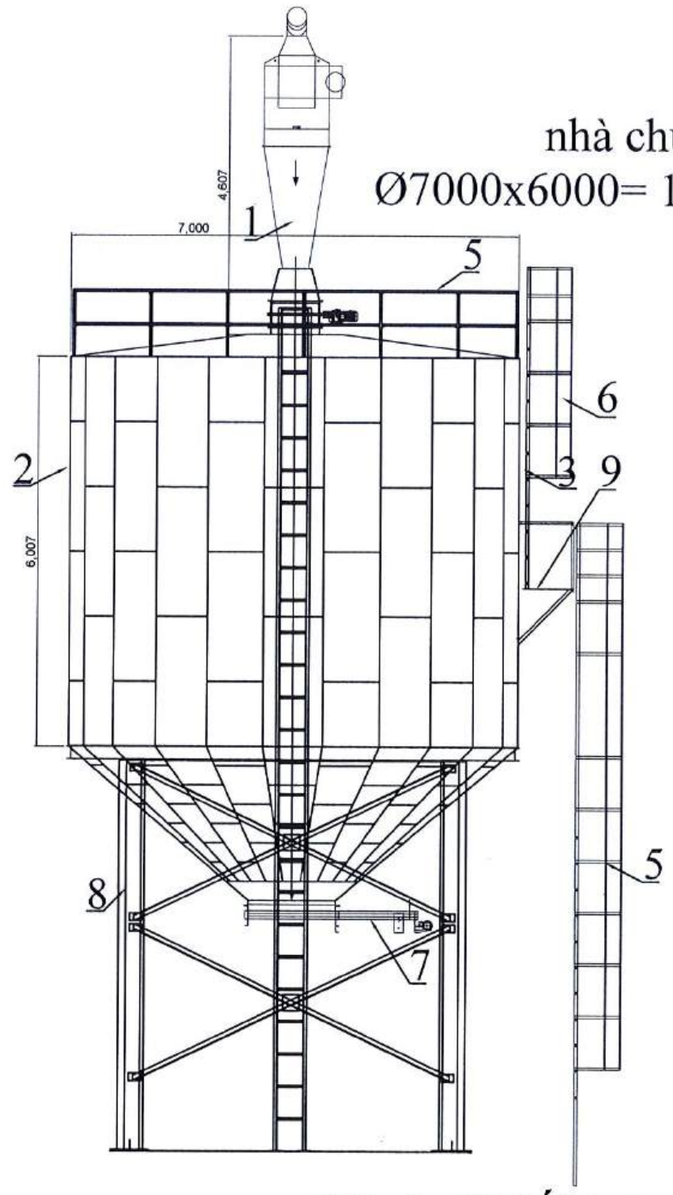

nhà chứa bụi
Ø7000x6000= 184m3

1. Cyclone - lọc bụi ly tâm
2. Silo - bồn chứa bụi
3. Fire pipe - đường ống cứu hỏa
4. Automatic fire valve - van chữa cháy tự động
5. Guardrail - lan can bảo vệ
6. Stair climbing - cầu thang
7. Dust relief valve - van xả bụi
8. Foot frame - khung chân
9. Working platform - sàn thao tác

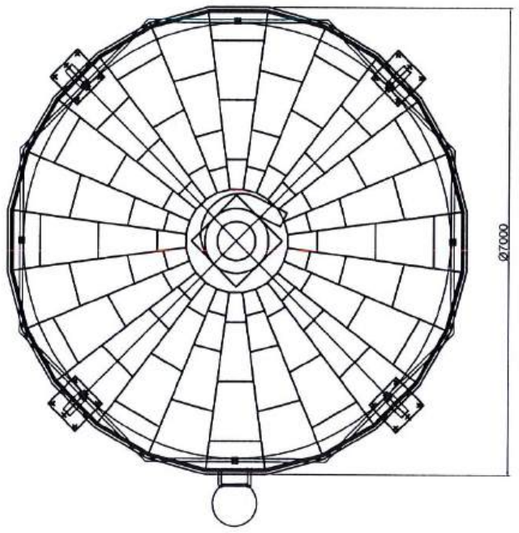

BẢN VẼ : SILO CHỨA BỤI GỖ XƯỞNG 7 (KHU A)

CÔNG TY TNHH TM DV ĐẠI NHÂN HOÀ

BẢN VẼ HOÀN CÔNG

Ngày 09 tháng 01 năm 2017

NGƯỜI LẬP (Ghi rõ họ tên, chức vụ, chữ ký)	ĐƠN VỊ THI CÔNG (Ghi rõ họ tên, chữ ký)	CHỦ ĐẦU TƯ (Ghi rõ họ tên, chức vụ, chữ ký)
Đỗ Quang Hải	Hồ Văn Hòa	Kiều Tấn Thái

TT	NGÀY	NỘI DUNG SỬA ĐỔI
1	.../.../16	
2	.../.../16	
3	.../.../16	
4	.../.../16	
5	.../.../16	

TÊN CÔNG TRÌNH

ĐẦU TƯ DÂY CHUYỀN SẢN XUẤT ĐỒ GỖ NỘI THẤT XUẤT KHẨU

ĐỊA CHỈ: Thửa đất 358, Tờ bản đồ 42, Ấp An Sơn, Xã An Điền, TX Bến Cát, Tỉnh Bình Dương

CHỦ ĐẦU TƯ:
CÔNG TY CỔ PHẦN KỸ NGHỆ GỖ VIỆT

CÔNG TY CỔ PHẦN KỸ NGHỆ GỖ VIỆT
T. GIÁM ĐỐC:
NGUYỄN VĂN NGHỆ

ĐƠN VỊ THI CÔNG

CÔNG TY TNHH THƯƠNG MẠI DỊCH VỤ ĐẠI NHÂN HOÀ

ĐỊA CHỈ: 33/ 14/ 15 BÙI VĂN NGỮ, P. TÂN CHÁNH HIỆP, Q.12, TP HCM

P. GIÁM ĐỐC HỒ VĂN HOÀ	
NGƯỜI VẼ NGUYỄN VĂN THẮNG	
NGƯỜI KIỂM TRA HỒ VĂN HÀO	

HẠNG MỤC:
HỆ THỐNG XỬ LÝ BỤI GỖ

BẢN VẼ:
SILO CHỨA BỤI GỖ XƯỞNG 7

TỶ LỆ BẢN VẼ: 1/.....

BẢN VẼ SỐ : 05

MẶT BẰNG - SƠ ĐỒ BỐ TRÍ MÁY XƯỞNG 7 (MỚI)

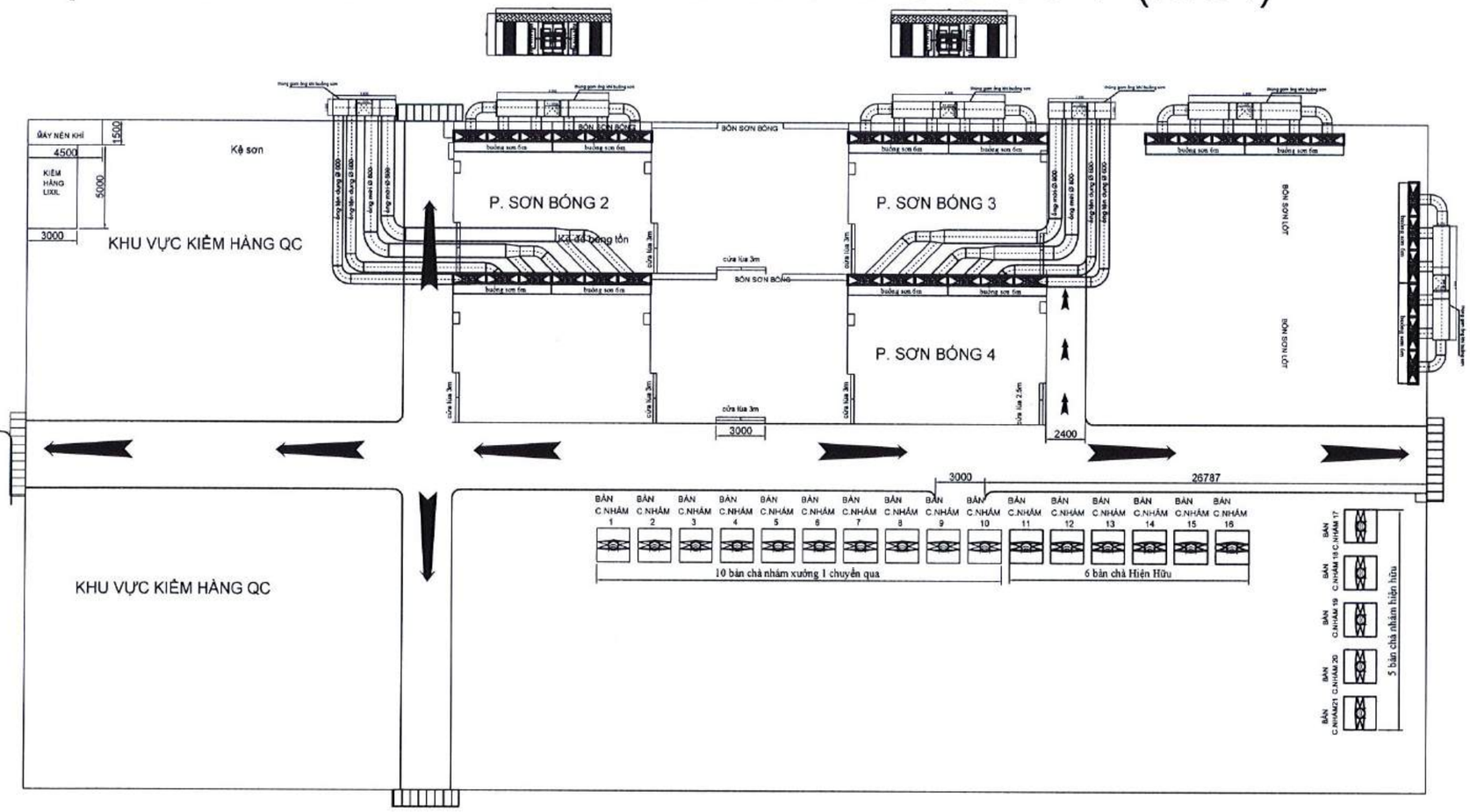

BẢN VẼ : MẶT BẰNG TỔNG THỂ LẮP ĐẶT HỆ THỐNG XỬ LÝ BỤI SƠN XƯỞNG 7

CÔNG TY TNHH TM DV ĐẠI NHÂN HOÀ

BẢN VẼ HOÀN CÔNG

Ngày..09..tháng..04..năm 2017

NGƯỜI LẬP (Ghi rõ họ tên, chức vụ, chữ ký)	ĐƠN VỊ THI CÔNG (Ghi rõ họ tên, chữ ký)	CHỦ ĐẦU TƯ (Ghi rõ họ tên, chức vụ, chữ ký)
Đỗ Quang Hải	Hồ Văn Hòa	Kiều Tấn Thái

TT	NGÀY	NỘI DUNG SỬA ĐỔI
1	.../..../16	
2	.../..../16	
3	.../..../16	
4	.../..../16	
5	.../..../16	

TÊN CÔNG TRÌNH

ĐẦU TƯ DÂY CHUYỀN SẢN XUẤT ĐỒ GỖ NỘI THẤT XUẤT KHẨU

ĐỊA CHỈ: Thửa đất 358, Tờ bản đồ 42, Ấp An Sơn, Xã An Điền, TX Bến Cát, Tỉnh Bình Dương

CHỦ ĐẦU TƯ:

CÔNG TY CỔ PHẦN KỸ NGHỆ GỖ VIỆT

CÔNG TY CỔ PHẦN KỸ NGHỆ GỖ VIỆT

TỔNG GIÁM ĐỐC:

NGUYỄN VĂN NGHỆ

ĐƠN VỊ THI CÔNG

CÔNG TY TNHH THƯƠNG MẠI DỊCH VỤ ĐẠI NHÂN HOÀ

ĐỊA CHỈ: 33/ 14/ 15 BÙI VĂN NGỮ, P. TÂN CHÁNH HIỆP, Q.12, TP HCM

P. GIÁM ĐỐC HỒ VĂN HOÀ	
NGƯỜI VẼ NGUYỄN VĂN THẮNG	
NGƯỜI KIỂM TRA HỒ VĂN HẢO	

HẠNG MỤC:

HỆ THỐNG XỬ LÝ BỤI SƠN

BẢN VẼ:

HỆ THỐNG XỬ LÝ BỤI SƠN XƯỞNG 7

TỶ LỆ BẢN VẼ: 1/.....

BẢN VẼ SỐ : 06

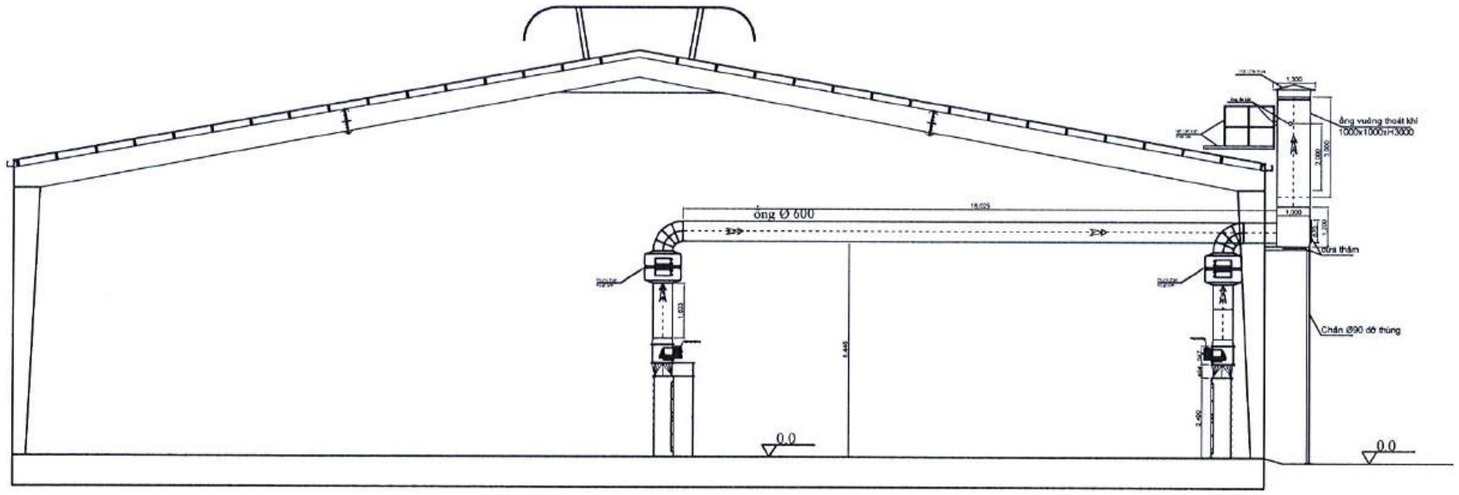

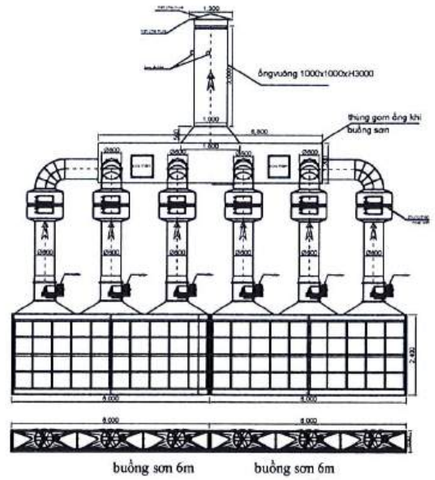

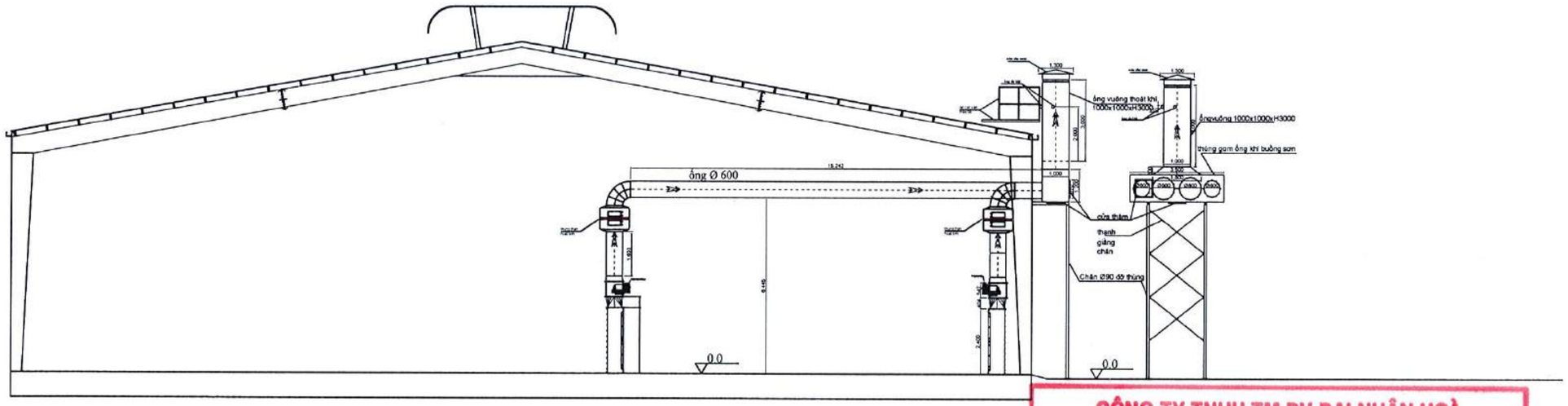

BẢN VẼ : MẶT BẰNG TỔNG THỂ LẮP ĐẶT HỆ THỐNG XỬ LÝ BỤI SƠN XƯỞNG 7

CÔNG TY TNHH TM DV ĐẠI NHÂN HOÀ

BẢN VẼ HOÀN CÔNG

Ngày 09 tháng 01 năm 2017

NGƯỜI LẬP (Ghi rõ họ tên, chức vụ, chữ ký)	ĐƠN VỊ THI CÔNG (Ghi rõ họ tên, chữ ký)	CHỦ ĐẦU TƯ (Ghi rõ họ tên, chức vụ, chữ ký)
Đỗ Quang Hải	Hồ Văn Hòa	Kiều Tấn Thái

TT	NGÀY	NỘI DUNG SỬA ĐỔI
1	.../..../16	
2	.../..../16	
3	.../..../16	
4	.../..../16	
5	.../..../16	

TÊN CÔNG TRÌNH

ĐẦU TƯ DÂY CHUYỀN SẢN XUẤT ĐỒ GỖ NỘI THẤT XUẤT KHẨU

ĐỊA CHỈ: Thửa đất 358, Tờ bản đồ 42, Ấp An Sơn, Xã An Điền, TX Bến Cát, Tỉnh Bình Dương

CHỦ ĐẦU TƯ:

CÔNG TY CỔ PHẦN KỸ NGHỆ GỖ VIỆT

T. GIÁM ĐỐC:

NGUYỄN VĂN NGHỆ

ĐƠN VỊ THI CÔNG

CÔNG TY TNHH THƯƠNG MẠI DỊCH VỤ ĐẠI NHÂN HOÀ

ĐỊA CHỈ: 33/14/15 BÙI VĂN NGỮ, P. TÂN CHÁNH HIỆP, Q.12, TP HCM

P. GIÁM ĐỐC HỒ VĂN HOÀ	
NGƯỜI VẼ NGUYỄN VĂN THẮNG	
NGƯỜI KIỂM TRA HỒ VĂN HÀO	

HẠNG MỤC:

HỆ THỐNG XỬ LÝ BỤI SƠN

BẢN VẼ:

MẶT BẰNG HỆ THỐNG XỬ LÝ BUI SƠN XƯỞNG 7

TỶ LỆ BẢN VẼ: 1/.....

BẢN VẼ SỐ : 07

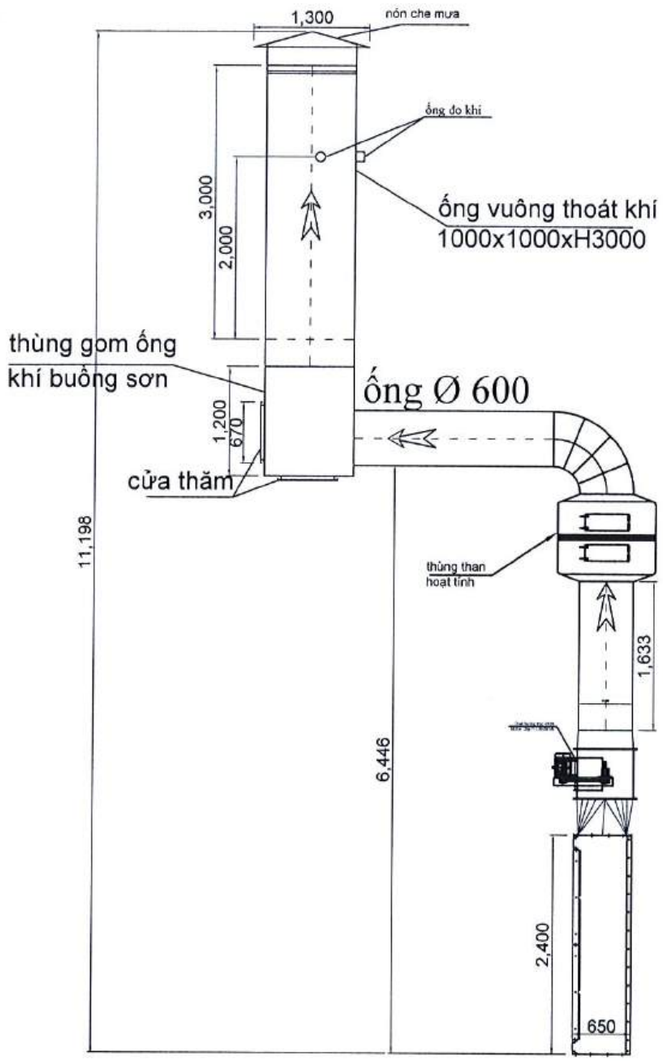

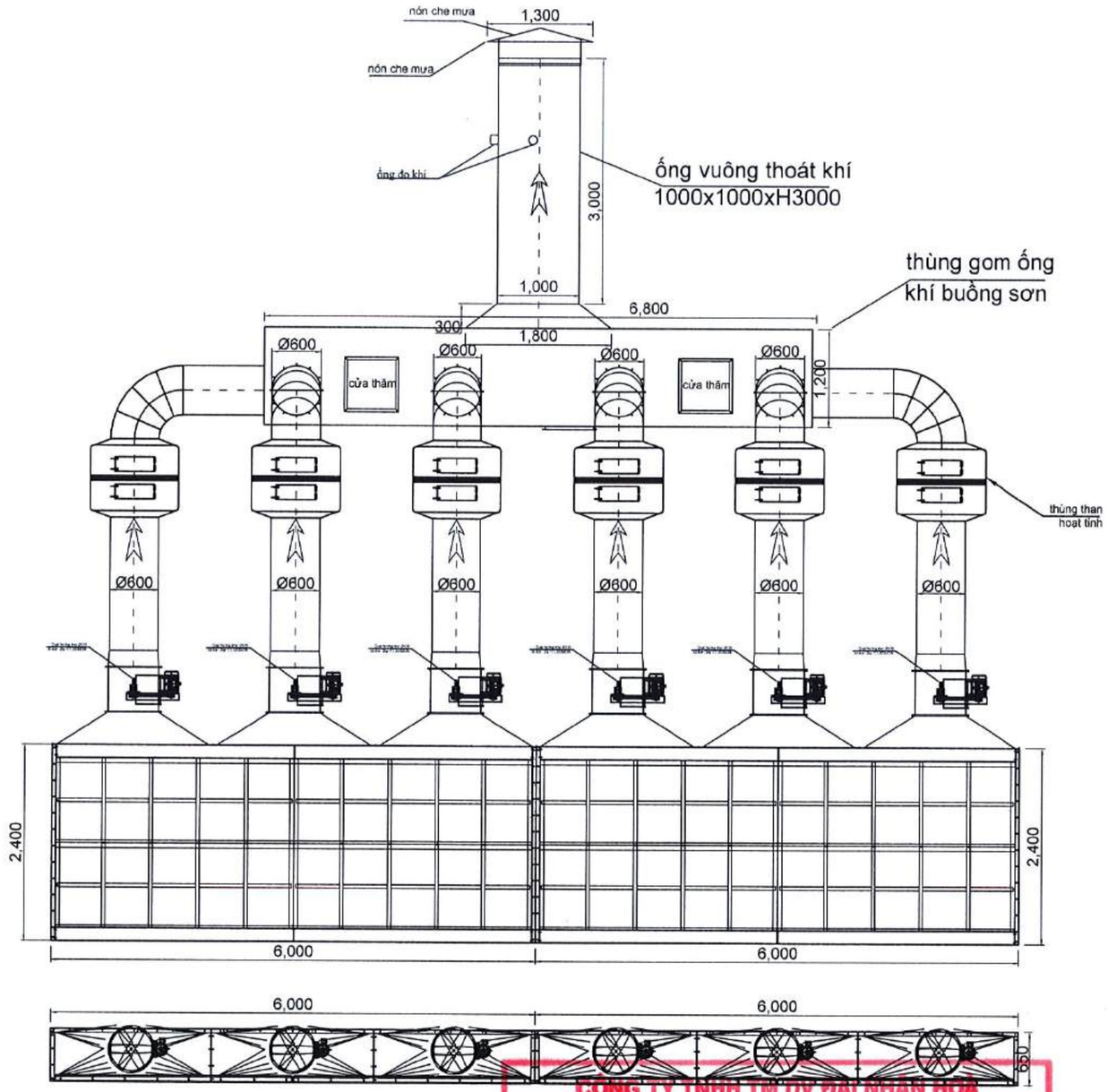

buồng sơn 6m

buồng sơn 6m

BẢN VẼ: HỆ THỐNG XỬ LÝ BỤI SƠN XƯỞNG 7

CÔNG TY TNHH TM DV ĐẠI NHÂN HOÀ
BẢN VẼ HOÀN CÔNG
Ngày..09..tháng..01..năm 2017....

NGƯỜI LẬP (Ghi rõ họ tên, chức vụ, chữ ký)	ĐƠN VỊ THI CÔNG (Ghi rõ họ tên, chữ ký)	CHỦ ĐẦU TƯ (Ghi rõ họ tên, chức vụ, chữ ký)
Đỗ Quang Hải	Hồ Văn Hòa	Kiều Tấn Thái

TT	NGÀY	NỘI DUNG SỬA ĐỔI
1	.../.../16	
2	.../.../16	
3	.../.../16	
4	.../.../16	
5	.../.../16	

TÊN CÔNG TRÌNH

ĐẦU TƯ DÂY CHUYỀN SẢN XUẤT ĐỒ GỖ NỘI THẤT XUẤT KHẨU

ĐỊA CHỈ: Thửa đất 358, Tờ bản đồ 42, Ấp An Sơn, Xã An Điền, TX Bến Cát, Tỉnh Bình Dương

CHỦ ĐẦU TƯ:
CÔNG TY CỔ PHẦN KỸ NGHỆ GỖ VIỆT

GIÁM ĐỐC:
NGUYỄN VĂN NGHỆ

ĐƠN VỊ THI CÔNG

CÔNG TY TNHH THƯƠNG MẠI DỊCH VỤ ĐẠI NHÂN HOÀ

ĐỊA CHỈ: 33/14/15 BÙI VĂN NGỮ, P. TÂN CHÁNH HIỆP, Q.12, TP HCM

P. GIÁM ĐỐC HỒ VĂN HOÀ	
NGƯỜI VẼ NGUYỄN VĂN THẮNG	
NGƯỜI KIỂM TRA HỒ VĂN HÀO	

HẠNG MỤC:
HỆ THỐNG XỬ LÝ BỤI SƠN

BẢN VẼ:
HỆ THỐNG XỬ LÝ BỤI SƠN XƯỞNG 7

TỶ LỆ BẢN VẼ:
1/.....

BẢN VẼ SỐ : 08

MẶT BẰNG - SƠ ĐỒ BỐ TRÍ MÁY XƯỞNG 7 (MỚI)

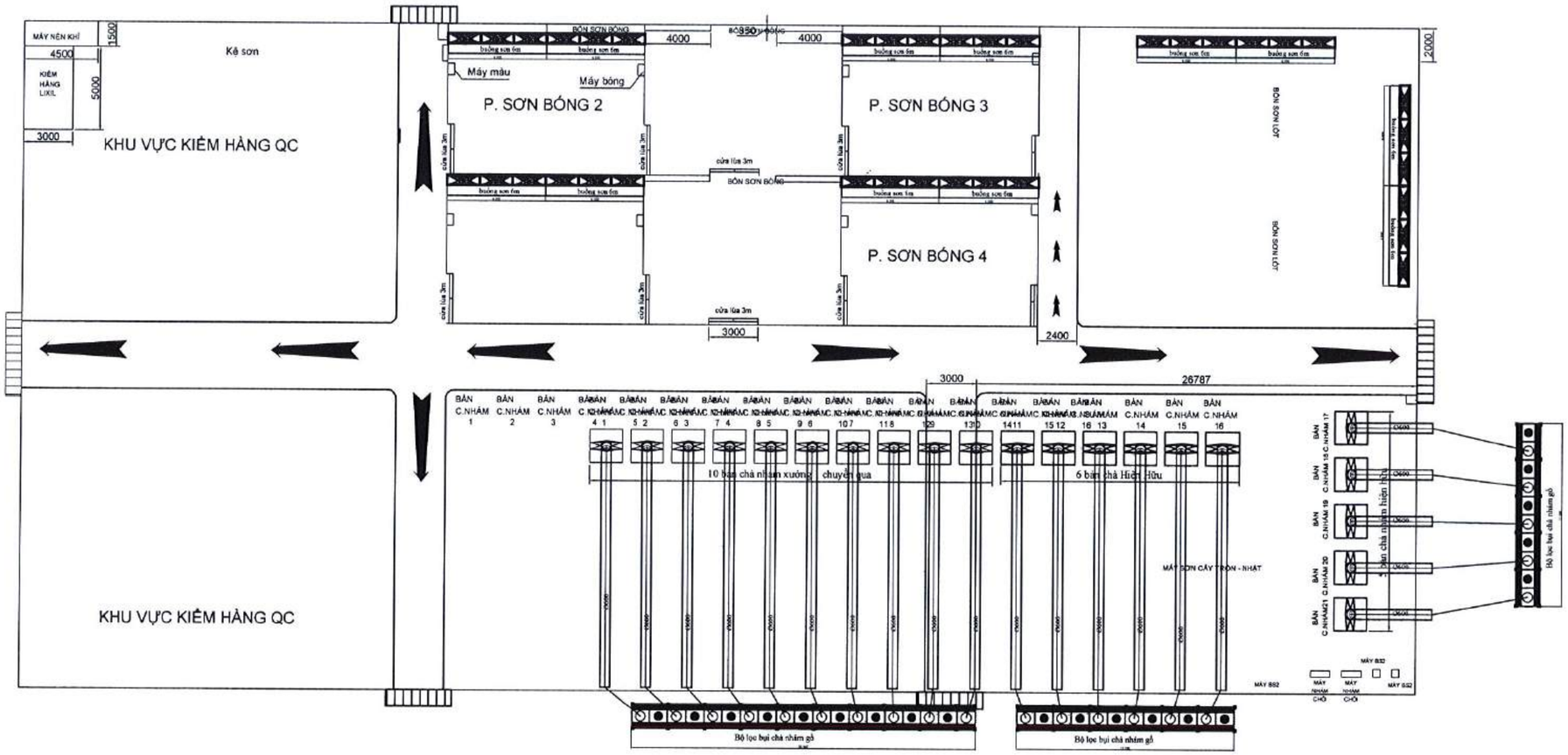

BẢN VẼ : MẶT BẰNG TỔNG THỂ HỆ THỐNG XỬ LÝ BỤI GỖ CHÀ NHÁM XƯỞNG 7

TT	NGÀY	NỘI DUNG SỬA
1	.../..../16	ĐỔI
2	.../..../16	
3	.../..../16	
4	.../..../16	
5	.../..../16	

TÊN CÔNG TRÌNH

ĐẦU TƯ DÂY CHUYỀN SẢN XUẤT ĐỒ GỖ NỘI THẤT XUẤT KHẨU

ĐỊA CHỈ: Thửa đất 358, Tờ bản đồ 42, Ấp An Sơn, Xã An Điền, TX Bến Cát, Tỉnh Bình Dương

CHỦ ĐẦU TƯ:
CÔNG TY CỔ PHẦN KỸ NGHỆ GỖ VIỆT

T. GIÁM ĐỐC:
NGUYỄN VĂN NGHỆ

ĐƠN VỊ THI CÔNG

CÔNG TY TNHH THƯƠNG MẠI DỊCH VỤ ĐẠI NHÂN HOÀ

ĐỊA CHỈ: 33/14/15 BÙI VĂN NGỮ, P. TÂN CHÁNH HIỆP, Q.12, TP HCM

P. GIÁM ĐỐC HỒ VĂN HOÀ	
NGƯỜI VẼ NGUYỄN VĂN THẮNG	
NGƯỜI KIỂM TRA HỒ VĂN HÀO	

HẠNG MỤC:

HỆ THỐNG XỬ LÝ BỤI GỖ

BẢN VẼ:
MẶT BẰNG TỔNG THỂ HỆ THỐNG XỬ LÝ BỤI GỖ CHÀ NHÁM XƯỞNG 7

TỶ LỆ BẢN VẼ:
1/.....

BẢN VẼ SỐ : 09

CÔNG TY TNHH TM DV ĐẠI NHÂN HOÀ

BẢN VẼ HOÀN CÔNG

Ngày 09 tháng 01 năm 2017

NGƯỜI LẬP (Ghi rõ họ tên, chức vụ, chữ ký)	ĐƠN VỊ THI CÔNG (Ghi rõ họ tên, chữ ký)	CHỦ ĐẦU TƯ (Ghi rõ họ tên, chức vụ, chữ ký)
Đỗ Quang Hải	Hồ Văn Hòa	Kiều Tấn Thái

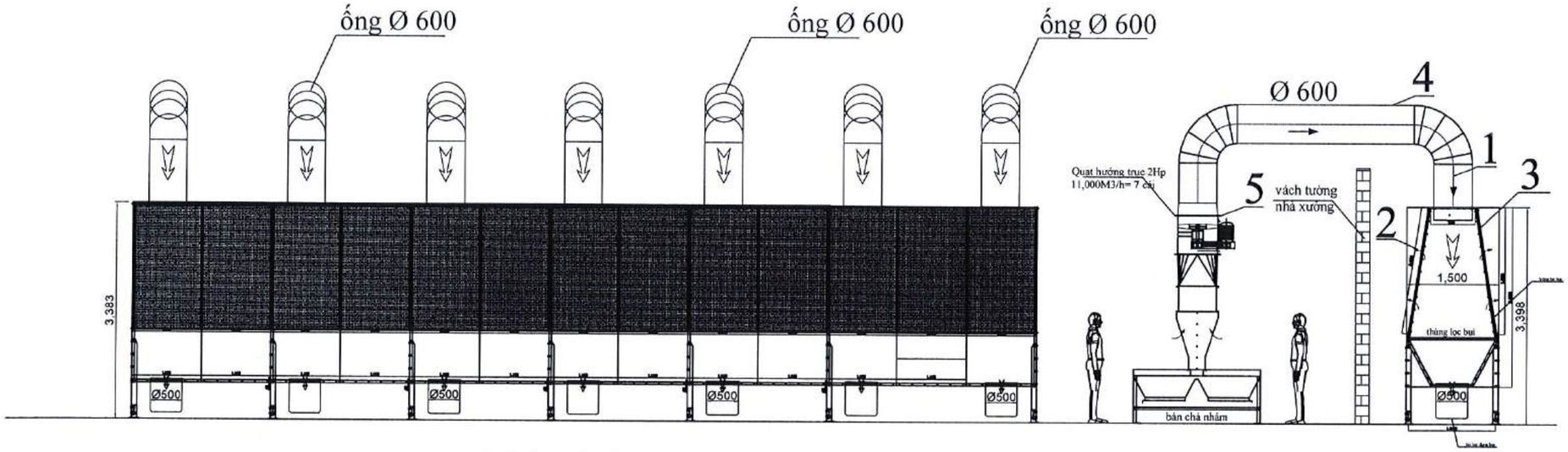

Bộ lọc bụi 77.000M3/h

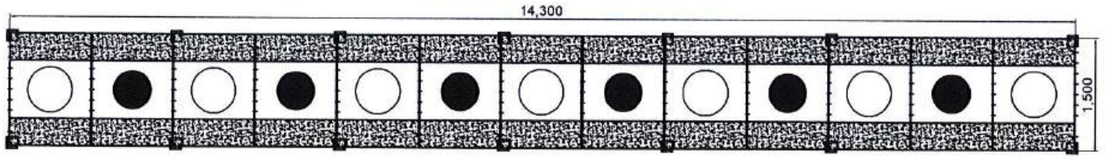

1. Dust loaden air - khí có lẫn bụi
2. The wind is filtered through cotton filters - gió đã lọc qua bông lọc
3. Filter cotton - bông lọc
4. Rotary valve - van xoay chiều
5. Dust conduit- ống dẫn bụi
6. Clean exhaust fan blows out - quạt hút bụi thổi vào filter

BẢN VẼ: HỆ THỐNG XỬ LÝ BỤI CHÀ NHÁM GỖ XƯỞNG 7

CÔNG TY TNHH TM DV ĐẠI NHÂN HOÀ

BẢN VẼ HOÀN CÔNG

Ngày 09 tháng 01 năm 2017

NGƯỜI LẬP (Ghi rõ họ tên, chức vụ, chữ ký)	ĐƠN VỊ THI CÔNG (Ghi rõ họ tên, chữ ký)	CHỦ ĐẦU TƯ (Ghi rõ họ tên, chức vụ, chữ ký)
Đỗ Quang Hải	Hồ Văn Hòa	Kiều Tấn Thái

TT	NGÀY	NỘI DUNG SỬA ĐỔI
1	.../..../16	
2	.../..../16	
3	.../..../16	
4	.../..../16	
5	.../..../16	

TÊN CÔNG TRÌNH

ĐẦU TƯ DÂY CHUYỀN SẢN XUẤT ĐỒ GỖ NỘI THẤT XUẤT KHẨU

ĐỊA CHỈ: Thửa đất 358, Tờ bản đồ 42, Ấp An Sơn, Xã An Điền, TX Bến Cát, Tỉnh Bình Dương

CHỦ ĐẦU TƯ:
CÔNG TY CỔ PHẦN KỸ NGHỆ GỖ VIỆT

T. GIÁM ĐỐC:
NGUYỄN VĂN NGHỆ

ĐƠN VỊ THI CÔNG

CÔNG TY TNHH THƯƠNG MẠI DỊCH VỤ ĐẠI NHÂN HOÀ

ĐỊA CHỈ: 33/14/15 BÙI VĂN NGỮ, P. TÂN CHÁNH HIỆP, Q.12, TP HCM

P. GIÁM ĐỐC HỒ VĂN HOÀ	
NGƯỜI VẼ NGUYỄN VĂN THẮNG	
NGƯỜI KIỂM TRA HỒ VĂN HẢO	

HẠNG MỤC:
HỆ THỐNG XỬ LÝ BỤI GỖ

BẢN VẼ:
HỆ THỐNG XỬ LÝ BỤI CHÀ NHÁM GỖ XƯỞNG 7

TỶ LỆ BẢN VẼ: 1/.....

BẢN VẼ SỐ : 10

MẶT BẰNG - SƠ ĐỒ BỐ TRÍ MÁY XƯỞNG 7 (MỚI)

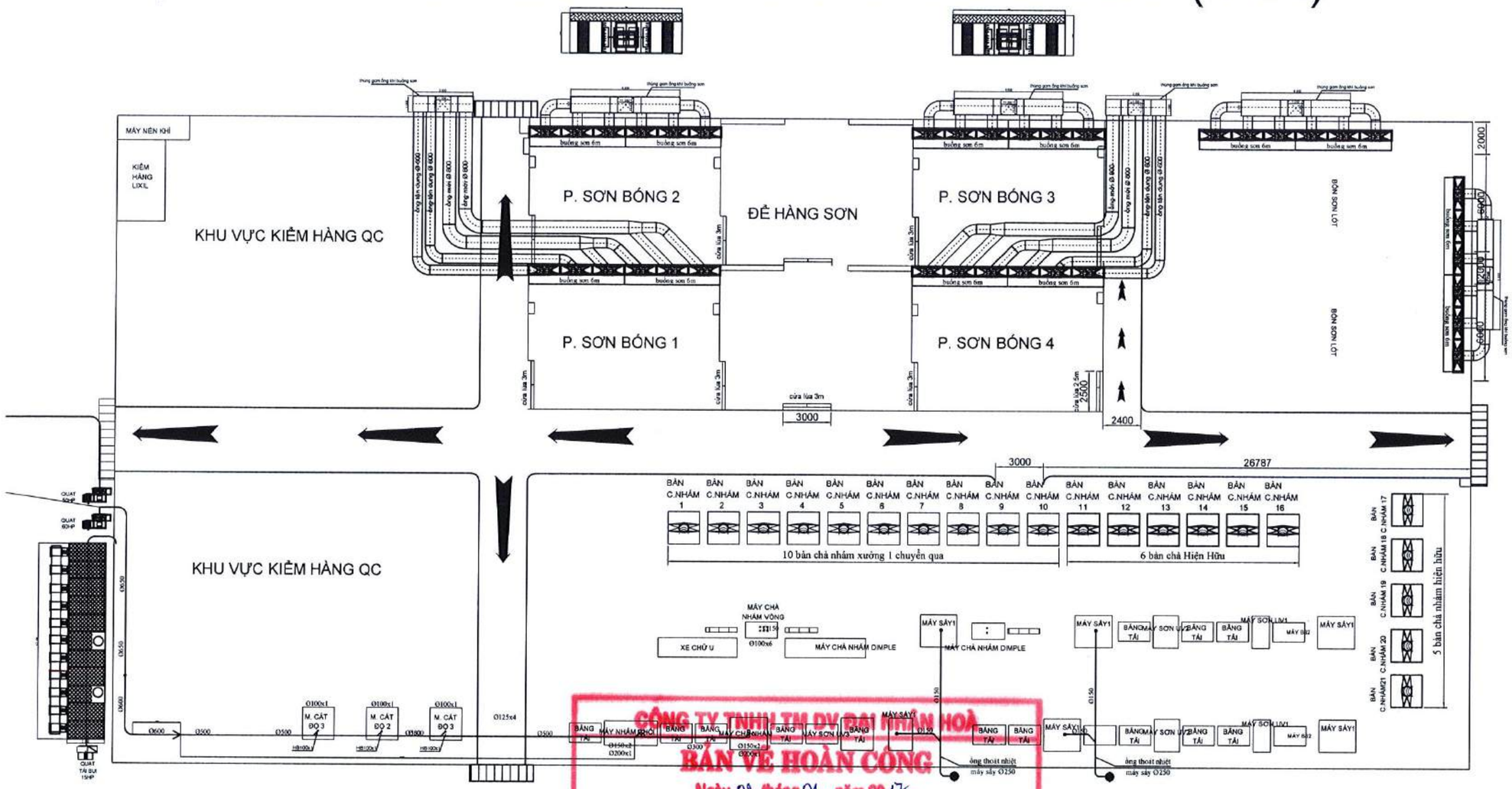

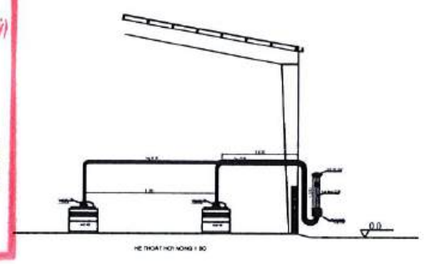

CÔNG TY TNHH TM DV ĐẠI NHÂN HOÀ
BẢN VẼ HOÀN CÔNG
Ngày 09 tháng 01 năm 2017

NGƯỜI LẬP (Ghi rõ họ tên, chức vụ, chữ ký)	ĐƠN VỊ THI CÔNG (Ghi rõ họ tên, chữ ký)	CHỦ ĐẦU TƯ (Ghi rõ họ tên, chức vụ, chữ ký)
Đỗ Quang Hải	Hồ Văn Hòa	Kiều Tấn Thái

BẢN VẼ: MẶT BẰNG LẮP ĐẶT HỆ THỐNG XỬ LÝ HƠI DUNG MÔI MÁY SẤY UV XƯỞNG 7

TT	NGÀY	NỘI DUNG SỬA ĐỔI
1	.../..../16	
2	.../..../16	
3	.../..../16	
4	.../..../16	
5	.../..../16	

TÊN CÔNG TRÌNH

ĐẦU TƯ DÂY CHUYỀN SẢN XUẤT ĐỒ GỖ NỘI THẤT XUẤT KHẨU

ĐỊA CHỈ: Thửa đất 358, Tờ bản đồ 42, Ấp An Sơn, Xã An Điền, TX Bến Cát, Tỉnh Bình Dương

CHỦ ĐẦU TƯ:
CÔNG TY CỔ PHẦN KỸ NGHỆ GỖ VIỆT

T. GIÁM ĐỐC:
NGUYỄN VĂN NGHỆ

ĐƠN VỊ THI CÔNG

CÔNG TY TNHH THƯƠNG MẠI DỊCH VỤ ĐẠI NHÂN HOÀ

ĐỊA CHỈ: 33/ 14/ 15 BÙI VĂN NGỮ, P. TÂN CHÁNH HIỆP, Q.12, TP HCM

P. GIÁM ĐỐC HỒ VĂN HOÀ	
NGƯỜI VẼ NGUYỄN VĂN THẮNG	
NGƯỜI KIỂM TRA HỒ VĂN HÀO	

HẠNG MỤC:
HỆ THỐNG XỬ LÝ DUNG MÔI

BẢN VẼ:
HỆ THỐNG XỬ LÝ HƠI DUNG MÔI MÁY SẤY UV XƯỞNG 7

TỶ LỆ BẢN VẼ:
1/.....

BẢN VẼ SỐ : 11

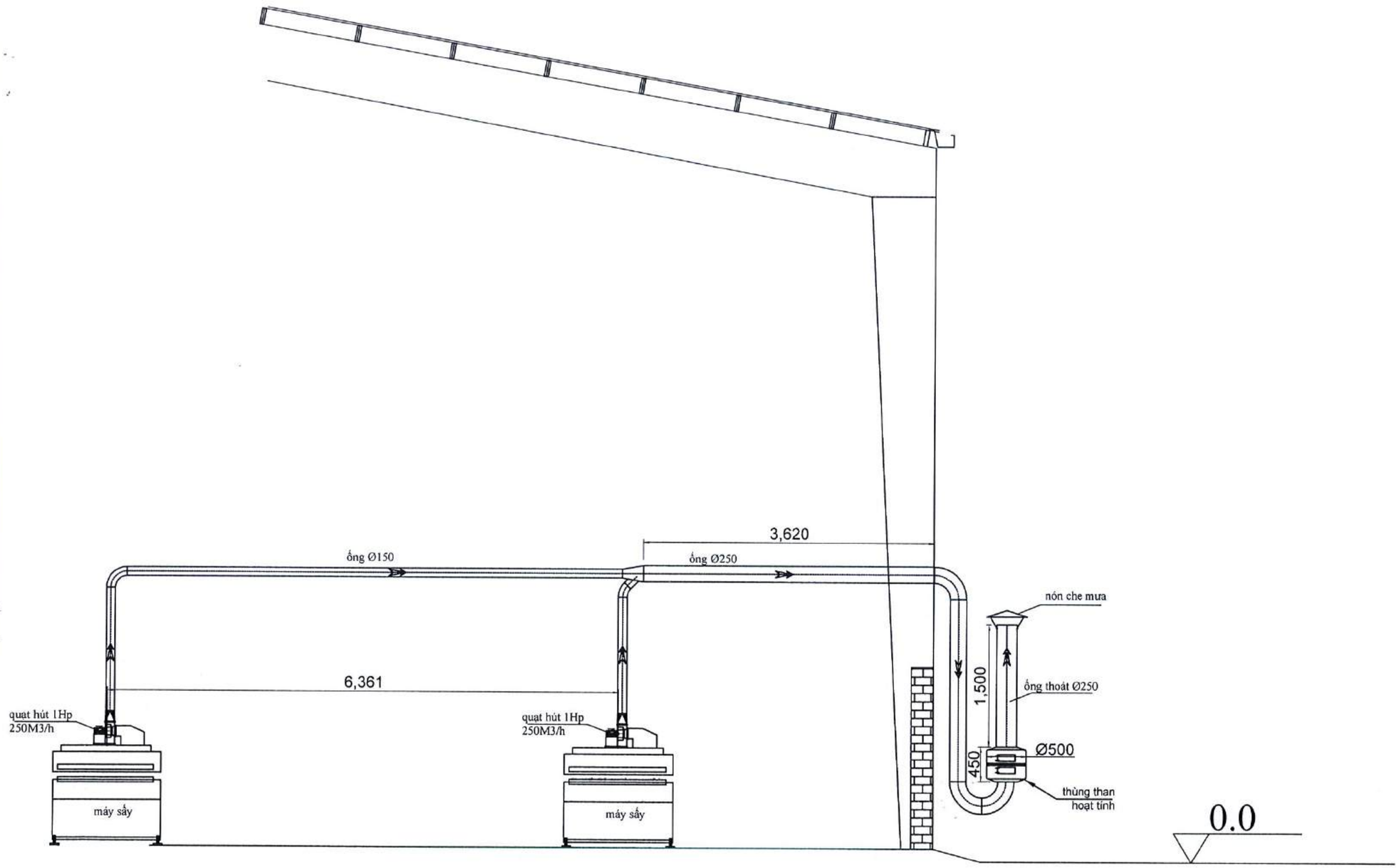

TT	NGÀY	NỘI DUNG SỬA ĐỔI
1	../..../16	
2	../..../16	
3	../..../16	
4	../..../16	
5	../..../16	

TÊN CÔNG TRÌNH

ĐẦU TƯ DÂY CHUYỀN SẢN XUẤT ĐỒ GỖ NỘI THẤT XUẤT KHẨU

ĐỊA CHỈ: Thửa đất 358, Tờ bản đồ 42, Ấp An Sơn, Xã An Điền, TX Bến Cát, Tỉnh Bình Dương

CHỦ ĐẦU TƯ:

CÔNG TY CỔ PHẦN KỸ NGHỆ GỖ VIỆT

T. GIÁM ĐỐC:

NGUYỄN VĂN NGHỆ

ĐƠN VỊ THI CÔNG

CÔNG TY TNHH THƯƠNG MẠI DỊCH VỤ ĐẠI NHÂN HOÀ

ĐỊA CHỈ: 33/ 14/ 15 BÙI VĂN NGỮ, P. TÂN CHÁNH HIỆP, Q.12, TP HCM

P. GIÁM ĐỐC HỒ VĂN HOÀ	
NGƯỜI VẼ NGUYỄN VĂN THẮNG	
NGƯỜI KIỂM TRA HỒ VĂN HÀO	

HẠNG MỤC:

HỆ THỐNG XỬ LÝ DUNG MÔI

BẢN VẼ:

HỆ THỐNG XỬ LÝ HƠI DUNG MÔI MÁY SẤY UV XƯỞNG 7

TỶ LỆ BẢN VẼ: 1/.....

BẢN VẼ SỐ : 12

BẢN VẼ : MẶT BẰNG LẮP ĐẶT HỆ THỐNG XỬ LÝ HƠI DUNG MÔI MÁY SẤY UV XƯỞNG 7

CÔNG TY TNHH TM DV ĐẠI NHÂN HOÀ

BẢN VẼ HOÀN CÔNG

Ngày 09 tháng 01 năm 2017

NGƯỜI LẬP (Ghi rõ họ tên, chức vụ, chữ ký)	ĐƠN VỊ THI CÔNG (Ghi rõ họ tên, chữ ký)	CHỦ ĐẦU TƯ (Ghi rõ họ tên, chức vụ, chữ ký)
Đỗ Quang Hải	Hồ Văn Hòa	Kiều Tấn Thái

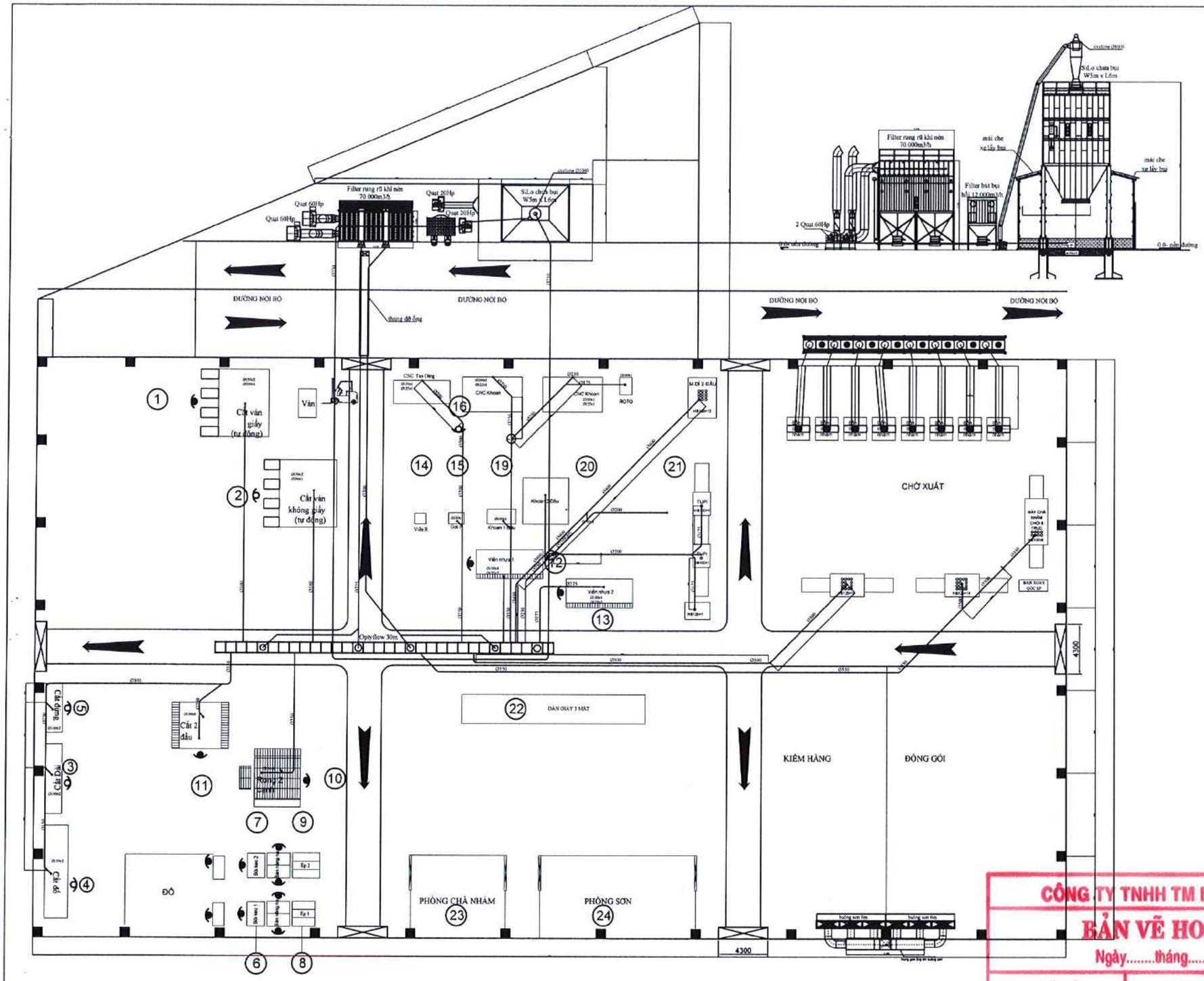

BẢN VẼ: MẶT BẰNG TỔNG THỂ LẮP ĐẶT HỆ THỐNG XỬ LÝ BỤI GỖ XƯỞNG 8

TT	NGÀY	NỘI DUNG SỬA ĐỔI
1	.../.../16	
2	.../.../16	
3	.../.../16	
4	.../.../16	
5	.../.../16	

TÊN CÔNG TRÌNH

ĐẦU TƯ DÂY CHUYỀN SẢN XUẤT ĐỒ GỖ NỘI THẤT XUẤT KHẨU

ĐỊA CHỈ: Thửa đất 358, Tờ bản đồ 42, Ấp An Sơn, Xã An Điền, TX Bến Cát, Tỉnh Bình Dương

CHỦ ĐẦU TƯ:
CÔNG TY CỔ PHẦN KỸ NGHỆ GỖ VIỆT

CÔNG TY CỔ PHẦN KỸ NGHỆ GỖ VIỆT

T. GIÁM ĐỐC:
NGUYỄN VĂN NGHỆ

ĐƠN VỊ THI CÔNG

CÔNG TY TNHH THƯƠNG MAI DỊCH VỤ ĐẠI NHÂN HOÀ

CÔNG TY TRÁCH NHIỆM HỮU HẠN THƯƠNG MAI DỊCH VỤ ĐẠI NHÂN HOÀ

ĐỊA CHỈ: 33/ 14/ 15 BÙI VĂN NGỮ, P. TÂN CHÁNH HIỆP, Q.12, TP HCM

P. GIÁM ĐỐC HỒ VĂN HOÀ	
NGƯỜI VẼ NGUYỄN VĂN THẮNG	
NGƯỜI KIỂM TRA HỒ VĂN HÀO	

HẠNG MỤC:
HỆ THỐNG XỬ LÝ BỤI GỖ

BẢN VẼ:
HỆ THỐNG XỬ LÝ BỤI GỖ XƯỞNG 8

TỶ LỆ BẢN VẼ:
1/.....

BẢN VẼ SỐ : 01

CÔNG TY TNHH TM DV ĐẠI NHÂN HOÀ

BẢN VẼ HOÀN CÔNG

Ngày.....tháng.....năm 20.....

NGƯỜI LẬP (Ghi rõ họ tên, chức vụ, chữ ký)	ĐƠN VỊ THI CÔNG (Ghi rõ họ tên, chữ ký)	CHỦ ĐẦU TƯ (Ghi rõ họ tên, chức vụ, chữ ký)
Đỗ Quang Hải	Hồ Văn Hòa	Kiều Tấn Thái

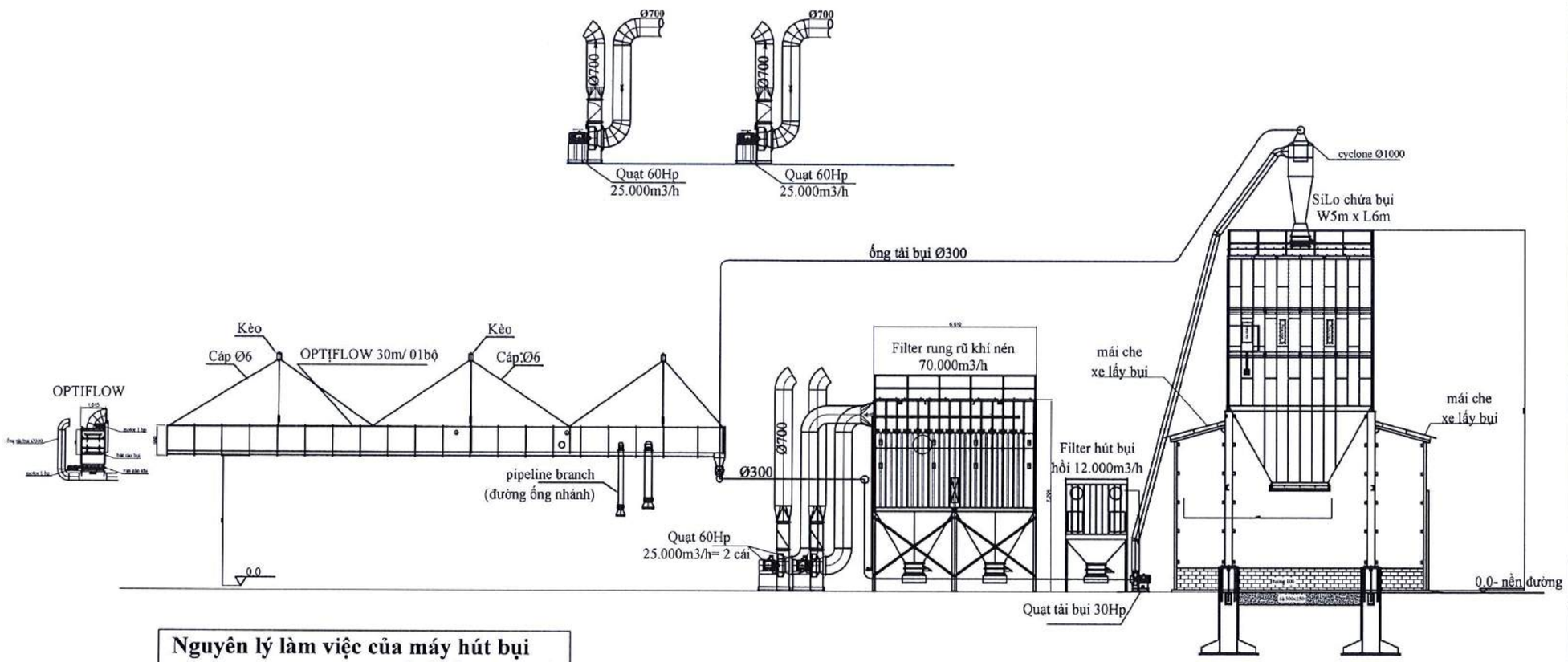

Nguyên lý làm việc của máy hút bụi

- Bức 1: Bụi sẽ được hút từ máy chế biến gỗ theo đường ống vào optiflow để tách bụi lớn xong xích cào sẽ cào bụi về van sao đưa bụi xuống đường ống tải bụi, quạt tải bụi đưa bụi lên Silo chứa bụi.

- Bước2 : Bụi nhỏ mịn optiflow không lắng được sẽ hút ra ngoài Filter, Filter sẽ có nhiệm vụ lọc bụi bằng túi lọc chất liệu PE500, gió đi qua túi lọc là gió sạch được quạt hút thổi ra bên ngoài. Bụi bám ở túi vải sẽ được khí nén xịt vào túi, bụi sẽ rớt xuống đáy Filter, bụi về đường ống tải bụi, quạt tải bụi đưa bụi lên silo chứa bụi.

- Bước 3: Sau khi bụi được lên silo chứa bụi, silo có nhiệm vụ chứa khi nào ngần đầu bụi, sẽ có một con cảm biến báo đầy bụi rồi báo cho người lấy bụi để cho xe vào lấy bụi. Người lấy chỉ việc bấm nút cho van xả đáy silo ra và bụi rơi vào xe lấy bụi.

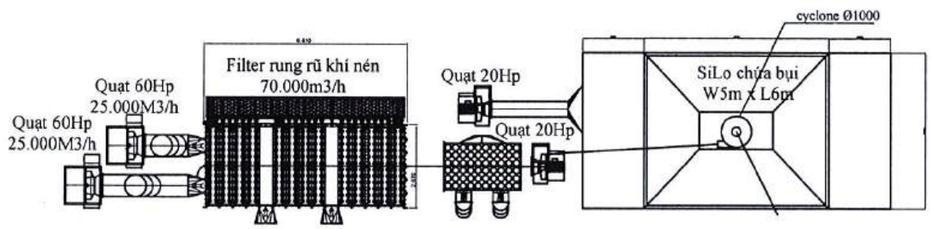

BẢN VẼ: MẶT BẰNG LẮP ĐẶT HỆ THỐNG XỬ LÝ BỤI GỖ XƯỞNG 8

CÔNG TY TNHH TM DV ĐẠI NHÂN HOÀ

BẢN VẼ HOÀN CÔNG

Ngày.....tháng.....năm 20.....

NGƯỜI LẬP (Ghi rõ họ tên, chức vụ, chữ ký)	ĐƠN VỊ THI CÔNG (Ghi rõ họ tên, chữ ký)	CHỦ ĐẦU TƯ (Ghi rõ họ tên, chức vụ, chữ ký)
Đỗ Quang Hải	Hồ Văn Hòa	Kiều Tấn Thái

TT	NGÀY	NỘI DUNG SỬA ĐỔI
1	.../.../16	
2	.../.../16	
3	.../.../16	
4	.../.../16	
5	.../.../16	

TÊN CÔNG TRÌNH

ĐẦU TƯ DÂY CHUYỀN SẢN XUẤT ĐỒ GỖ NỘI THẤT XUẤT KHẨU

ĐỊA CHỈ: Thửa đất 358, Tờ bản đồ 42, Ấp An Sơn, Xã An Điền, TX Bến Cát, Tỉnh Bình Dương

CHỦ ĐẦU TƯ:
CÔNG TY CỔ PHẦN KỸ NGHỆ GỖ VIỆT

T. GIÁM ĐỐC:
NGUYỄN VĂN NGHỆ

ĐƠN VỊ THI CÔNG

CÔNG TY TNHH THƯƠNG MẠI DỊCH VỤ ĐẠI NHÂN HOÀ

ĐỊA CHỈ: 33/ 1/6 13 BÙI VĂN NGỮ, P. TÂN CHÁNH HIỆP, Q.12, TP HCM

P. GIÁM ĐỐC HỒ VĂN HOÀ	
NGƯỜI VẼ NGUYỄN VĂN THẮNG	
NGƯỜI KIỂM TRA HỒ VĂN HÀO	

HẠNG MỤC:
HỆ THỐNG XỬ LÝ BỤI GỖ

BẢN VẼ:
HỆ THỐNG XỬ LÝ BỤI GỖ XƯỞNG 8

TỶ LỆ BẢN VẼ:
1/.....

BẢN VẼ SỐ : 02

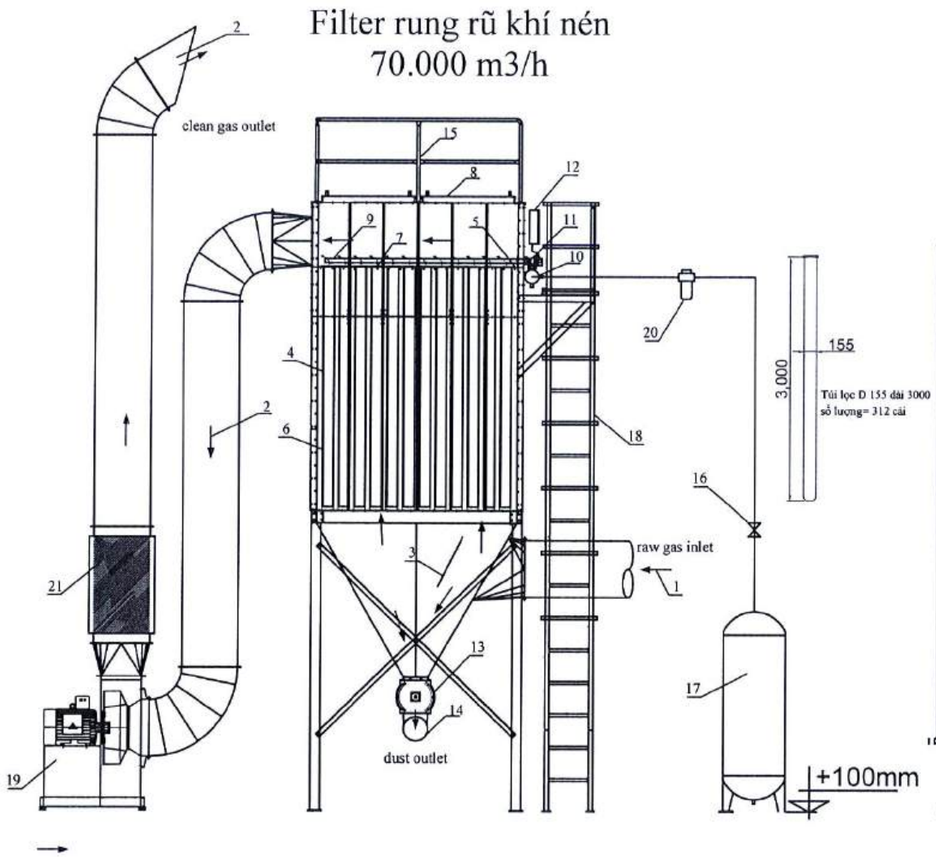

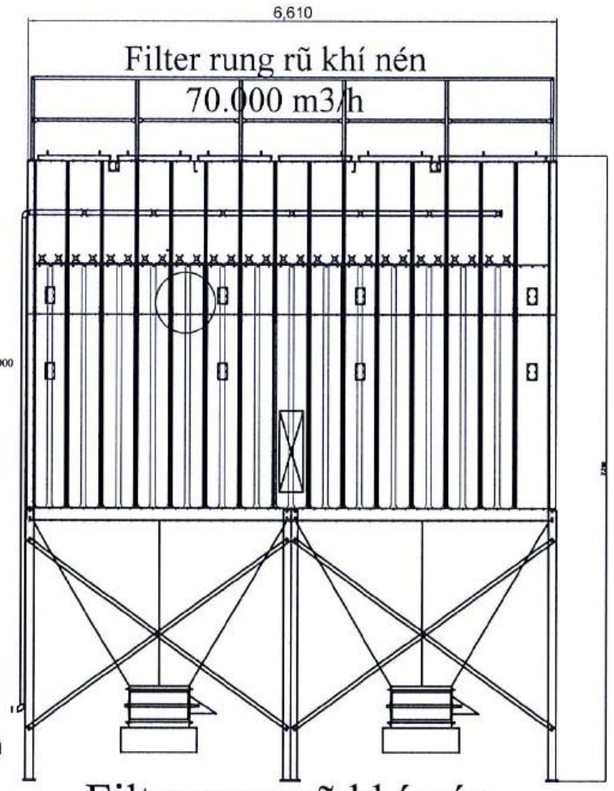

Filter rung rũ khí nén
70.000m3/h

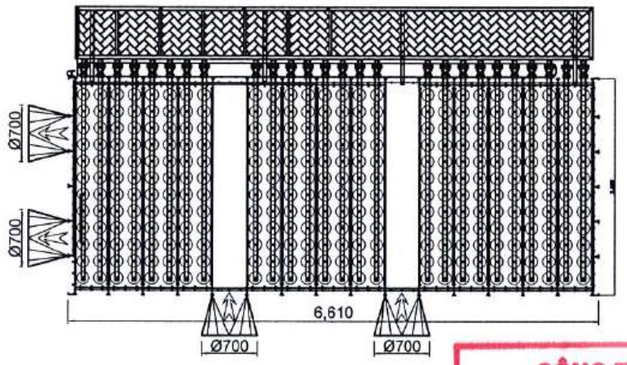

The wind has filtered through the cloth bag

1. Dust loaden air - khí có lẫn bụi
2. Air clean - khí sạch
3. The wind has filtered through the cloth bag - gió đã lọc qua túi vải
4. Bag cage - lồng xương túi lọc
5. Tube sheet - tấm sàng lỗ
6. Filter bag - túi lọc
7. Venturi - cổ dẫn hướng khí
8. Door visits - cửa thăm
9. Blowpipe - ống dẫn khí nén
10. Compressed air tank - bình tích khí nén
11. Diaphragm pulse valve - van điện từ khí nén
12. Pulse control timer - hộp điều khiển thời gian van khí nén
13. Rotary valve - van xoay chiều
14. Dust conduit- ống dẫn bụi
15. Guardrail - lan can bảo vệ
16. Closing valve - van đóng khí nén
17. Compressed air bin - bình chứa khí nén
18. Stair climbing - cầu thang
19. Clean exhaust fan blows out - quạt hút gió sạch thổi ra ngoài
20. Pressure regulator valve - van điều áp
21. Silencer tube - ống tiêu âm

BẢN VẼ : FILTER XỬ LÝ BỤI GỖ XƯỞNG 8

CÔNG TY TNHH TM DV ĐẠI NHÂN HOÀ

BẢN VẼ HOÀN CÔNG

Ngày.....tháng.....năm 20.....

NGƯỜI LẬP (Ghi rõ họ tên, chức vụ, chữ ký)	ĐƠN VỊ THI CÔNG (Ghi rõ họ tên, chữ ký)	CHỦ ĐẦU TƯ (Ghi rõ họ tên, chức vụ, chữ ký)
Đỗ Quang Hải	Hồ Văn Hòa	Kiều Tấn Thái

TT	NGÀY	NỘI DUNG SỬA ĐỔI
1	.../..../16	
2	.../..../16	
3	.../..../16	
4	.../..../16	
5	.../..../16	

TÊN CÔNG TRÌNH

ĐẦU TƯ DÂY CHUYỀN SẢN XUẤT ĐỒ GỖ NỘI THẤT XUẤT KHẨU

ĐỊA CHỈ: Thửa đất 358, Tờ bản đồ 42, Ấp An Sơn, Xã An Điền, TX Bến Cát, Tỉnh Bình Dương

CHỦ ĐẦU TƯ:
CÔNG TY CỔ PHẦN KỸ NGHỆ GỖ VIỆT

T. GIÁM ĐỐC:
NGUYỄN VĂN NGHỆ

ĐƠN VỊ THI CÔNG

CÔNG TY TNHH THƯƠNG MẠI DỊCH VỤ ĐẠI NHÂN HOÀ

ĐỊA CHỈ: 33/14/ 15 BÙI VĂN NGỮ, P. TÂN CHÁNH HIỆP, Q.12, TP HCM

P. GIÁM ĐỐC HỒ VĂN HOÀ	
NGƯỜI VẼ NGUYỄN VĂN THẮNG	
NGƯỜI KIỂM TRA HỒ VĂN HÀO	

HẠNG MỤC:

HỆ THỐNG XỬ LÝ BỤI GỖ

BẢN VẼ:

FILTER XỬ LÝ BỤI GỖ XƯỞNG 8

TỶ LỆ BẢN VẼ: 1/.....

BẢN VẼ SỐ : 03

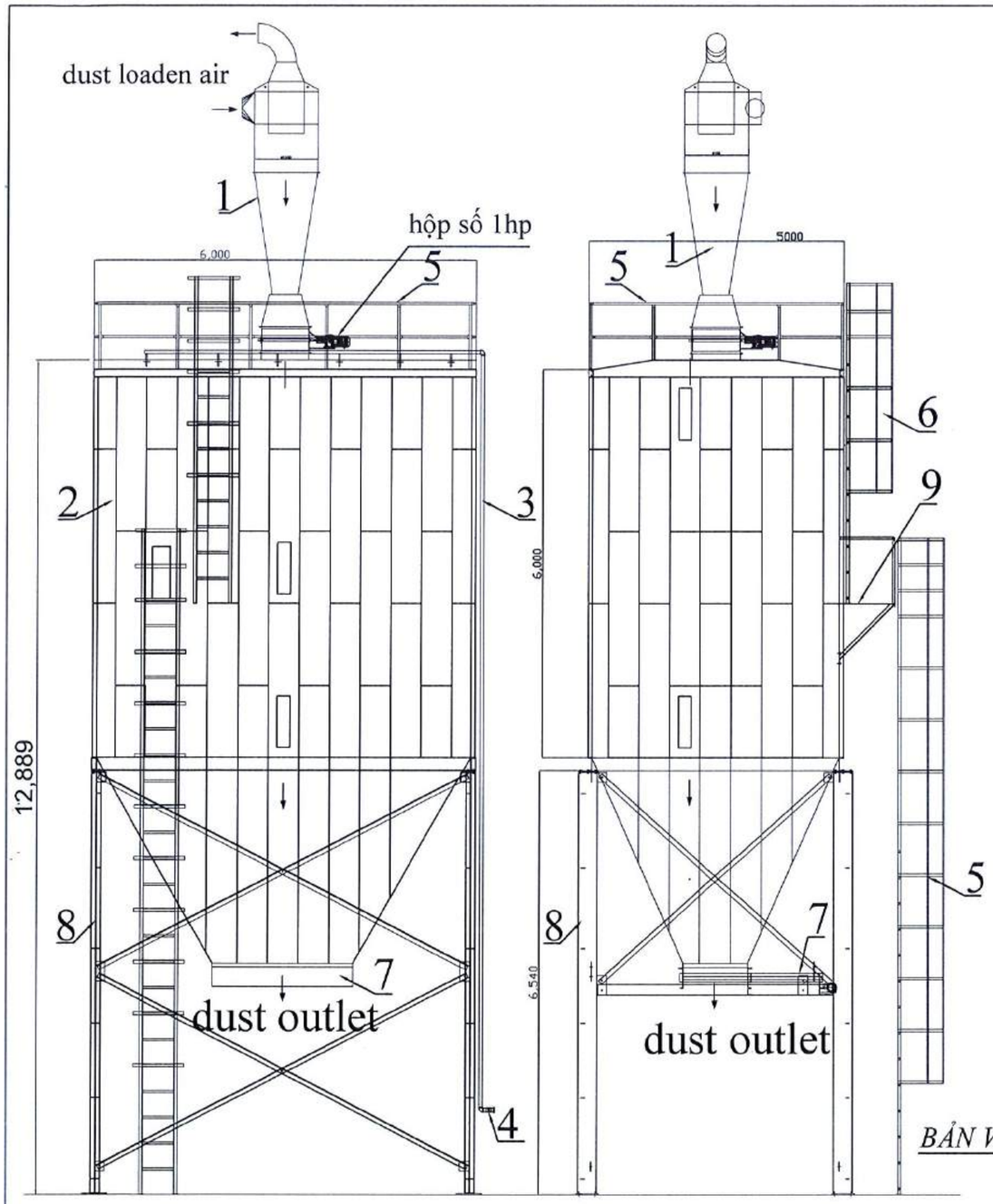

1. Cyclone - lọc bụi ly tâm
2. Silo - bồn chứa bụi
3. Fire pipe - đường ống cứu hỏa
4. Automatic fire valve - van chữa cháy tự động
5. Guardrail - lan can bảo vệ
6. Stair climbing - cầu thang
7. Dust relief valve - van xả bụi
8. Foot frame - khung chân
9. Working platform - sàn thao tác

BẢN VẼ : SILO CHỨA BỤI GỖ XƯỞNG 8

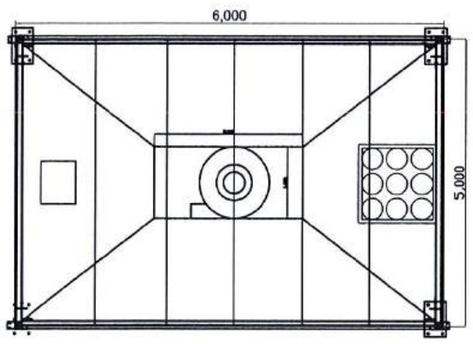

CÔNG TY TNHH TM DV ĐẠI NHÂN HOÀ

BẢN VẼ HOÀN CÔNG

Ngày.....tháng.....năm 20.....

NGƯỜI LẬP (Ghi rõ họ tên, chức vụ, chữ ký)	ĐƠN VỊ THI CÔNG (Ghi rõ họ tên, chữ ký)	CHỦ ĐẦU TƯ (Ghi rõ họ tên, chức vụ, chữ ký)
Đỗ Quang Hải	Hồ Văn Hòa	Kiều Tấn Thái

TT	NGÀY	NỘI DUNG SỬA ĐỔI
1	.../.../16	
2	.../.../16	
3	.../.../16	
4	.../.../16	
5	.../.../16	

TÊN CÔNG TRÌNH

ĐẦU TƯ DÂY CHUYỀN SẢN XUẤT ĐỒ GỖ NỘI THẤT XUẤT KHẨU

ĐỊA CHỈ: Thửa đất 358, Tờ bản đồ 42, Ấp An Sơn, Xã An Điền, TX Bến Cát, Tỉnh Bình Dương

CHỦ ĐẦU TƯ:
CÔNG TY CỔ PHẦN KỸ NGHỆ GỖ VIỆT

CÔNG TY CỔ PHẦN KỸ NGHỆ GỖ VIỆT

T. GIÁM ĐỐC:
NGUYỄN VĂN NGHỆ

ĐƠN VỊ THI CÔNG

CÔNG TY TNHH THƯƠNG MẠI DỊCH VỤ ĐẠI NHÂN HOÀ

CÔNG TY TRÁCH NHIỆM HỮU HẠN THƯƠNG MẠI DỊCH VỤ ĐẠI NHÂN HOÀ

ĐỊA CHỈ: 33/14/15 BÙI VĂN NGỮ, P. TÂN CHÁNH HIỆP, Q.12, TP HCM

P. GIÁM ĐỐC HỒ VĂN HOÀ	
NGƯỜI VẼ NGUYỄN VĂN THẮNG	
NGƯỜI KIỂM TRA HỒ VĂN HÀO	

HẠNG MỤC:
HỆ THỐNG XỬ LÝ BỤI GỖ

BẢN VẼ:
SILO CHỨA BỤI GỖ XƯỞNG 8

TỶ LỆ BẢN VẼ:
1/.....

BẢN VẼ SỐ : 04

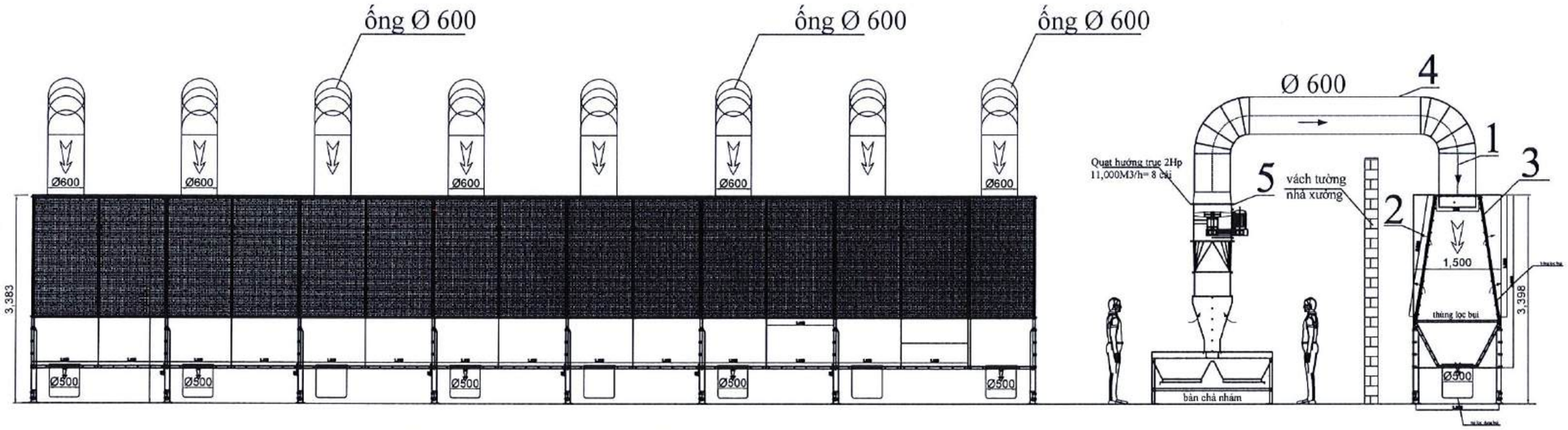

Bộ lọc bụi 88.000M3/h

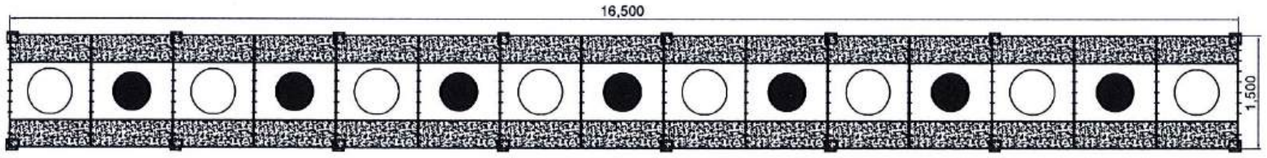

1. Dust loaden air - khí có lẫn bụi
2. The wind is filtered through cotton filters - gió đã lọc qua bông lọc
3. Filter cotton - bông lọc
4. Rotary valve - van xoay chiều
5. Dust conduit- ống dẫn bụi
6. Clean exhaust fan blows out - quạt hút bụi thổi vào filter

BẢN VẼ : HỆ THỐNG XỬ LÝ BỤI CHÀ NHÁM XƯỞNG 8

CÔNG TY TNHH TM DV ĐẠI NHÂN HOÀ

BẢN VẼ HOÀN CÔNG

Ngày.....tháng.....năm 20.....

NGƯỜI LẬP (Ghi rõ họ tên, chức vụ, chữ ký)	ĐƠN VỊ THI CÔNG (Ghi rõ họ tên, chữ ký)	CHỦ ĐẦU TƯ (Ghi rõ họ tên, chức vụ, chữ ký)
Đỗ Quang Hải	Hồ Văn Hòa	Kiều Tấn Thái

TT	NGÀY	NỘI DUNG SỬA ĐỔI
1	.../..../16	
2	.../..../16	
3	.../..../16	
4	.../..../16	
5	.../..../16	

TÊN CÔNG TRÌNH

ĐẦU TƯ DÂY CHUYỀN SẢN XUẤT ĐỒ GỖ NỘI THẤT XUẤT KHẨU

ĐỊA CHỈ: Thửa đất 358, Tờ bản đồ 42, Ấp An Sơn, Xã An Điền, TX Bến Cát, Tỉnh Bình Dương

CHỦ ĐẦU TƯ:
CÔNG TY CỔ PHẦN KỸ NGHỆ GỖ VIỆT

CÔNG TY CỔ PHẦN KỸ NGHỆ GỖ VIỆT

T. GIÁM ĐỐC:
NGUYỄN VĂN NGHỆ

ĐƠN VỊ THI CÔNG

CÔNG TY TNHH THƯƠNG MẠI DỊCH VỤ ĐẠI NHÂN HOÀ

CÔNG TY TRÁCH NHIỆM HỮU HẠN THƯƠNG MẠI DỊCH VỤ ĐẠI NHÂN HOÀ

ĐỊA CHỈ: 33/14/15 BÙI VĂN NGỮ, P. TÂN CHÁNH HIỆP, Q.12, TP HCM

P. GIÁM ĐỐC HỒ VĂN HOÀ	
NGƯỜI VẼ NGUYỄN VĂN THẮNG	
NGƯỜI KIỂM TRA HỒ VĂN HÀO	

HẠNG MỤC:
HỆ THỐNG XỬ LÝ BỤI GỖ

BẢN VẼ:
HỆ THỐNG XỬ LÝ BỤI CHÀ NHÁM GỖ XƯỞNG 8

TỶ LỆ BẢN VẼ:
1/.....

BẢN VẼ SỐ : 05

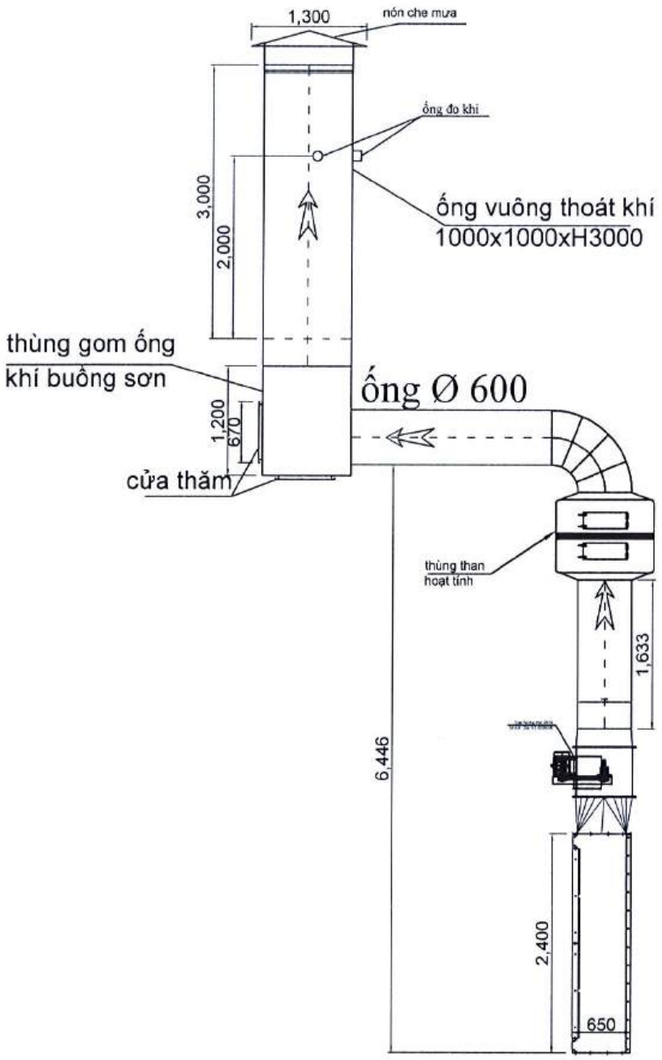

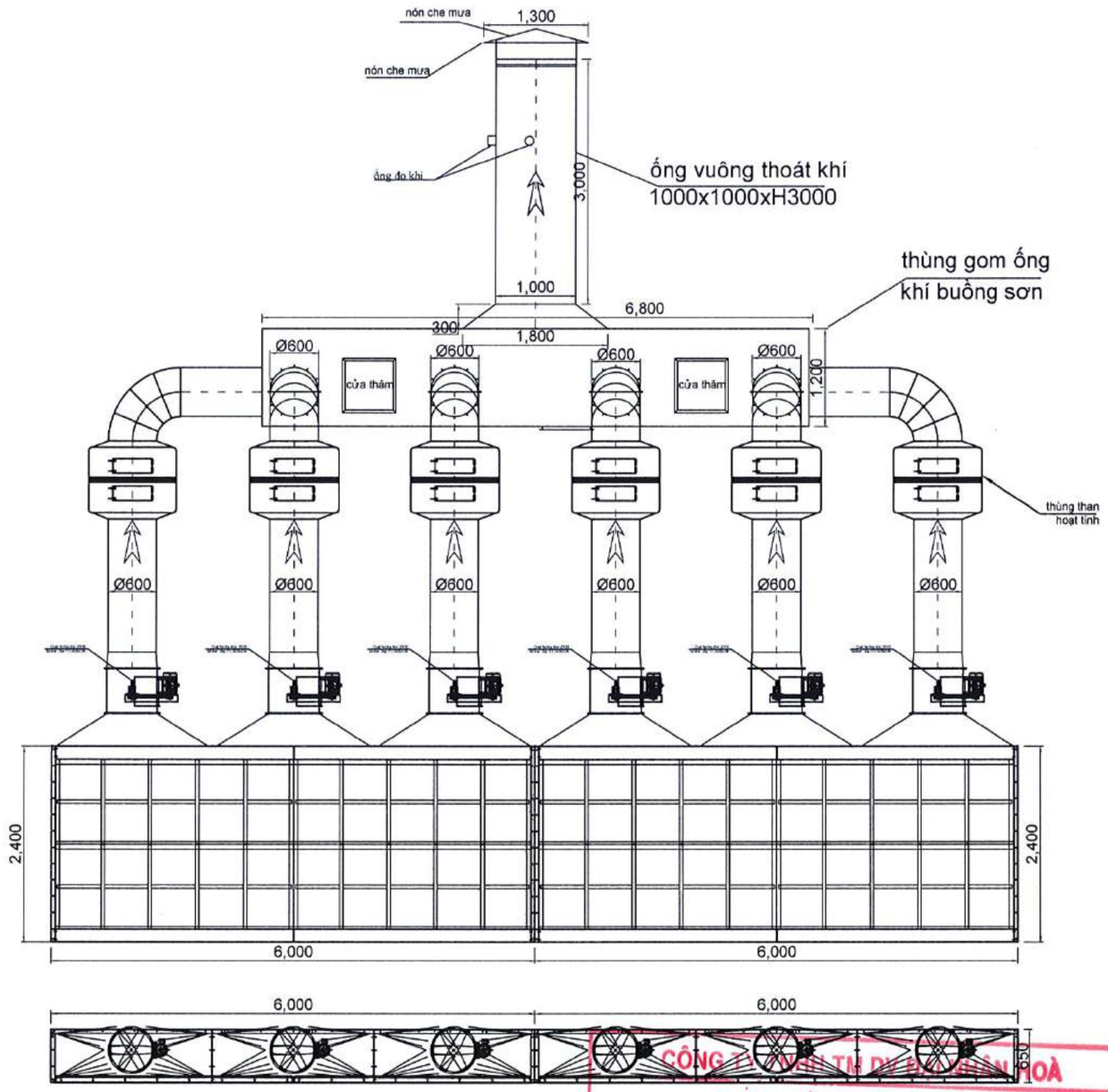

buồng sơn 6m

buồng sơn 6m

BẢN VẼ : HỆ THỐNG XỬ LÝ BỤI SƠN XƯỞNG 8

TT	NGÀY	NỘI DUNG SỬA ĐỔI
1	.../..../16	
2	.../..../16	
3	.../..../16	
4	.../..../16	
5	.../..../16	

TÊN CÔNG TRÌNH

ĐẦU TƯ DÂY CHUYỀN SẢN XUẤT ĐỒ GỖ NỘI THẤT XUẤT KHẨU

ĐỊA CHỈ: Thửa đất 358, Tờ bản đồ 42, Ấp An Sơn, Xã An Điền, TX Bến Cát, Tỉnh Bình Dương

CHỦ ĐẦU TƯ:
CÔNG TY CỔ PHẦN KỸ NGHỆ GỖ VIỆT

T. GIÁM ĐỐC:
NGUYỄN VĂN NGHỆ

ĐƠN VỊ THI CÔNG

CÔNG TY TNHH THƯƠNG MẠI DỊCH VỤ ĐẠI NHÂN HOÀ

ĐỊA CHỈ: 33/14/16 BÙI VĂN NGỮ, P. TÂN CHÁNH HIỆP, Q.12, TP HCM

P. GIÁM ĐỐC HỒ VĂN HOÀ	
NGƯỜI VẼ NGUYỄN VĂN THẮNG	
NGƯỜI KIỂM TRA HỒ VĂN HÀO	

CÔNG TY TNHH TM DV ĐẠI NHÂN HOÀ
BẢN VẼ HOÀN CÔNG
Ngày.....tháng.....năm 20.....

NGƯỜI LẬP (Ghi rõ họ tên, chức vụ, chữ ký)	ĐƠN VỊ THI CÔNG (Ghi rõ họ tên, chữ ký)	CHỦ ĐẦU TƯ (Ghi rõ họ tên, chức vụ, chữ ký)
Đỗ Quang Hải	Hồ Văn Hòa	Kiều Tấn Thái

HẠNG MỤC:
HỆ THỐNG XỬ LÝ BỤI SƠN

BẢN VẼ:
HỆ THỐNG XỬ LÝ BỤI SƠN XƯỞNG 8

TỶ LỆ BẢN VẼ: 1/.....

BẢN VẼ SỐ : 06